DEEPAL

Deepal S05

PHEV

Lea este manual antes de usar el vehículo

Toque el Futuro

PRÓLOGO

Le agradecemos y felicitamos por elegir el DEEPAL S05. Le damos la bienvenida como distinguido propietario de un DEEPAL S05. Este manual de usuario le presentará en detalle los diversos sistemas, funciones y métodos correctos de uso de su DEEPAL S05. Debe familiarizarse con las diversas funciones de su vehículo y dominar los métodos de control correctos para que pueda disfrutar plenamente de su nuevo DEEPAL S05 en todo momento. Por lo tanto, antes de comenzar a disfrutar de su nuevo DEEPAL S05, lea atentamente el contenido de este "Manual de Usuario".

Este manual es una parte integral e importante del DEEPAL S05. Debe asegurarse de que siempre acompañe a su vehículo para que pueda consultar la información necesaria a tiempo. Cuando venda su vehículo, debe entregar este manual al siguiente propietario para que también pueda familiarizarse con la información clave de operación, seguridad y mantenimiento del DEEPAL S05.

Este manual le proporciona información y explicaciones importantes relacionadas con la seguridad de funcionamiento, la seguridad de conducción y la seguridad vial del vehículo para que pueda familiarizarse con el uso seguro del vehículo.

Las figuras en este manual de instrucciones son ilustraciones. Los elementos marcados con "※" son ejemplos de las configuraciones parciales. En caso de discrepancias con el vehículo adquirido por usted, prevalecerá el vehículo real.

Debido a las actualizaciones iterativas del software y sus diferentes configuraciones, la versión del software y la configuración real de las funciones del vehículo que usted compró pueden diferir de la interfaz de usuario y las funciones descritas en este manual. En caso de discrepancias, prevalecerá el vehículo real que usted recibió (versión de software/configuración) y la tabla de configuración del vehículo publicada oficialmente.

La conducción asistida no puede sustituir la conducción, por lo que debe cumplir con las leyes y reglamentos y utilizar el vehículo según las especificaciones en el manual de instrucciones de uso. Si tiene alguna pregunta, consulte con el servicio técnico autorizado.

Febrero de 2026

©Chongqing Changan Automobile Co., Ltd.

Luces de Advertencia e Indicadores Luminosos

Indicadores Luminosos del Sistema del Vehículo

- Indicador de luces cortas
- Indicador de luces largas
- Indicador de intermitente izquierdo
- Indicador de intermitente derecho
- Indicador de faros antiniebla delanteros
- Indicador de faros antiniebla traseros
- Indicador de luces de posición
- Indicador de puerta abierta

Indicadores Luminosos del Tren Motriz

- READY Indicador de vehículo listo para conducir
- Testigo de fallo de batería
- Indicador de cable de carga conectado
- Indicador de estado de carga
- Testigo de fallo de batería de tracción
- Testigo de alarma de alta temperatura del líquido refrigerante
- Indicador de aceite bajo
- Indicador de batería baja
- Testigo de fallo del tren motriz
- Testigo de fallo OBD
- Luz de advertencia de limitación de propulsión
- Testigo de alarma para presión

Indicadores Luminosos del Sistema de Chasis

- ABS Testigo de fallo del ABS
- KEY Testigo de fallo del sistema de arranque sin llave
- Testigo de fallo de presión de neumáticos
- Indicador de cinturón de seguridad desabrochado
- Testigo de fallo del airbag
- P Indicador de freno de mano eléctrico
- Indicador de ON del interruptor del airbag del copiloto
- Indicador de OFF del interruptor del airbag del copiloto
- P Testigo de fallo del freno de mano eléctrico
- Indicador del sistema de estabilidad de carrocería
- OFF Indicador de sistema de estabilidad desactivado
- Testigo de fallo de dirección asistida eléctrica

Testigo de fallo del sistema de frenos

Indicador de control de descenso

Indicador de aparcamiento automático

Indicadores Luminosos de Asistencia a la Conducción Inteligente

Indicador de punto ciego (BSD)

Desactivación de límite de velocidad

Recordatorio de límite de velocidad

Indicador de alerta de cambio de carril (LDW)

Indicador de frenado de emergencia automático

Indicador de desactivación de frenado de emergencia automático

Indicador de control de crucero adaptativo (ACC)

Indicador de asistencia de crucero inteligente (IACC)

Luces largas inteligentes

Contenido

Preparación para el Viaje 1

Precauciones 1

Instrucciones de Uso..... 1

Información de símbolos 3

Lista de Abreviaturas..... 3

Precauciones antes de Conducir..... 6

Marcas de Seguridad y Precauciones de Alta Tensión 7

Llave del Vehículo 9

Introducción a los Tipos de Llaves 9

Llave Inteligente con Control Remoto..... 9

Sistema sin Llave..... 11

Arranque y apagado..... 14

Encendido/Arranque/Apagado del Vehículo 14

Sistema Antirrobo..... 14

Sistema de Cierre Centralizado de Puertas 16

Seguro para Niños 17

Desbloqueo por Colisión 17

Desbloqueo por Sobrecalentamiento..... 18

Bloqueo Automático en Movimiento..... 18

Sistema de Ventanas..... 18

Parasol Abatible Eléctrico※..... 21

Capó Delantero..... 22

Maletero 23

Configuraciones Prácticas..... 28

Parasol 28

Reposabrazos..... 28

Compartimento de Almacenamiento del Maletero 29

Toma de Corriente..... 30

Adaptadores..... 31

Carga Inalámbrica para Teléfonos Móviles ※..... 31

Peso en el Techo※ 33

Internet del Vehículo y Cuenta..... 34

Conectividad del Vehículo..... 34

Control del Vehículo por Móvil..... 35

Cuenta..... 36

Viaje Inteligente 37

Pantalla Central..... 37

Visualización de Interfaz.....37

Menú Desplegable.....38

Centro del Vehículo 38

Ajuste de Rotación de Pantalla※ 38

Sistema de aire acondicionado 39

Operaciones Básicas.....39

Ajuste Manual de las Salidas de Aire.....40

Viaje seguro 43

Asientos 43

Cinturones de Seguridad 48

Airbag 54

Seguridad infantil.....68

Asistente de Voz 76

Modos de Escenario 77

Caja de Sorpresas 79

Spotify※ 81

Calentamiento por impulsos alta frecuencia de microceldas.....82

Conducción del vehículo 83

Consejos de Conducción 83

Conducción a Alta Velocidad.....83

Conducción Nocturna.....83

Conducción en Días Lluviosos.....83

Conducción en Zonas Inundadas.....83

Conducción en Terrenos Embarrados.....84

Conducción en Pendientes.....84

Conducción en Aparcamientos Húmedos..84

Selección de Modos de Conducción 85

Gestión de Energía.....86

Volante y Selector de Marchas.....88

Volante.....88

Cambio de Marchas.....89

Limpiaparabrisas y Espejos Retrovisores..92

Limpiaparabrisas y Lavado 92

Espejos Retrovisores Exteriores.....94

Espejo Retrovisor Interior 95

Estado del Vehículo y Luces.....97

Estado del Vehículo 97

Advertencias y Avisos Sonoros.....97

Luces Exteriores.....98

Luces Interiores.....100

Luz Anular Fluorescente※ 101
Asistencia de Imagen 103
Pantalla Head-Up Display AR-HUD※ .. 103
Radar de Marcha Atrás 104
Asistencia de Aparcamiento y Dirección.. 105
Frenos de Disco Delanteros y Traseros... 105
Frenada Múltiple (MCB) 105
Freno de Estacionamiento Electrónico (EPB) 105
Función de Aparcamiento Automático (AUTO HOLD) 107
Sistema Antibloqueo de Frenos (ABS) ... 108
Sistema de Control de Estabilidad (ESC) 108
Distribución Electrónica de la Fuerza de Frenado (EBD) 109
Control de Tracción (TCS) 109
Asistencia de Arranque en Pendiente (HHC) 109
Función de Descenso en Pendiente (HDC) 109
Función de Estacionamiento Confortable (CST) 109
Sistema de Dirección Asistida Eléctrica (EPS) 110
Control de Crucero 111
Sistema de Control de Crucero Adaptativo (ACC) 111
Sistema de Asistencia de Crucero Inteligente (IACC) 121
Asistencia Inteligente de Aparcamiento... 130
Asistente de Entrada y Salida Remota (RSIO)※ 130
Sistema de Imagen Panorámica 131
Asistencia de Seguridad 135
Sistema de Frenos de Emergencia Automático (AEB) 135
Sistema de Frenado Transversal en Marcha atrás (RCTB) 138
Sistema de Advertencia de Salida de Carril (LDW) 140
Sistema de Asistencia de Advertencia Trasera (LCDA) 142
Sistema de Mantenimiento de Carril de Emergencia (ELK) 147
Sistema de Reconocimiento de Señales de Límite de Velocidad (TSR) ※ 149
Sistema de Grabadora de Conducción 150
Sonido de Advertencia a Baja Velocidad para Exterior 152
Detección de Fatiga※ 153
Gancho de Tracción Trasero※ 154
Carga y descarga/repostaje de combustible 165
Carga y Descarga 165
Carga Lenta 165
Carga Rápida 167
Configuración de Corriente de Carga 168
Descarga Externa 168
Repostaje de Combustible 170
Repostaje de Combustible 170
Mantenimiento y autoservicio 172
Tabla de Mantenimiento Periódico 172
Lista de Verificación 179
Precauciones de Mantenimiento 179
Mantenimiento de la Batería de Tracción 179
Almacenamiento Prolongado del Vehículo 180
Inspección Mensual 180
Inspección Diaria 181
Limpieza y Mantenimiento 182
Carrocería y Accesorios 182
Luminarias 186
Escobillas del Limpiaparabrisas 188
Sustitución del Filtro del Aire Acondicionado 190
Depósitos de Líquidos 191
Aceite de Motor 191
Refrigerante 191
Líquido de Frenos 192
Líquido de Lavado de Parabrisas 193
Componentes Eléctricos 194
Caja de Fusibles 194
Acumulador 194
Neumáticos y Ruedas 197
Neumáticos 197

Sistema de Control de Presión de Neumáticos (TPMS) 200
Ruedas 202
Situaciones de Emergencia..... 204
Advertencias de Fallos y herramientas.... 204
Remolque..... 205
Elevación y Levantamiento..... 207
Actualización OTA※ 209
Rescate de emergencia 210
En caso de Emergencia..... 210
Sistema de Llamada de Emergencia (ECALL)※ 210
Contactar con el Servicio de Rescate en Carretera 211
Superación de la Autonomía..... 211
Corte de la Batería de Alto Voltaje..... 211
Abrir Puertas sin Electricidad 212
Abrir Portón Trasero sin Electricidad 212
Desbloqueo de Emergencia..... 213
Información para el Usuario..... 215
Manual de Instrucciones 215
Declaración de Disponibilidad de Funciones 216
Conformidad de Certificación..... 216
Declaración de Descargo de responsabilidad 232
Sistema de Registro de Datos de Eventos (EDR) 232
Sistema de Telemática del Vehículo.....232
Compartir Datos 233
Control de Calidad 233
Notificación de Defectos de Seguridad ...233
Identificación del Vehículo 234
Modelo y Número de Serie del Sistema de Propulsión Eléctrica 234
Ubicación y Modelo del Conjunto de la Batería de Tracción 234
Placa de Identificación 235
Código de Identificación del Vehículo 236
Parámetros Técnicos.....237
Dimensiones del Vehículo.....237
Masa del Vehículo.....237
Rendimiento del Vehículo.....238
Líquidos del Vehículo 238
Parámetros del Conjunto de la Transmisión de Propulsión Eléctrica.....239
Parámetros del Conjunto de Batería de Tracción 239
Motor 240
Parámetros de las Ruedas y los Neumáticos 241
Parámetros de Frenado 242
Parámetros de otros Conjuntos Principales 243
Especificaciones de la Batería 244
Diagrama de Áreas de Corte para Rescate de Emergencia 246

Precauciones

Instrucciones de Uso

Este manual contiene información sobre todos los modelos de la serie. Debido a las diferentes configuraciones entre modelos, el equipamiento real de su vehículo puede diferir de las descripciones del manual. En caso de diferencias, prevalecerá el vehículo que usted recibió. **Tenga en cuenta que las imágenes en este manual son ilustrativas. Los elementos marcados con "※" indican que dicha configuración no está incluida en todos los modelos.**

No compare el contenido de otras versiones del manual con el equipamiento y rendimiento de su vehículo, ni solicite compensación basándose en tales diferencias. Nos reservamos el derecho de realizar cambios cuando sea necesario sin previo aviso.

Sin la autorización escrita de nuestra empresa, ninguna parte de este manual puede ser reproducida o almacenada en ningún texto, incluyendo el uso parcial del contenido o la transcripción en otros documentos.

Al usar y operar este vehículo, cumpla estrictamente con las leyes y regulaciones locales.

La conducción asistida no puede sustituir la conducción, por lo que debe cumplir con las leyes y reglamentos, y utilizar el vehículo según las especificaciones en el manual de instrucciones de uso.

Al transferir el vehículo, proporcione el manual al nuevo propietario. El manual de instrucciones de uso es parte integrante efectiva del vehículo. Lea detenidamente todo el contenido de este manual, prestando especial atención a la información marcada como "PELIGRO", "ADVERTENCIA" y "ATENCIÓN", para minimizar los daños a usted y su vehículo.

Peligro

La ignorancia de los contenidos marcados como "Peligro" puede resultar en lesiones personales. Para evitar o reducir el riesgo de lesiones, se indica qué se debe hacer o qué está estrictamente prohibido.

Advertencia

Ignorar el contenido marcado como "ADVERTENCIA" puede resultar en daños al vehículo y su equipamiento. Para evitar o reducir el riesgo de daños al vehículo y equipamiento, se indica qué se debe hacer o qué está estrictamente prohibido.

Nota

Asuntos que deben observarse para facilitar el uso y mantenimiento.

Indica "Estrictamente prohibido...", "No hacer esto" o "No permitir que esto ocurra".

Indica "Peligro de alto voltaje, riesgo de descarga eléctrica, desmontaje prohibido para personal no profesional".

Nota

Los paneles decorativos interiores del vehículo no son impermeables. Durante el uso del vehículo debe prestar atención a la impermeabilidad, especialmente al aplicar película a los cristales, limpiar el interior o colocar vasos de agua o café. Asegúrese de tomar medidas de protección para evitar que los líquidos entren en los controladores del vehículo y causen anomalías en las funciones del vehículo.

Advertencia

- Al salir del vehículo, asegúrese de que esté en posición P antes de bloquearlo y apagarlo.
- Cuando el vehículo esté en estado "listo para conducir", no lo estacione sin supervisión. Puede confirmar si el vehículo está listo para conducir mediante el indicador READY.
- La fuerza de frenado proporcionada por la función de recuperación de energía en deslizamiento disminuirá a medida que aumenta la energía de la batería de tracción, y desaparecerá cuando la energía alcance el 100%. Reduzca la velocidad al entrar en tramos de descenso prolongado.
- Si el servicio técnico autorizado diagnostica una fuga eléctrica en el vehículo, no continúe usando el vehículo para evitar el riesgo de descarga eléctrica.

Peligro

- Todo trabajo en el sistema de alta tensión y la batería de tracción debe cumplir con los estándares y normas de este vehículo.
- Mantenga la llave del vehículo alejada para evitar el encendido accidental (especialmente para sistemas de bloqueo/arranque sin llave).
- En caso de incendio, abandone el área peligrosa y llame a los bomberos, informándoles de que se trata de un vehículo de nueva energía.
- Asegúrese de informar al personal de rescate de que el vehículo está equipado con una batería de tracción.

Accesorios, Repuestos y Modificaciones

No modifique el vehículo, las modificaciones pueden afectar la seguridad, manejo, rendimiento y vida útil, y pueden violar las regulaciones. Los daños y problemas de rendimiento causados por modificaciones no están cubiertos por la "garantía de calidad".

Si el vehículo necesita sustitución de piezas, use las piezas originales de nuestra compañía. De lo contrario, no estará cubierto por la "garantía de calidad".

Desguace de Vehículo y Reciclaje de Batería de Tracción

Si necesita dar de baja este vehículo, es imprescindible acudir al servicio técnico autorizado.

La batería de tracción es de iones de litio y debe ser procesada de manera segura por una empresa de reciclaje profesional.

Cuando la batería de tracción necesite reparación o sustitución, lleve el vehículo a un servicio técnico posventa con la capacidad correspondiente. Cuando el vehículo alcance los requisitos de desguace, debe llevarse a una empresa calificada de reciclaje y desmantelamiento de vehículos para el desmontaje de la batería de tracción. El propietario de la batería de tracción (empresas de arrendamiento de baterías, etc.) debe transferir la batería a un punto de servicio de reciclaje calificado. La transferencia de la batería de tracción a otras unidades o individuos, y el desmontaje no autorizado de la batería que resulte en contaminación ambiental o accidentes de seguridad, conllevarán la responsabilidad correspondiente.

Información de símbolos

Símbolo	Unidad representada	Símbolo	Unidad representada
L	Litro	A	Amperio
mL	Mililitro	V	Voltio
km	Kilómetro	W	Vatio
m	Metro	kHz	Kilohercios
cm	Centímetro	kPa	Kilopascales
mm	Milímetro	kW·h	Kilovatio hora
min	Minuto	KW/ (r/min)	Kilovatios (revolución por minuto)
s	Segundo	℃	Grados Celsius
ms	Milisegundo	%	Signo de porcentaje
kg	Kilogramo	N·m	Newton metro
km/h	Kilómetros por hora	(°)	Grado
r/min	Revoluciones por minuto	(′)	Minuto

Lista de Abreviaturas

Abreviatura	Significado
ABS	Antilock Brake System (Sistema Antibloqueo de Frenos)
ACC	Adaptive Cruise Control (Control de Crucero Adaptativo)
AEB	Automated Emergency Braking (Frenado de Emergencia Automático)
AR-HUD	Augmented Reality-head up display (Pantalla de Realidad Aumentada)
ALR	Automatically Locking Retaactor (Retractor de Bloqueo Automático)
APA	Automatic Parking Asist (Asistente de Aparcamiento Automático)
AUTO APPLY	Aotomatic Apply (Aplicación Automática)
AUTO HOLD	Automatic Parking Function (Función de Aparcamiento Automático)
BDC	Body Domain Controller (Controlador de Dominio de Carrocería)

Abreviatura	Significado
BCU	Battery Control Unit (Unidad de Control de Batería)
CAB	Curtain Airbag (Airbag de Cortina)
DAA	Drive Away Assist (Asistente de Salida)
DAB	Driver Airbag (Airbag del Conductor)
DBF	Dynamic Parking Function (Función de Estacionamiento Dinámico)
DVR	Digital View Reminder (Grabador de Vista Digital)
EBD	Electronic Brakeforce Distribution (Distribución Electrónica de Fuerza de Frenado)
EDR	Event Data Recorder (Grabador de Datos de Eventos)
EDS	E-drive ASSY (Sistema de Propulsión Eléctrica)
ELK	Mantenimiento en Carril de Emergencia (Emergency Lane Keeping)
ELK_re	Emergency Lane Keep_road edge (Corrección de Emergencia de Borde de Carretera)
ELK_LCS	Emergency Lane Keep_Lane Centering System (Sistema de Centrado de Carril de Emergencia)
EPB	Electrical Parking Brake (Freno de Estacionamiento Eléctrico)
EPS	Electric Power Steering (Dirección Asistida Eléctrica)
ESC	Electronic Stability Control (Control de Estabilidad Electrónico)
ESL	Electronic Shift Lever (Palanca de Cambios Electrónica)
HDC	Hill Decent Control (Sistema de Descenso de Pendientes)
HHC	Hill Hold Control (Control de Retención en Pendientes)
HMA	High-Beam Assist (Asistente de Luz Alta)
HTR	High Temperature Reclamp (Reapriete a Alta Temperatura)
IACC	Intelligent Adaptive Cruise Control (Control de Crucero Adaptativo Inteligente)
IP	Instrument Panel (Panel de Instrumentos)
LAS	Lane Assistant System (Sistema de Asistencia de Carril)
LCA	Lane Change Assist (Asistente de Cambio de Carril)
LCD	Liquid Crystal Display (Pantalla de Cristal Líquido)
LCDA	Lane Change Detection Assist (Asistente de Detección de Cambio de Carril)
LDW	Lane Departure Warning (Advertencia de Salida de Carril)
LED	Light Emitting Diode (Diodo Emisor de Luz)

Abreviatura	Significado
OTA	Over-the-Air Technology (Tecnología Inalámbrica)
PAB	Passanger Airbag (Conjunto del Airbag Frontal del Copiloto)
PDU	Power Distribute Unit (Unidad de Distribución de Energía)
PTC	Positive Temperature Coefficient (Coeficiente de Temperatura Positivo)
RADS	Rear Assistant Driving System (Sistema de Asistencia de Conducción Trasera)
RAR	Roll away reclamp (Función de Reajuste por Deslizamiento)
RCTA	Rear Crossing Traffic Alert (Alerta de Tráfico Cruzado Trasero)
RCTB	Rear crossing Traffic Braking (Frenado de Emergencia por Tráfico Cruzado Trasero)
RCW	Rear Collision Warning (Advertencia de Colisión Trasera)
RPA	Remote Parking Asist (Asistente de Aparcamiento Remoto)
RSIO	Remote Straight In&Out (Asistente de Entrada/Salida Remota)
SAB	Side Airbag (Airbag Lateral)
SEA	Side Exit Alert (Alerta de Salida Lateral)
SBR	Seatbelt Reminder (Recordatorio de Cinturón de Seguridad)
SRS	Supplemental Restraint System (Sistema de Retención Suplementario)
SVDC	Smart Vehicle Domain Controller (Controlador de Dominio Inteligente del Vehículo)
TBOX	Telematics Box (Caja Telemática)
TCS	Traction Control System (Sistema de Control de Tracción)
TFT	Thin Film Transistor (Transistor de Película Fina)
ITMS	Integration Temperature Management System (Sistema de Gestión Térmica Integrada)
TPMS	Tire Pressure Monitoring System (Sistema de Control de Presión de Neumáticos)
TSP	Telematics Service Provider (Proveedor de Servicios Telemáticos)
TSR	The Speed limit sign Recognition (Sistema de Reconocimiento de Señales de Límite de Velocidad)
USB	Universal Serial Bus (Bus Serie Universal)
VIN	Vehicle Identification Number (Número de Identificación del Vehículo)

Precauciones antes de Conducir

Antes de Entrar al Vehículo

Asegúrese de que todas las ventanas, retrovisores y luces exteriores estén limpios.

- Inspeccione visualmente los neumáticos para detectar daños, verificar la presión adecuada y asegurarse de que no haya objetos extraños en la banda de rodadura.
- Antes de retroceder, asegúrese de que no haya obstáculos detrás del vehículo.
- Verifique que los niveles del líquido de frenos y refrigerante sean adecuados.

Antes de Arrancar el Vehículo

- Después de sentarse, cierre todas las puertas.
- Ajuste la posición del asiento, el respaldo y el reposacabezas para mantener una postura correcta.
- Ajuste todos los espejos retrovisores a una posición adecuada.
- Asegúrese de que todos los ocupantes se hayan abrochado los cinturones de seguridad.
- Al encender el vehículo, verifique si hay luces de advertencia encendidas en la pantalla central.

Después de Arrancar el Vehículo

- Pise el pedal del freno; si escucha ruidos agudos o de fricción (chirridos metálicos), acuda inmediatamente al servicio técnico autorizado más cercano para una inspección.

Precauciones para el Uso de la Batería de Tracción

- La batería de tracción está ubicada en la parte inferior del vehículo; en caminos con baches, conduzca con precaución para evitar golpear la batería.
- Para garantizar la vida útil y seguridad de la batería, la corriente de carga se ajustará según la carga actual y la temperatura de la batería, el tiempo de carga variará en consecuencia.
- Con la batería en condiciones normales, la autonomía eléctrica puede variar según los hábitos de conducción, las condiciones de la carretera, la temperatura y el uso de los sistemas eléctricos del vehículo.
- Debido a las propiedades químicas de la batería, su capacidad se degradará naturalmente después de un período de uso y la autonomía eléctrica disminuirá correspondientemente, lo cual es normal. Si nota una degradación significativa en la autonomía eléctrica, acuda oportunamente al servicio técnico autorizado para verificar si está dentro del rango normal de degradación.

Precauciones sobre los Gases de Escape

Si detecta cualquier olor a gases de escape dentro del vehículo, debe inspeccionarlo inmediatamente. Si sospecha que los gases de escape están entrando al vehículo durante la conducción, abra primero todas las ventanas e inspeccione el vehículo inmediatamente.

No opere el motor en áreas sin ventilación o cerradas (como garajes), excepto para mover el vehículo hacia dentro o fuera.

Cuando el vehículo permanezca estacionado con el motor en marcha en un área abierta durante un período prolongado, ajuste el sistema de ventilación para que entre aire exterior y evite permanecer dentro del vehículo por mucho tiempo.

Precauciones para el Convertidor Catalítico

Si se produce una avería en el motor (como vibraciones anormales, ruido anormal del escape o una disminución evidente del rendimiento), acuda al servicio técnico autorizado para que realice la revisión correspondiente.

Está prohibido modificar cualquier componente del motor o del sistema de control de emisiones. Todas las intervenciones de revisión y ajustes deben ser realizadas por el servicio técnico autorizado.

El incumplimiento de estas medidas preventivas puede resultar en daños al convertidor catalítico, los cuales no estarán cubiertos por la garantía.

Marcas de Seguridad y Precauciones de Alta Tensión

Algunos componentes de los vehículos de nueva energía pueden comprometer la seguridad personal. Estos componentes tienen etiquetas de advertencia y está estrictamente prohibido tocarlos durante el uso, ya que existe riesgo de descarga eléctrica. (Si se requiere reparación, solo personal profesional calificado en operaciones de alta tensión puede desmontar de manera segura utilizando equipos y herramientas profesionales.)

Conjunto de la Transmisión Eléctrica

En la superficie del controlador, la cubierta de mantenimiento, la cubierta de la caja de conexiones del motor y otras superficies del conjunto de propulsión eléctrica (propulsión eléctrica delantera) se encuentran las siguientes etiquetas de advertencia.

Explicación del Color de los Cables de Alta Tensión

Los cables de alta tensión se identifican con el color naranja.

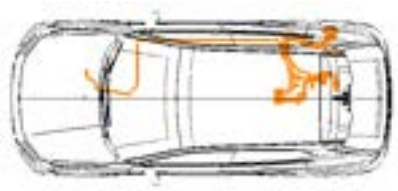

Conjunto de la Batería de Tracción

Las siguientes etiquetas de advertencia se encuentran en la superficie de la batería de tracción.

Conjunto del Calentador Eléctrico

El conjunto del calentador eléctrico se muestra en la siguiente figura.

Conjunto del Compresor

Las siguientes etiquetas de advertencia se encuentran en la superficie del conjunto del compresor.

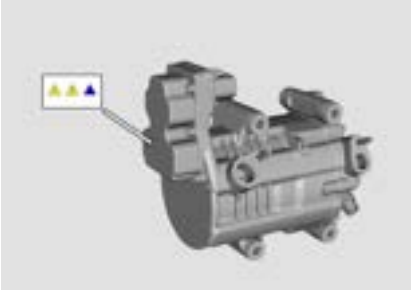

Llave del Vehículo

Introducción a los Tipos de Llaves

Tipos de llaves compatibles con este vehículo:

- Llave inteligente con control remoto: puede realizar el desbloqueo, bloqueo y localización del vehículo, así como abrir y cerrar el maletero.

Llave Inteligente con Control Remoto

Botones de la Llave

Botón de desbloqueo: desbloquea la puerta del conductor o todas las puertas; mantenga presionado por más de 2 segundos para bajar las ventanas con un solo toque.

Botón de bloqueo: bloquea la puerta del conductor o todas las puertas; mantenga presionado por más de 2 segundos para subir las ventanas con un solo toque.

Interruptor del maletero: presione dos veces en 2 segundos para abrir o cerrar el maletero.

Botón de localización: presione una vez para activar la función de localización del vehículo.

Localización del Vehículo mediante Llave

Con el vehículo estacionado (no en posición D o R), presione el botón de "localización" en la llave inteligente con un solo toque o presione dos veces firmemente el botón de "bloqueo" 2 segundos para activar la función de localización. El vehículo emitirá sonidos de bocina y las luces de advertencia parpadearán para indicar su ubicación.

Control Remoto de las Ventanas

Mantenga pulsado el botón de "bloqueo" o "desbloqueo" en la llave inteligente por más de 2 segundos para controlar la apertura o cierre completo de las cuatro ventanas.

Cambio de Modo de Desbloqueo

Mantenga pulsados simultáneamente los botones de "desbloqueo" y "bloqueo" en la llave inteligente por más de 4 segundos para alternar entre el modo de desbloqueo de cuatro puertas y el modo de desbloqueo de la puerta del conductor.

Sustitución de la Pila

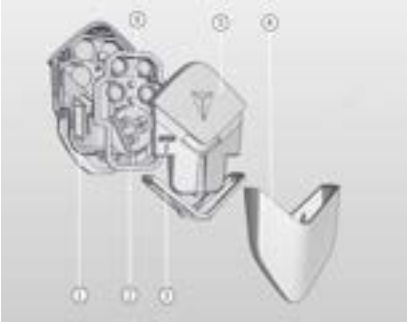

1. Carcasa inferior
2. Placa de circuito
3. Anillo decorativo
4. Tapa posterior
5. Carcasa superior
6. Pila

Como se muestra en la figura, la llave inteligente con control remoto está compuesta de 6 partes.

Pasos para Sustituir la Pila:

1. Como se muestra en la siguiente figura, sujete la tapa posterior con los dedos desde ambos lados de la llave, tire hacia abajo para retirarla y luego retire el anillo decorativo.

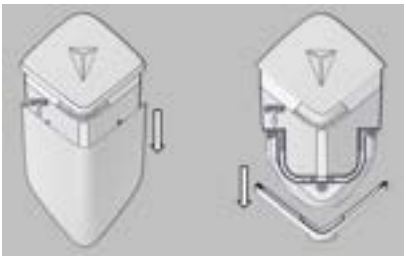

2. Como se muestra a continuación en la figura izquierda, inserte una lámina metálica, fina y rígida (o varilla) en la posición indicada por la flecha para separar las carcasas superior e inferior.

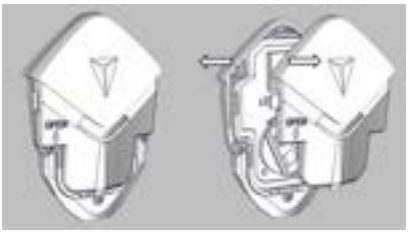

3. Retire la placa de circuito y extraiga la pila para reemplazarla.

4. Después de reemplazar la pila, vuelva a colocar la placa de circuito, una las carcasas superior e inferior, coloque el anillo decorativo y encaje la tapa posterior.

Nota

- No toque los circuitos para evitar daños por electricidad estática.
- Instale la pila con la polaridad correcta marcada, de lo contrario, dañará la placa de circuito.
- Las especificaciones de la nueva pila deben coincidir con las de la pila original del control remoto (3V, CR2032).
- Una manipulación incorrecta durante el reemplazo de la pila puede dañar la placa de circuito; se recomienda contactar con el servicio técnico autorizado para su reemplazo.
- Cuando la llave inteligente se coloca junto con dispositivos que contienen baterías o elementos metálicos como teléfonos móviles, ordenadores portátiles o tabletas, puede existir riesgo de fallo en la función de bloqueo/desbloqueo por detección.
- El entorno de trabajo de la pila es de -20 °C a 85 °C; fuera de este rango de temperatura la llave dejará de funcionar.

Sistema sin Llave

Condiciones que Afectan al Funcionamiento del Sistema sin Llave

El sistema sin llave puede no funcionar correctamente en las siguientes situaciones:

- La llave inteligente con control remoto no se encuentra dentro del área de activación.
- Hay cerca torres de televisión, centrales eléctricas, estaciones de radio, pantallas grandes, aeropuertos u otras instalaciones que generan ondas electromagnéticas fuertes o interferencias electromagnéticas.
- Hay cerca dispositivos electrónicos que emiten ondas de radio (como teléfonos móviles, ordenadores personales, convertidores de corriente, etc.).
- La llave inteligente con control remoto entra en contacto con objetos metálicos o está cubierta por

ellos (como lunas tintadas que contengan componentes metálicos o estén hechas de material metálico).

- Hay múltiples llaves inteligentes con control remoto operando simultáneamente en las cercanías.
- La energía de la pila de la llave inteligente con control remoto está agotada.

Nota

Los usuarios de dispositivos médicos electrónicos (como marcapasos) deben consultar al fabricante del dispositivo para obtener información relevante sobre el uso de dicho dispositivo bajo la influencia de ondas de radio. Las ondas de radio pueden tener efectos impredecibles en el uso de este tipo de dispositivos médicos.

Área de Activación

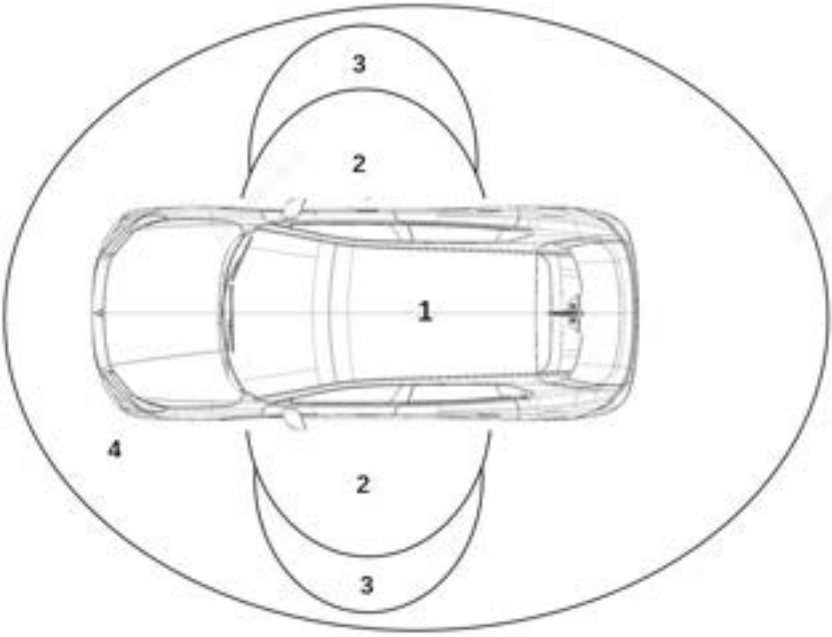

Zona 1: Área de activación interior del vehículo

Zona 2: Área de activación de desbloqueo por detección

Zona 3: Área de activación de bloqueo por detección

Zona 4: Área de largo alcance

Entrada sin Llave

Solo puede usarse esta función cuando la llave inteligente está dentro del área de activación de la función de entrada.

En la pantalla central toque [Centro del Vehículo]-[Carrocería]-[Asientos y Ventanas]-[Desbloqueo automático al acercarse]/[Bloqueo automático al alejarse] para realizar las configuraciones correspondientes.

Desbloqueo por Detección con Llave Inteligente

Desbloqueo por detección: Con las puertas bloqueadas, al llevar la llave inteligente y acercarse al área de largo alcance de activación de desbloqueo, el vehículo se desbloquea.

Bloqueo por Detección con Llave Inteligente

Bloqueo por detección: Con las puertas desbloqueadas y todas cerradas, al llevar la llave inteligente y alejarse del vehículo hasta alcanzar el área de largo alcance de activación de bloqueo, el vehículo se bloquea.

Arranque y apagado

Encendido/Arranque/Apagado del Vehículo

Encendido del Vehículo

Después de desbloquear el vehículo con la llave, el vehículo se encenderá automáticamente.

Arranque del Vehículo

Después del desbloqueo y encendido, con la llave dentro del vehículo y la palanca en posición P, pise el pedal del freno; el indicador READY en la pantalla central se iluminará de forma continua y el vehículo entrará en modo de conducción.

Si no se abre ninguna puerta dentro de los 30 segundos siguientes al desbloqueo y encendido, el vehículo se bloqueará y apagará automáticamente.

Nota

1. Si el aire acondicionado estaba encendido antes del último apagado, se encenderá automáticamente al encender el vehículo.
2. Al encender el vehículo, las luces se configuran por defecto en modo AUTO, y si la luz ambiental es tenue, los faros se encenderán automáticamente.
3. El vehículo no se puede arrancar durante el proceso de carga.

Apagado del Vehículo

Con el vehículo en posición P, se puede apagar mediante las siguientes operaciones:

1. Con el vehículo en posición P, sin ocupantes en los asientos del conductor y copiloto, y todas las puertas (incluido maletero) cerradas, use la llave para bloquear el vehículo y este se apagará automáticamente.
2. Con el vehículo en posición P, toque [Centro del Vehículo]-[Seguridad y Mantenimiento]-[Apagado con un Solo Toque] en la pantalla central, y el vehículo se apagará automáticamente.

Nota

El "Apagado con una Solo Toque" solo se puede realizar en posición P.

Después del "Apagado con una Solo Toque", el vehículo se puede volver a encender desbloqueándolo con la llave inteligente con control remoto.

Sistema Antirrobo

Descripción General del Sistema Antirrobo

Los vehículos equipados con sistema sin llave utilizan un sistema antirrobo avanzado que realiza la autenticación antirrobo a través de la llave inteligente, el módulo de control de carrocería y el módulo de control de propulsión.

Solo los vehículos que han completado la autenticación completa del sistema antirrobo pueden arrancar.

Modo Vigilancia

Si alguna puerta o el maletero permanece abierto, el estado de vigilancia no se activará.

Siga estos pasos para activar el estado de vigilancia:

1. Estacione el vehículo y detenga el sistema de propulsión, pulse el botón de bloqueo de la llave, la alimentación del vehículo cambiará a estado OFF;
2. Retire la llave del interior del vehículo;
3. Asegúrese de que el capó delantero, el maletero y todas las puertas estén cerrados;
4. Presione el botón de bloqueo de la llave para bloquearlo, los intermitentes parpadearán dos veces.

Después de completar estos pasos, el sistema antirrobo se activará exitosamente y entrará en estado de vigilancia.

Desactivación del Modo Vigilancia

Para vehículos con sistema sin llave, pulse el botón de desbloqueo de la llave para abrir la puerta y desactivar el estado de vigilancia de la carrocería. Cambie la alimentación al estado ON, la autenticación antirrobo del motor será exitosa.

Después del desbloqueo, si ninguna puerta ni el maletero se abre, o si el interruptor de arranque no se enciende en 30 segundos, las puertas se bloquearán automáticamente y se volverá al estado de vigilancia.

Modo Alarma

En modo vigilancia, cuando ocurre cualquiera de los siguientes eventos, se entra en modo alarma:

Cualquier puerta se abre sin usar el botón de la llave;

- El maletero se abre forzosamente
- El capó delantero se abre
- Cambios en el estado de la fuente de alimentación del vehículo

Al entrar en estado de alarma, sonará la bocina y los intermitentes parpadearán continuamente.

Nota

Active el sistema antirrobo cuando no haya ocupantes en el vehículo para evitar que el sistema entre en estado de alarma cuando los ocupantes salgan.

Durante el estado de alarma, el vehículo no podrá funcionar correctamente. No lo arranque.

Desactivación del Modo de Alarma

Después de activar el modo de alarma antirrobo, se puede desactivar mediante el desbloqueo con la llave inteligente o la aplicación del teléfono móvil.

Advertencia

No modifique ni instale otros sistemas antirrobo en el vehículo, ya que esto podría dañar la unidad de control central y afectar a los otros equipos eléctricos.

Advertencia

Los daños causados por la instalación o modificación no autorizada de otros sistemas eléctricos serán responsabilidad total del usuario y no estarán cubiertas por la garantía.

Sistema de Cierre Centralizado de Puertas

Control Exterior de Cerraduras de Puertas

Para los métodos de desbloqueo/bloqueo del vehículo, consulte la sección "Preparación para el Viaje - Llaves del Vehículo".

Maneta de puerta retráctil eléctrica※: Después de desbloquear el vehículo, la maneta se despliega automáticamente; tire de ella para abrir la puerta.

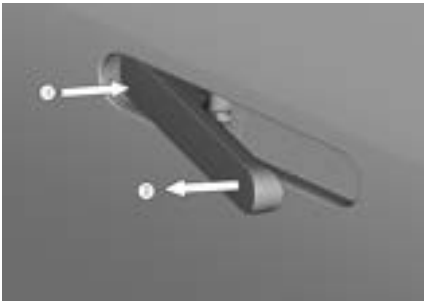

Maneta de puerta retráctil manual※: Después de desbloquear el vehículo, empuje la posición ① de la maneta como se muestra en la figura y tire de ella para abrir la puerta.

Control Interior de Cerraduras de Puertas

1. Maneta interior de puerta
2. Interruptor de bloqueo de control central

Maneta Interior de Puerta

Con la puerta cerrada y bloqueada, y el vehículo detenido, tire hacia arriba dos veces de la maneta para abrir la puerta.

Con la puerta cerrada pero desbloqueada, tire hacia arriba una vez de la maneta para abrir la puerta.

Las puertas con el seguro para niños activado no se pueden abrir mediante la maneta (consulte la sección "Preparación para el Viaje - Arranque y Cierre - Seguro para Niños").

Interruptor de Cierre Centralizado de Puertas

Presione el botón , el indicador del botón se iluminará y todas las puertas se bloquearán; cuando el indicador se apague, todas las puertas se desbloquearán.

Seguro para Niños

Cuando el seguro para niños está activado, la puerta correspondiente no se puede abrir desde el interior, solo desde el exterior. Una vez activado, compruebe que el seguro para niños funciona correctamente.

En la pantalla central toque [Centro del Vehículo]-[Carrocería]-[Asientos y Ventanas], toque [Seguro Izquierdo]/[Seguro Derecho] del seguro electrónico para niños o en el menú desplegable toque [Seguro para Niños de Puerta Trasera Izquierda]/[Seguro para Niños de Puerta Trasera Derecha] para activar o desactivar el seguro para niños de la puerta correspondiente.

Peligro

Si hay niños en el vehículo, active el seguro para niños. De lo contrario, los niños pueden abrir las puertas mientras se conduce, lo que puede resultar en lesiones para ellos mismos o para otros.

Desbloqueo por Colisión

Si con la alimentación del vehículo en posición ON o estado READY, se detecta una señal de colisión, todas las puertas se desbloquearán automáticamente (siempre que la batería, las cerraduras de las puertas y el circuito de alimentación funcionen con normalidad).

Desbloqueo por Sobrecalentamiento

Si cuando el vehículo está en posición ON o READY, se detecta el sobrecalentamiento de la batería, todas las puertas se desbloquearán automáticamente (siempre que la batería, las cerraduras y el circuito eléctrico funcionen con normalidad).

Bloqueo Automático en Movimiento

Cuando la velocidad es ≥3 km/h, las manetas de las cuatro puertas se retraen automáticamente; cuando la velocidad es ≥2 0km/h, las cuatro puertas se bloquean automáticamente.

En la pantalla central, toque [Centro del Vehículo]-[Carrocería]-[Asientos y Ventanas]-[Bloqueo Automático en Movimiento] para activar o desactivar la función de bloqueo automático en movimiento.

Sistema de Ventanas

1. Interruptor de bloqueo de ventanas
2. Interruptor de ventana de puerta delantera izquierda
3. Interruptor de ventana de puerta trasera izquierda
4. Interruptor de ventana de puerta trasera derecha
5. Interruptor de ventana de puerta delantera derecha

Cuando presione el botón de bloqueo de ventanas, el indicador del botón se iluminará y los pasajeros del asiento del copiloto y traseros no podrán operar las ventanas. Presione nuevamente el botón de bloqueo de ventanas y el indicador se apagará desactivando la función de bloqueo de ventanas del asiento del copiloto y traseras.

La apertura y cierre de las ventanas se divide en subida/bajada con un toque y subida/bajada por toques, las ventanas de las cuatro puertas se pueden controlar durante 1 minuto después del apagado del vehículo.

Nota

En ambientes fríos y húmedos, las ventanas eléctricas pueden no funcionar correctamente debido a la congelación.

Para prolongar la vida útil de los fusibles y evitar daños en el sistema de ventanas eléctricas, no opere dos o más ventanas simultáneamente.

Nota

No opere simultáneamente una ventana en direcciones opuestas, ya que esto detendrá el funcionamiento de la ventana.

El interruptor de la ventana tiene cinco posiciones con las siguientes funciones:

1. Posición de bajada con un solo toque
2. Posición de bajada manual
3. Posición media
4. Posición de subida manual
5. Posición de subida con un solo toque

Mueva ligeramente el interruptor de elevalunas hacia adelante una posición (posición de bajada manual) y manténgalo presionado para bajar la ventana; mueva nuevamente hacia adelante el interruptor de elevalunas a la próxima posición (posición de bajada automática) para bajar la ventana con un solo toque.

Mueva ligeramente hacia atrás el interruptor de elevalunas una posición (posición de subida manual) y manténgalo presionado para abrir la ventana; mueva nuevamente hacia atrás el interruptor de elevalunas a la próxima posición (posición de subida automática) para subir la ventana con un solo toque.

También puede controlar la apertura/cierre o el grado de apertura de las ventanas mediante el asistente de voz (por ejemplo: "abrir 50%").

Modo Antipinzamiento

La subida de ventanas con una sola pulsación tiene función antipinzamiento; si la ventana encuentra resistencia durante la subida, el cristal se detendrá automáticamente y retrocederá ligeramente. La zona antipinzamiento es de 4 a 200mm por debajo del marco decorativo de la ventana lateral.

Modo Supresión de Antipinzamiento

Cuando la ventana está en el estado antipinzamiento y se activa el antipinzamiento 2 veces consecutivas en 10 segundos, la función de subida de ventanas con un solo toque se desactivará temporalmente, la ventana solo podrá subir manualmente, bajar manualmente ni bajar con una sola pulsación.

Desactivación del Modo Antipinzamiento

La función de protección antipinzamiento de la ventana correspondiente se desactivará temporalmente y la función de subida con un solo toque no estará disponible en las siguientes situaciones:

1. Después de la supresión del antipinzamiento, si se activa nuevamente el antipinzamiento durante la subida en 10 segundos;
2. Se desconecta la alimentación de la batería auxiliar o si la alimentación es inferior a 6V.
3. El entorno de operación del cristal de la ventana cambia, el cristal ha superado la zona antipinzamiento;
4. Se interrumpe la señal de red.

Advertencia

Cuando el modo antipinzamiento está desactivado, asegúrese de que no haya obstáculos durante el cierre de la ventana correspondiente, de lo contrario existe riesgo de lesiones personales.

Inicialización del Modo Antipinzamiento

Si la función de subida con un solo toque y protección antipinzamiento de la ventana falla, puede inicializarla de la siguiente manera:

1. Asegúrese de que las puertas estén cerradas.
2. Pulse el interruptor de la ventana hacia atrás para subir el cristal hasta la parte superior y mantenga presionado el interruptor de 2 a 3 segundos;
3. Pulse el interruptor de la ventana hacia adelante para bajar el cristal hasta la parte inferior y mantenga presionado el interruptor de 2 a 3 segundos;
4. Mantenga pulsado el interruptor de la ventana hacia atrás e intente la subida automática del cristal.

Si la ventana no sube automáticamente, repita los pasos 2 y 3 para la configuración. Si después de varios intentos no se consigue, póngase en contacto con el servicio técnico autorizado.

Peligro

A pesar de la protección antipinzamiento, aún existe riesgo de lesiones por pinzamiento, asegúrese de que el área de cierre de la ventana esté libre de obstáculos. El modo antipinzamiento entrará en funcionamiento en las siguientes situaciones:

- Cuando el objeto es suave, liviano y delgado, como un dedo meñique.
- Solo deja un espacio de 4 mm.
- Después de un movimiento automático inverso, cierre manualmente la ventana de inmediato.

Esto significa que en estas circunstancias el modo antipinzamiento no puede proteger contra atrapamientos; asegúrese de que ninguna parte del cuerpo esté dentro del área operativa al cerrar.

Parasol Abatible Eléctrico※

Operación desde la pantalla central:

- Cuando el escritorio predeterminado sea el de control del vehículo, pulse y, a continuación, haga clic en [Parasol Eléctrico] sobre el modelo 3D.

Haga clic en [Abrir Totalmente] / [Cerrar Totalmente] / [Detener] para abrir, cerrar o detener el parasol eléctrico automáticamente.

- Al tocar [Abrir Todo], el parasol se abre automáticamente hasta una posición completamente abierta.
- Al tocar [Cerrar Todo], el parasol se cierra automáticamente hasta una posición completamente cerrada.
- Durante la apertura/cierre automático del parasol, al tocar [Detener], el parasol se detiene inmediatamente.

- Al tocar cualquier punto en la barra deslizante del parasol en el vehículo real, el parasol se abrirá o cerrará automáticamente hasta la posición correspondiente.
- En el menú desplegable, toque [Parasol] para abrir/cerrar automáticamente el parasol eléctrico. También puede controlar la apertura y cierre del parasol eléctrico mediante el asistente de voz.

Función de Antipinzamiento

En condiciones de funcionamiento de -20°C a 80°C, si el parasol eléctrico encuentra cierta resistencia al cerrarse, se detendrá automáticamente y se moverá en dirección contraria hasta abrirse completamente, sin responder a ninguna operación durante este proceso. La función volverá a la normalidad después de la apertura completa.

La función antipinzamiento solo se activa durante el funcionamiento automático del parasol eléctrico.

Peligro

A pesar de la protección antipinzamiento, existe riesgo de lesiones por pinzamiento; asegúrese de que el área de cierre del parasol eléctrico esté libre de obstáculos. La función de antipinzamiento no entrará en funcionamiento en las siguientes situaciones:

- Cuando el objeto es suave, liviano y delgado, como un dedo meñique;
- Solo deja un espacio de 4 mm.

Esto significa que en estas circunstancias la función de antipinzamiento no puede proteger contra atrapamientos; asegúrese de que ninguna parte del cuerpo esté dentro del área de cierre al cerrar.

Inicialización del Parasol Abatible Eléctrico

Cuando el parasol abatible no funciona en cualquier posición de apertura, puede intentar la inicialización: toque el botón [Cerrar Todo] en la pantalla central hasta que el parasol se cierre completamente para restaurar; si al tocar el botón [Cerrar Todo] aún no se puede cerrar completamente, mantenga pulsado el botón [Cerrar Todo] por más de 6 segundos para entrar en estado de inicialización.

Capó Delantero

Apertura del Capó

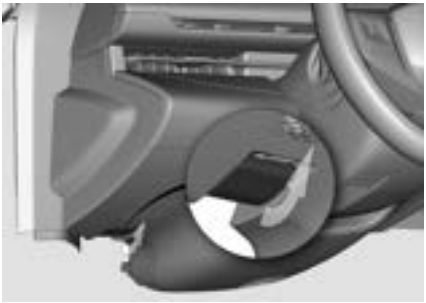

1. Tire de la palanca de apertura del capó ubicada en la parte inferior izquierda del salpicadero dos veces, el capó se abrirá parcialmente.
2. Levante ligeramente el capó, la varilla de soporte levantará automáticamente el capó.

Advertencia

Abra el capó delantero solo cuando la fuente de alimentación del vehículo esté en OFF y el freno de estacionamiento accionado.

Antes de abrir el capó delantero, asegúrese de que los limpiaparabrisas estén pegados al parabrisas, de lo contrario podría dañar ambos.

Cierre del Capó

Baje el capó hasta que caiga sobre el cierre del mismo.

Coloque ambas manos en la posición de las flechas (aproximadamente 100mm detrás del emblema del vehículo) y pulse de forma continuada para asegurar el cierre. Luego tire del borde delantero del capó (en la posición de los faros) para verificar si está correctamente cerrado.

Peligro

Antes de conducir, asegúrese de que el capó esté completamente cerrado (preste atención a las indicaciones en la pantalla central) para evitar accidentes causados por la apertura repentina del capó que podría obstruir la visión.

Nunca tire de la palanca de apertura del capó mientras el vehículo está en movimiento.

Maletero

Maletero Manual※

Apertura

- Con el vehículo desbloqueado o la llave inteligente cerca del maletero, pulse el botón de apertura en el exterior del mismo, levante el portón y cuando los amortiguadores lo sujeten, se abrirá automáticamente.
- Presione dos veces consecutivas el botón ²× de la llave inteligente en 2 segundos, levante el portón y cuando alcance los amortiguadores lo sujeten, se abrirá automáticamente.

Cerrar

Baje el portón trasero hasta que los amortiguadores lo sujeten, luego presione firmemente para cerrar y bloquear.

Maletero eléctrico※

- Mediante el botón del maletero:

- Apertura: Con el vehículo desbloqueado o la llave inteligente cerca del maletero, presione el botón de apertura en el exterior del portón.

- Cierre: Pulse el botón de cierre en el interior del portón.

- Mediante la llave:
  - Llave inteligente, presione dos veces consecutivas el botón 2X en 2 segundos.
- Mediante la pantalla central: Con la palanca en posición P, cuando el escritorio predeterminado es el de control del vehículo, toque y luego [Portón] en la parte trasera del modelo 3D del vehículo , o toque [Portón] en el menú desplegable para abrir o cerrar el portón.
- Tirando del portón: Con el portón en posición suspendida, tire manualmente hacia arriba o hacia abajo y el portón se abrirá o cerrará automáticamente.

Bloqueo del vehículo con el botón de cierre del maletero: Pulse rápidamente dos veces el botón de cierre interior del portón con un intervalo menor a 0,5 segundos, después del cierre del portón se ejecutará el comando de bloqueo, bloqueando todo el vehículo. Si no se cumplen las condiciones de bloqueo, se emitirá una advertencia.

Nota

Durante el funcionamiento eléctrico del maletero, evite empujar o tirar manualmente del portón.

Inicialización※

Después de reconectar el acumulador, si el maletero está abierto, debe cerrarse manualmente hasta la posición completamente cerrada para completar la inicialización; si el portón está cerrado, no se requiere ninguna acción.

Después de sustituir el controlador ECU del portón, se debe realizar el aprendizaje de inicialización de la apertura del portón. Por favor, póngase en contacto con el servicio técnico autorizado para realizar la operación de inicialización.

Ajuste de Altura※

El maletero eléctrico tiene función de memoria de altura máxima de apertura, utilizada para establecer la altura máxima de apertura del portón eléctrico.

- Mantenga el portón suspendido a la altura deseada, mantenga pulsado el botón interior del portón por más de 3 segundos hasta escuchar un "bip", la altura de apertura del portón se habrá configurado exitosamente.
- En la pantalla central, toque [Centro del Vehículo]-[Carrocería]-[Asientos y Ventanas]-[Apertura Máxima del Portón] para ajustar la altura de apertura del portón.

Modo Antipinzamiento※

Para su seguridad, el maletero está equipado con modo antipinzamiento.

Durante la apertura o cierre del portón, si encuentra una resistencia significativa, se activará la función antipinzamiento. Cuando se activa la función antipinzamiento, el portón se moverá levemente en dirección contraria y quedará suspendido.

Si se activa el antipinzamiento 3 veces consecutivas en un corto período, entrará en modo de protección antipinzamiento y no responderá a operaciones. Se debe cerrar manualmente el portón hasta que se bloquee, esperar aproximadamente 10 segundos para salir de este modo y la función volverá a la normalidad.

El modo antipinzamiento es solo una función auxiliar; al usar el portón, esté siempre atento para evitar atrapar personas u objetos durante la apertura y cierre automáticos.

Peligro

El modo antipinzamiento no reaccionará ante los siguientes elementos:

- Objetos blandos, ligeros y delgados, como los dedos.
- Los últimos 15 mm de la trayectoria de cierre.
- El espacio entre el techo panorámico y el alerón.

En estas situaciones, el modo antipinzamiento no puede prevenir que las personas queden atrapadas, existe riesgo de lesiones por pinzamiento. Al cerrar, asegúrese de que no haya partes del cuerpo u obstáculos en el área de cierre para evitar lesiones.

Modo de Protección Anti-Juegos※

Si se abre y cierra el maletero más de 5 veces consecutivas en un período corto, el portón entrará en modo de protección y no responderá a operaciones. Espere aproximadamente 10 segundos para salir de este modo y la función volverá a la normalidad.

Apertura de Emergencia del Maletero

En situaciones de emergencia, el maletero se puede abrir desde el interior siguiendo estos pasos:

1. Abata los asientos traseros y acceda al maletero.

2. Localice y retire la cubierta indicada en el portón.
3. Gire la manilla de operación blanca o amarilla hasta el tope hacia arriba o hacia abajo, y luego empuje el portón hacia arriba.

Configuraciones Prácticas

Parasol

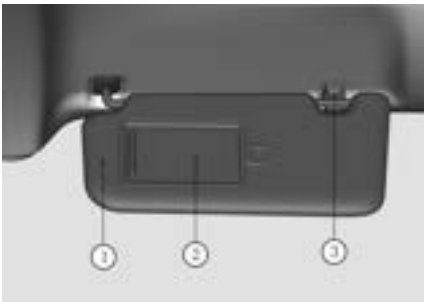

1. Parasol
2. Espejo de cortesía
3. Soporte fijo

El parasol evita que el conductor y los ocupantes se vean afectados por el deslumbramiento.

Baje el parasol, retire el extremo libre del soporte fijo y gírelo hacia el lateral para bloquear la luz lateral.

Nota

Cierre la tapa del espejo de cortesía antes de cerrar el parasol.

Reposabrazos

Reposabrazos

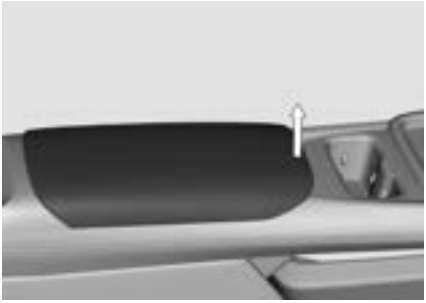

Tire hacia arriba del reposabrazos para abrir el compartimento.

Salidas de Aire Traseras

Ajuste de las salidas: Use la perilla de ajuste arriba/abajo/izquierda/derecha para controlar la dirección del flujo de aire y abrir/cerrar las salidas traseras.

Portavasos

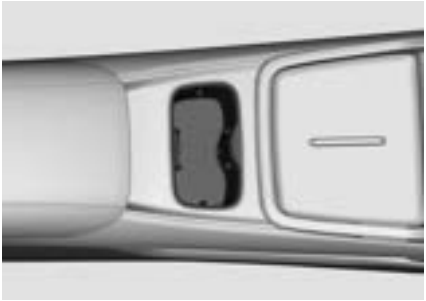

Peligro

Sólo coloque recipientes con tapa de tamaño adecuado en el portavasos; de lo contrario, el líquido podría derramarse causando lesiones personales y fallos en el vehículo.

Use recipientes ligeros y resistentes a golpes que deben contener líquidos no calientes para reducir el riesgo de lesiones en caso de accidente.

Compartimento de Almacenamiento del Maletero

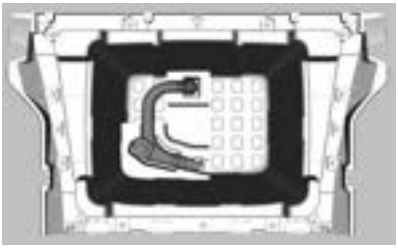

Una vez retirada la alfombra del maletero, puede utilizar el espacio de almacenamiento del compartimento del maletero para cargar objetos. El gancho de remolque trasero※ se encuentra en este lugar de almacenamiento.

Nota

La carga del compartimento de almacenamiento del maletero no debe superar los 25 kg, y no se deben cargar objetos puntiagudos ni artículos metálicos de alta densidad, ya que de lo contrario podría causar daños. No cargue objetos inflamables, explosivos, punzantes ni cortantes para evitar daños o lesiones.

Nota

Los líquidos deben almacenarse sellados para evitar fugas que dañen el vehículo. En caso de derrame, límpielo de inmediato. No permita que ninguna persona entre en la caja de almacenamiento del maletero. Antes de cerrarla, asegúrese de que no haya personas ni animales en su interior.

Toma de Corriente

Toma de Corriente del Maletero

La toma de corriente del maletero proporciona energía de 12 VCC para dispositivos eléctricos con potencia ≤120 W.

Advertencia

La potencia del dispositivo eléctrico no debe exceder los 120 W, de lo contrario dañará el fusible de la toma de corriente.

Adaptadores

Adaptador Delantero

Ubicado debajo del reposabrazos, permite cargar y transferir datos de dispositivos con interfaz Type-A en la parte delantera.

Adaptador Trasero

Ubicado debajo de las salidas de aire acondicionado traseras, permite cargar dispositivos con interfaz Type-A o Type-C en la parte posterior.

Nota

No inserte objetos extraños en los puertos Type-A o Type-C, no derrame agua u otros líquidos en los puertos, no desarme ni modifique los puertos Type-A o Type-C.

Carga Inalámbrica para Teléfonos Móviles ※

Este vehículo puede cargar teléfonos móviles con función de carga inalámbrica. La potencia de carga se ve afectada por factores como el tipo de teléfono móvil, temperatura del teléfono, energía de batería del teléfono, configuración de la batería y posición del teléfono. Los diferentes teléfonos móviles con carga rápida admiten diferentes potencias de carga; el cargador inalámbrico del vehículo admite una potencia máxima de carga de 50 W. Cuanto mayor sea la temperatura del teléfono, menor será la potencia

de carga; generalmente, la velocidad de carga es óptima cuando la batería está entre 20% y 80%; específicas varían según el teléfono. Algunos teléfonos móviles permiten configurar diferentes modos de carga, lo que también afectará el rendimiento de la misma. La posición óptima de carga inalámbrica se indica en las siguientes imágenes; la carga en posiciones no óptimas provocará mayor calentamiento y menor eficiencia de carga.

Activación y Desactivación de la Función de Carga Inalámbrica

La función de carga inalámbrica está activada por defecto; en la pantalla central toque [Centro del Vehículo]-[Carrocería]-[Otros Componentes]-[Carga Inalámbrica] para desactivar/activar esta función.

Uso de la Carga Inalámbrica

El área de carga inalámbrica está ubicada en el compartimento izquierdo frente al reposabrazos.

La barra de estado de la pantalla central muestra el estado de carga inalámbrica:

Cuando el icono de carga inalámbrica no muestra ninguna indicación, está en modo de espera.

Cuando el icono de carga inalámbrica muestra "Cargando", indica que está cargando.

Cuando el icono de carga inalámbrica muestra "Error de Carga", indica que hay un fallo y la función no está disponible.

Avisos

- Es normal que el dispositivo de carga inalámbrica y el teléfono móvil se calienten durante la carga; si la temperatura es demasiado alta, la carga se detendrá y se reanudará cuando la temperatura baje.
- No obstruya las rejillas de ventilación del panel de carga del teléfono móvil, ya que afectará a la disipación de calor y la velocidad de carga.
- No coloque objetos metálicos en el panel de carga del teléfono móvil, incluyendo envases metálicos como cajas de cigarrillos, cajas de leche, bolsas de aluminio o estaño.
- En carreteras irregulares, la carga inalámbrica puede detenerse y reanudarse intermitentemente; si el teléfono móvil se sale del área de carga inalámbrica, deberá volver a colocarlo en el área.
- Las fundas de teléfono móvil demasiado gruesas o metálicas pueden impedir la carga.
- Durante la actualización OTA del vehículo, la función de carga inalámbrica no estará disponible.

Nota

- No coloque tarjetas con chip como DNI o tarjetas bancarias en el área de carga durante la carga inalámbrica para evitar dañar las tarjetas.
- No derrame líquidos en el compartimento de almacenamiento para evitar que el líquido entre en el módulo de carga inalámbrica a través de las rejillas de ventilación y cause fallos.
- No coloque almohadillas decorativas sobre el panel de carga inalámbrica para evitar afectar la disipación de calor y la velocidad de carga del teléfono móvil.
- La función de carga inalámbrica tiene un efecto de calentamiento sobre los metales; asegúrese de que no haya objetos metálicos extraños en la parte posterior del teléfono móvil y en el área de carga antes de comenzar la carga, ya que podrían calentarse o dañarse, e incluso causar accidentes de seguridad. Los objetos metálicos extraños se refieren a otros objetos con componentes metálicos, incluidos pero no limitados a chips, tarjetas magnéticas, etc.

Peso en el Techo※

Al cargar mercancía en el techo, utilice los soportes de carga recomendados para reducir el riesgo de daños al vehículo y ayudar a garantizar la seguridad en la conducción. Siga cuidadosamente las instrucciones de instalación de los soportes de carga.

La carga externa afecta la aerodinámica, la maniobrabilidad y la sensibilidad a los vientos laterales del vehículo. El aumento de la resistencia afecta el consumo de energía y la autonomía.

- Coloque los objetos pesados lo más abajo posible.
- Distribuya el peso uniformemente sobre los soportes de carga.
- Conduzca con suavidad, evitando pisar a fondo el acelerador, frenadas bruscas o giros repentinos.
- Cuando no utilice los soportes de carga, retírelos para mejorar el rendimiento y la autonomía.

El peso máximo de carga en el techo es de 75 kg.

Internet del Vehículo y Cuenta

Conectividad del Vehículo

Descarga y Autenticación※

- **Descarga de la APP**

Puede descargar la APP desde la Apple Store o Google Play Store. Para información específica, consulte con el personal del servicio técnico autorizado.

- **Registro e Inicio de Sesión**

Después de descargar la APP, registre una cuenta usando la dirección de correo electrónico o número de teléfono móvil proporcionados al comprar el vehículo. Después del registro exitoso, ingrese la contraseña para iniciar sesión.

Por favor, seleccione correctamente el país/región donde compró el vehículo durante el inicio de sesión. Si la selección es incorrecta, no podrá vincular su vehículo.

- **Vinculación del Vehículo**

Después de iniciar sesión con la dirección de correo electrónico o el número de teléfono móvil de la compra del vehículo, haga clic en [Vincular Vehículo] para ver los vehículos que ha comprado y pulse [Confirmar Vinculación] para completar la vinculación. Después de completar la vinculación, podrá ver y controlar su vehículo.

Avisos

Una vez que haya completado la descarga de la APP - registro e inicio de sesión - vinculación del vehículo, podrá ver y controlar su vehículo mediante la APP. El método de registro, inicio de sesión y vinculación de vehículo puede variar ligeramente en algunos países y regiones. Puede consultar al personal del punto de servicio autorizado para que le ayude a completar el proceso anterior.

Cancelación de Servicios del Internet de Vehículos※

Si ya no necesita controlar el vehículo a través de la APP, puede desvincular por su cuenta en la APP.

Los pasos para desvincular el vehículo son los siguientes:

1. Inicie sesión en la APP del teléfono móvil en la cuenta que desea desvincular;
2. Haga clic en [Mi Vehículo] en la esquina superior izquierda para entrar en la página [Gestión de Vehículos];
3. Haga clic en el vehículo que desea desvincular y presione el botón [Desvincular Vehículo] en la ventana emergente;
4. Lea las instrucciones de desvinculación, pulse [Confirmar Desvinculación] e ingrese el código de verificación para completar la desvinculación.

Si necesita cancelar su cuenta, puede pulsar [Cancelar Cuenta] en [Centro Personal]-[Cuenta y Seguridad] en la esquina superior derecha y seguir las instrucciones para completar la cancelación de la cuenta.

Avisos

Si necesita cambiar el controlador del vehículo o ha ocurrido una compraventa que requiere cambiar la cuenta de control, visite el punto de servicio técnico autorizado para que el personal le ayude a completar la desvinculación o el cambio de vinculación.

Después de una desvinculación exitosa, su vehículo ya no podrá utilizar los servicios de conectividad.

Centro Personal※

- **Cuenta y Seguridad**

En esta sección puede ver la información de vinculación de la cuenta actual, modificar la contraseña de inicio de sesión y cancelar la cuenta.

- **Configuración**

En esta sección puede configurar el idioma utilizado, cambiar la unidad de medida de kilometraje, gestionar los permisos de la APP, etc.

- **Sobre Nosotros**

En este apartado, puede ver la información de la versión actual de la APP, obtener el contenido de las políticas de privacidad y el acuerdo de usuario, y obtener más información sobre nosotros.

Control del Vehículo por Móvil

Nota: Debido a las diferentes configuraciones de los modelos, las funciones de control varían ligeramente. Por favor, consulte la interfaz real como referencia.

- **Mi Vehículo**

En la página "Mi Vehículo", puede ver el vehículo asociado a usted y su información.

- **Verificación del Estado del Vehículo**

Puede usar la APP móvil para verificar remotamente el estado del vehículo, incluyendo el estado de las cerraduras del vehículo, etc.

- **Control del Vehículo※**

Toque el icono [Cerradura] para controlar el bloqueo y desbloqueo del vehículo;

Toque el icono [Ventanas] para controlar la apertura y cierre de las ventanas;

Toque el icono [Maletero] para controlar la apertura y cierre del maletero;

Toque el icono [Luces y Bocina] para activar las luces intermitentes y la bocina.

- **Temperatura※**

En la sección de aire acondicionado, puede ver la temperatura interior del vehículo, encender o apagar el aire acondicionado y ajustar su temperatura. En la sección de asientos, puede activar, desactivar y ajustar la ventilación o la calefacción de los asientos.

- **Batería※**

En el área de la tarjeta de batería, puede verificar el estado de carga del vehículo. Entre en la página de batería para usar más funciones. Incluye la programación remota de carga, verificación del tiempo restante de carga, etc.

- **Programación※**

  En la interfaz de programación, puede establecer planes de salida para programar la función de precalentamiento de la batería, facilitando su viaje. Tenga en cuenta que esta función requiere tiempo para ejecutarse, por favor establezca el tiempo de viaje planificado de manera razonable.

- **Manual※**

  Puede usar esta función para consultar el manual de instrucciones del vehículo en su teléfono móvil.

Cuenta

Inicio de Sesión

Inicio de Sesión por Código QR

Toque [Avatar del Propietario] en la pantalla central para mostrar la interfaz de inicio de sesión por código QR, use la aplicación móvil para escanear el código y acceder a la cuenta personal.

Pantalla Central

Visualización de Interfaz

Después del arranque de la pantalla central, la información que se muestra en la interfaz de inicio incluye la siguiente. Consulte el vehículo real para más detalles.

1. Página de Inicio (HOME): Toque para volver al escritorio predeterminado desde cualquier interfaz.
2. Centro de Aplicaciones: Toque para mostrar el centro de aplicaciones.
3. Centro del Vehículo: Incluye funciones de iluminación, sonido, visualización, etc.
4. Tarjetas de Acompañamiento de Escena Completa: Incluye tarjetas de información de conducción, mapas, música y otros accesos directos; deslice hacia la izquierda o derecha para cambiar entre tarjetas; manténgalo pulsado para entrar en modo de edición y agregar o eliminar accesos directos de otras aplicaciones; admite deslizamiento vertical para expandir y contraer.
5. Barra de Menú Inferior: Incluye ventilación y calefacción de asientos※, ajuste de temperatura y volumen del aire acondicionado, desempañador delantero y otras funciones; manténgalo pulsado para abrir el área de edición personalizada y personalizar iconos de aplicaciones y controles de aire acondicionado.
6. Iconos Fijos: Muestra permanentemente los iconos de imagen panorámica y ajuste de volumen.
7. Barra de Estado Superior: Muestra el avatar de la cuenta del propietario, datos de red móvil, grabación de la cámara de conducción, estado de autorización de uso de datos de seguridad, hora y otra información del estado.

8. Menú Desplegable: Deslice hacia abajo desde la parte superior para acceder al menú desplegable, donde puede cambiar la pantalla predeterminada, ajustar el brillo de la pantalla, etc.
9. Área de visualización de velocidad e indicadores luminosos.

Menú Desplegable

Deslice hacia abajo desde la parte superior de la pantalla central para abrir el menú desplegable, donde podrá seleccionar y cambiar el escritorio predeterminado, así como ajustar el brillo de la pantalla central, volumen, etc. Consulte el vehículo físico para más detalles.

Centro del Vehículo

Acceso: Toque el icono [Centro del Vehículo] en la barra de acceso rápido inferior para acceder a la interfaz de operación.

En la interfaz del Centro del Vehículo, puede operar funciones de conducción, conducción inteligente, carrocería, iluminación, energía, sonido, visualización, conexión, voz, seguridad y mantenimiento, etc.

Ajuste de Rotación de Pantalla※

Método 1: Ajuste manual.

En la pantalla central toque [Centro del Vehículo]-[Visualización]-[Rotación de Pantalla Central] en la barra de progreso para ajustar manualmente el ángulo de rotación de la pantalla central hacia el lado del conductor o del copiloto.

En la pantalla central toque [Centro del Vehículo]-[Visualización]-[Centro] para devolver la pantalla central a su posición central con un solo toque.

En la pantalla central toque [Centro del Vehículo]-[Visualización]-[Calibrar] para calibrar el ángulo de rotación y la posición de la pantalla central.

Método 2: Control por voz.

Puede activar el asistente de voz diciendo "¡Hi, deepal!" y luego usar comandos de voz para controlar la función de rotación de la pantalla central.

Sistema de aire acondicionado

Operaciones Básicas

Puede controlar el sistema de aire acondicionado a través de la interfaz del aire acondicionado en la pantalla central o mediante comandos de voz. El sistema de aire acondicionado proporcionará una temperatura adecuada y un ambiente limpio según sus ajustes, satisfaciendo sus diferentes necesidades de uso del vehículo.

Nota: Activar el sistema de aire acondicionado aumentará el consumo de energía del vehículo, se recomienda un uso razonable.

1. Interruptor del Aire Acondicionado

   Toque este botón para encender/apagar rápidamente el sistema de aire acondicionado.

2. Modo de Control Automático del Aire Acondicionado AUTO

   Toque el botón AUTO para que el sistema de aire acondicionado entre en modo de control automático. Solo necesita establecer la temperatura y el sistema ajustará automáticamente el volumen de aire, la circulación interior/exterior y el modo de salida.

   Después de activar el modo AUTO, si cambia manualmente cualquier ajuste de "volumen de aire", "modo de salida de aire" o "selección de estado", el sistema saldrá del modo AUTO.

3. Selección de Estado

   Para enfriamiento, toque el botón hasta llegar a ; para calefacción, toque hasta llegar a ; para ventilación, toque hasta llegar a ; en modo AUTO, el botón muestra el icono .

4. Ajuste del Volumen de Aire

   Para cambiar rápidamente el volumen de aire, arrastre la barra deslizante o toque los iconos del ventilador en ambos extremos de la barra, así como cualquier posición en la barra para cambiar el volumen de aire.

5. Modo de Enfriamiento Máximo MAX

   Toque el botón MAX/AC para que el sistema de aire acondicionado entre en modo de enfriamiento máximo, con volumen de aire en nivel 8 y temperatura establecida en LO.

6. Circulación Interior/Exterior

   Toque este botón para establecer consecutivamente el modo de entrada de aire del sistema como circulación interior o exterior .

7. Descongelación Trasera

   Toque este botón para activar la descongelación del parabrisas trasero.

8. Descongelación Delantera

Cuando el interior del vehículo se empañe, toque este botón para activar el modo de descongelación delantera; el sistema de aire acondicionado se activará y funcionará con un volumen de aire alto, el modo de salida de aire cambiará a parabrisas y la circulación cambiará a exterior.

9. Botón de Acceso a la Página de Control del Aire Acondicionado

Toque este botón para acceder rápidamente a la interfaz de usuario del aire acondicionado.

10. Ajuste de Temperatura 22.5

Toque las flechas a ambos lados del valor de temperatura o arrastre las barras de temperatura en ambos lados de la pantalla para ajustar rápidamente la temperatura del aire acondicionado. El rango de ajuste es LO, 18,0~32,0, HI.

11. Calefacción del Parabrisas Delantero ※

Pulse este botón para activar/desactivar la calefacción del parabrisas delantero.

12. Modo de Salida de Aire

Toque este botón para establecer el modo de salida de aire: cara, cara-pies, pies, pies-parabrisas y parabrisas.

13. Configuración del Aire Acondicionado

Toque este botón para acceder a la interfaz de configuración del aire acondicionado, donde puede activar/desactivar las siguientes funciones: desempañado automático, ventilación automática al desbloquear, ventilación con bajada de ventanas al desbloquear.

Desempañado Automático: El sistema de aire acondicionado activará automáticamente la función de desempañado del parabrisas y ventanas para evitar al máximo el empañamiento.

Ventilación Automática al Desbloquear: al desbloquear el vehículo con este cerrado, el sistema de aire acondicionado se activará y funcionará con un flujo de aire elevado. Este modo se desactivará automáticamente después de un tiempo. Abrir la puerta también interrumpirá el funcionamiento de este modo.

Ventilación con Bajada de Ventanas al Desbloquear: Cuando el vehículo esté bloqueado, mantenga pulsado el botón de desbloqueo de la llave, el sistema de aire acondicionado se activará con un volumen de aire alto y las ventanas bajarán. Este modo se desactivará automáticamente después de un tiempo. Abrir la puerta también interrumpirá el funcionamiento de este modo.

Nota: Las funciones anteriores están sujetas al estado del vehículo y pueden no estar disponibles bajo ciertas condiciones, lo cual es normal. Como en situaciones de baja temperatura, batería baja, etc.

Ajuste Manual de las Salidas de Aire

1. Salida de Aire Izquierda

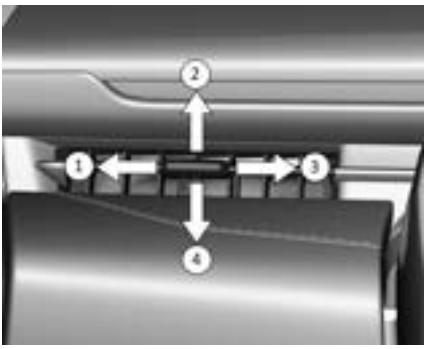

Ajuste de dirección del aire: direcciones ① y ③ para ajustar la dirección de aire entre la izquierda y la derecha, direcciones ② y ④ para ajustar la dirección de aire hacia arriba y abajo.

Cierre de la salida: deslizar hasta la posición límite en dirección ③.

2. Salida de Aire Central

Ajuste de dirección del aire: direcciones ①, ③ y ⑤, ⑦ para ajustar la dirección de aire entre la izquierda y la derecha, direcciones ②, ④ y ⑥, ⑧para ajustar la dirección de aire hacia arriba y abajo.

Cierre de la salida: deslizar hasta la posición límite en direcciones ① y ⑦.

3. Salida de Aire Derecha

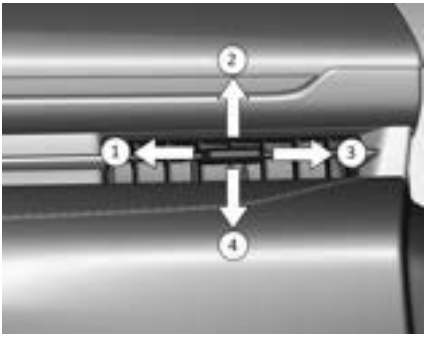

Ajuste de dirección del aire: direcciones ① y ③ para ajustar la dirección de aire entre la izquierda y la derecha, direcciones ② y ④ para ajustar la dirección de aire hacia arriba y abajo.

Cierre de la salida: deslizar hasta la posición límite en dirección ①.

Viaje seguro

Asientos

Descripción General de los Asientos

Posición delantera y trasera del asiento y estado de ángulo del respaldo configurados para este modelo de vehículo:

- Posición longitudinal: El asiento se desplaza hacia adelante 30 mm desde su posición más posterior.
- Estado del ángulo diseñado del respaldo: Es el ángulo entre la línea del torso del maniquí y la vertical cuando se coloca el maniquí en el asiento. El ángulo de diseño del respaldo es de 25° para los asientos delanteros y de 28° para los traseros.

Postura Correcta

Solo con el correcto uso de los asientos, reposacabezas, cinturones de seguridad y airbags se puede proporcionar la máxima protección en caso de colisión. Recomendamos lo siguiente antes de iniciar la marcha del vehículo:

- Ajuste correctamente la posición del asiento, asegurándose de que tanto el asiento como el respaldo estén bloqueados en la posición deseada, evitando inclinar demasiado el respaldo del asiento.
- Mantenga suficiente distancia de seguridad entre el conductor y el volante, inclinando el volante hacia abajo para que el airbag apunte al pecho.
- Adopte una postura correcta al sentarse, manteniéndose erguido y apoyado en el respaldo del asiento.
- Use correctamente el cinturón de seguridad (ver detalles en el capítulo "Viaje Inteligente-Viaje Seguro-Cinturones de Seguridad").

Peligro

No conducir antes de que los pasajeros estén correctamente sentados. No permitir que los pasajeros se sienten sobre respaldos plegados, en el compartimento de equipaje o sobre la carga.

No permitir que los pasajeros se pongan de pie o se muevan entre asientos durante la conducción, para evitar riesgo de lesiones o muerte en caso de frenado de emergencia o colisión.

No colocar objetos de peso desigual u objetos afilados (agujas, clavos, etc.) sobre los asientos.

No modificar ni sustituir los asientos con airbags laterales ni sus fundas para evitar interferir con la activación normal del sistema de airbags laterales o causar un despliegue accidental, lo que conlleva riesgo de lesiones.

Existe riesgo de lesiones durante un frenado de emergencia o colisión del vehículo si la postura al estar sentado es incorrecta o no se usa el cinturón de seguridad.

Peligro

Al ajustar los asientos, no colocar las manos debajo del asiento o cerca de las partes móviles para evitar pellizcos.

Prohibido reclinar excesivamente el respaldo. Si se reclina sobre el asiento, el cinturón de seguridad lumbar puede aplicar presión directamente sobre el abdomen, o el cuello puede tocar el cinturón del hombro, existiendo riesgo de lesiones graves en caso de colisión.

El despliegue del airbag libera instantáneamente con una fuerza enorme; el uso incorrecto del cinturón de seguridad o posturas anormales pueden causar lesiones en partes vulnerables como cabeza y cuello de los ocupantes. Especialmente para los niños, estas lesiones pueden ser fatales.

Peligro

Prohibido ajustar los asientos durante la conducción para evitar movimientos inesperados que puedan causar pérdida de control del vehículo y lesiones personales.

No colocar objetos debajo de los asientos, ya que pueden obstaculizar el ajuste, afectar al mecanismo de bloqueo o activar accidentalmente la palanca de ajuste de posición causando movimientos repentinos y la pérdida de control del vehículo.

Advertencia

No se recomienda agregar almohadillas sobre la superficie de los asientos. El tamaño, forma o disposición inadecuada de las almohadillas adicionales en el asiento pueden causar que el SBR (Sistema de Recordatorio del Cinturón de Seguridad) no funcione correctamente.

Ajuste de los Asientos Delanteros

Asiento Eléctrico del Conductor

1. Interruptor de soporte lumbar※, permite ajustar la elevación del soporte lumbar del asiento (conductor).
2. Interruptor de deslizamiento adelante/atrás y ajuste de altura, permite ajustar el movimiento adelante/atrás y la altura del asiento (conductor).
3. Interruptor de ajuste del ángulo del respaldo, permite ajustar el ángulo del respaldo del asiento.

Asiento Eléctrico del Copiloto

1. Interruptor de ajuste del ángulo del respaldo, permite ajustar el ángulo del respaldo del asiento.
2. Interruptor de deslizamiento adelante/atrás y soporte para piernas※, permite ajustar el deslizamiento del asiento adelante/atrás y el soporte para piernas※.

Ajuste de Asientos Delanteros por Pantalla※

En la pantalla central, toque [Centro del Vehículo]-[Carrocería]-[Asientos y Ventanas]-[Ajuste y Memoria de Asiento del Conductor]/[Ajuste y Memoria de Asiento del Copiloto] para acceder a la interfaz de control del asiento correspondiente. Toque los botones correspondientes para ajustar el ángulo del respaldo, altura del asiento (conductor), ángulo del soporte para piernas (copiloto) y posición adelante/atrás del asiento.

Función de Memoria del Asiento del Conductor※

En la pantalla central, toque [Centro del Vehículo]-[Carrocería]-[Asientos y Ventanas]-[Ajuste y Memoria de Asiento del Conductor] para acceder a la interfaz de control del asiento del conductor:

- Ajuste el asiento del conductor a la posición deseada, toque [Guardar] en [Conducción] en la pantalla central. Cuando aparezca "Guardado exitosamente", la posición actual se almacenará en la cuenta actual.
- También puede ajustar y guardar las posiciones del asiento en [Reserva] y [Descanso], almacenándolas en la cuenta actual para facilitar su uso.

Función de Memoria del Asiento del Copiloto※

En la pantalla central, toque [Centro del Vehículo]-[Carrocería]-[Asientos y Ventanas]-[Ajuste y Memoria de Asiento del Copiloto] para acceder a la interfaz de control del asiento del copiloto.

- Ajuste el asiento del copiloto a la posición deseada, toque [Guardar] en [Común] en la pantalla central. Cuando aparezca "Guardado exitosamente", la posición actual se almacenará en la cuenta actual.
- También puede ajustar y guardar las posiciones del asiento en [Reserva] y [Descanso], almacenándolas en la cuenta actual para facilitar su uso.

Entrada/Salida Confortable del Asiento del Conductor※

En la pantalla central, toque [Centro del Vehículo]-[Carrocería]-[Asientos y Ventanas]-[Entrada/Salida Confortable del Asiento del Conductor] para activar o desactivar la función de entrada/salida confortable del asiento del conductor.

Entrada/Salida Confortable del Asiento del Copiloto※

En la pantalla central, toque [Centro del Vehículo]-[Carrocería]-[Asientos y Ventanas]-[Entrada/Salida Confortable del Asiento del Copiloto] para activar o desactivar la función de entrada/salida confortable del asiento del copiloto.

Ventilación/Calefacción de Asientos※

En la pantalla central, pulse para acceder a la interfaz de [Aire Acondicionado] - [Asientos Confortables], o pulse para acceder a la interfaz de [Asientos Confortables] a fin de activar o desactivar, así como ajustar los niveles de las funciones de ventilación y calefacción de los asientos. La función se ajusta en ciclo: "nivel 3, nivel 2, nivel 1, desactivado".

También puede activar la función de ventilación/calefacción de los asientos delanteros a través de la aplicación móvil.

Peligro

Existe riesgo de sobrecalentamiento o quemaduras al usar la función de calefacción de asientos. Se debe mantener extrema precaución. Especialmente durante su uso prolongado, ajuste el interruptor de calefacción según las condiciones reales, con especial atención en los siguientes ocupantes:

Ancianos, bebés, niños, enfermos, personas con discapacidad y mujeres embarazadas;

Personas con piel sensible;

Personas fatigadas, bajo efectos del alcohol o medicamentos que causan somnolencia (como pastillas para dormir o medicamentos para el resfriado).

Advertencia

No colocar mantas, almohadillas u otros artículos aislantes sobre el asiento cuando se use la función de calefacción.

Ajuste del Reposacabezas

En este modelo, los reposacabezas de los asientos delanteros son ajustables en altura. En los asientos traseros solo los reposacabezas laterales son ajustables en altura, el reposacabezas central tiene una sola posición pero puede retirarse. Para subirlo no es necesario desbloquear, simplemente tire hacia arriba; para bajarlo o retirar el reposacabezas, primero pulse el botón de desbloqueo en el tubo guía del reposacabezas y luego ajuste o retire. Al subir o bajar el reposacabezas, sosténgalo desde abajo para levantarlo, no tire de la tira de sujeción superior para evitar dañarlo.

Peligro

Está prohibido ajustar el reposacabezas mientras el vehículo esté en movimiento.

No utilice almohadillas en el respaldo del asiento.

No conduzca vehículos que no estén equipados con reposacabezas.

Asientos Traseros

- Tire hacia adelante del tirador ubicado en la parte inferior delantera del cojín del asiento 40/60, después de desbloquear, levante el cojín y gírelo hacia adelante.

- Tire hacia arriba de la correa de desbloqueo del respaldo del asiento trasero, luego pliegue el respaldo hacia adelante.

Precauciones al abatir el respaldo: si no es una situación de emergencia y necesita abatir el respaldo, primero gire el cojín del asiento hasta la posición abierta, y al mismo tiempo, gire la hebilla del cinturón de seguridad hacia el suelo antes de abatir el respaldo. Durante el proceso de devolver el cojín del asiento a la posición de uso, para evitar que la hebilla del cinturón quede dañada por la presión del cojín, mantenga la hebilla del cinturón de seguridad girada hasta su posición final. Después de instalar el cojín del asiento, compruebe si la hebilla del cinturón de seguridad está cubierto o presionado por el cojín. Si la hebilla del cinturón de seguridad está cubierta o presionada, vuelva a instalar el cojín del asiento. Abata el cojín del asiento hacia adelante hasta la posición abierta. Durante el proceso de abatir el respaldo, debe retirar los reposacabezas izquierdo y derecho.

- Tire hacia adelante de la correa en la parte superior del reposabrazos central trasero para abatirlo.

Cinturones de Seguridad

Cuando el vehículo sufre una colisión o un frenado de emergencia inesperado, se genera una gran fuerza de inercia. El cinturón de seguridad es el dispositivo de protección más básico y efectivo.

El cinturón de seguridad puede sujetar a los ocupantes en sus asientos, evitar con efectividad colisiones con componentes interiores y absorber gran cantidad de energía cinética, reduciendo el grado de lesiones de los ocupantes.

Llevar correctamente abrochado el cinturón de seguridad también es un requisito importante para que el airbag cumpla su función protectora. Cuando los ocupantes no llevan abrochado correctamente el

cinturón de seguridad o adoptan una postura anormal, la enorme energía generada en el momento de la activación del airbag puede causar lesiones en zonas vulnerables como la cabeza y el cuello de los ocupantes del vehículo.

Para maximizar la función protectora del cinturón de seguridad, recomendamos lo siguiente antes de iniciar la marcha del vehículo:

- Use correctamente el cinturón de seguridad;
- Ajuste el asiento para que el respaldo quede cerca de la posición vertical, asegurando una postura correcta.
- Ajuste el cinturón de seguridad para que se ajuste al cuerpo de forma más cómoda.

Peligro

Inspeccione periódicamente todos los componentes del cinturón de seguridad y reemplace los cinturones dañados o que no funcionen.

Un cinturón de seguridad es sólo para un ocupante.

La hebilla del cinturón de seguridad sólo coincide con la lengüeta correspondiente a esa posición en el vehículo. Está prohibido usar otras lengüetas para insertarlas en la hebilla en lugar de la lengüeta original del vehículo, ya que esto podría causar que la hebilla falle, resultando en riesgos como la imposibilidad de insertar la lengüeta original del vehículo en la hebilla o que la hebilla no pueda asegurar la lengüeta.

Después de un accidente, es necesario sustituir cualquier cinturón de seguridad que haya sido utilizado y estirado.

Cuando el respaldo del asiento está muy reclinado, en caso de colisión, la banda abdominal puede ejercer una gran presión sobre el abdomen, y el cinturón podría presionar el cuello causando lesiones. Cuanto mayor sea la velocidad del vehículo, mayor será el riesgo de lesiones. Asegúrese de ajustar el asiento a la postura correcta para garantizar que el cinturón de seguridad cumpla la función protectora prevista.

Prohibido modificar o desmontar el cinturón de seguridad sin autorización. Para reparación o sustitución, contacte con el servicio técnico autorizado.

Nota

El cinturón de seguridad no debe estar apretado ni torcido durante su uso.

El cinturón de seguridad no debe entrar en contacto con objetos afilados o frágiles mientras está abrochado.

La ropa demasiado holgada (como abrigos) puede interferir con la función del cinturón de seguridad.

No extraiga el cinturón de seguridad rápidamente, ya que una operación demasiado rápida puede activar el mecanismo de bloqueo del cinturón, lo que finalmente provocará que el cinturón se atasque y no pueda ajustarse correctamente.

El cinturón de seguridad debe mantenerse limpio, ya que la suciedad puede interferir con el funcionamiento del mecanismo de retracción automática del cinturón de seguridad.

La hebilla no debe ser obstruida por papel u objetos similares, ya que esto impedirá el correcto acoplamiento de la lengüeta y la hebilla.

Evite que caigan objetos extraños como monedas, botones, cáscaras de pipas, etc., en la hebilla; de lo contrario, podría existir el riesgo de que la lengüeta no pueda insertarse en la hebilla o que la hebilla no pueda bloquear la lengüeta.

Sistema de Recordatorio del Cinturón de Seguridad

Recordatorio de cinturón de seguridad delantero: el testigo del cinturón de seguridad y la representación gráfica de los asientos en la pantalla central recuerdan al conductor y al acompañante delantero que deben abrocharse el cinturón de seguridad.

Cuando el conductor o el copiloto no llevan abrochado el cinturón de seguridad, se iluminarán el testigo del cinturón de seguridad y el icono de asientos.

Durante la conducción, si el conductor o el copiloto no llevan abrochado el cinturón de seguridad, el testigo del cinturón de seguridad y el icono de representación gráfica de asientos también se iluminarán y, al mismo tiempo, sonará un aviso acústico. Después de un tiempo, el aviso acústico se detendrá, y el testigo y el icono del cinturón de seguridad permanecerán iluminados fijos.

Recordatorio de cinturón trasero: el testigo del cinturón de seguridad y la representación gráfica de asientos en la pantalla central recuerdan a los pasajeros traseros que deben usar el cinturón de seguridad.

Durante la conducción, cuando los ocupantes de las plazas traseras no llevan abrochado el cinturón de seguridad, se iluminarán el indicador del cinturón de seguridad y el icono de representación gráfica de asientos y, al mismo tiempo, sonará un aviso acústico. Después de un tiempo, el aviso acústico se detendrá, y el testigo del cinturón de seguridad y el icono de representación de asientos permanecerán iluminados de forma fija. Puede activar/desactivar el aviso acústico de cinturón de seguridad trasero en Configuración del vehículo - Control de sonido - Aviso acústico de cinturón de seguridad trasero.

Cada vez que se enciende el vehículo, si hay ocupantes en la parte trasera con el cinturón desabrochado, sonará un aviso acústico y, al mismo tiempo, el testigo del cinturón de seguridad parpadeará. Al pulsar el interruptor, la función se desactiva y deja de sonar el aviso acústico. La función de recordatorio de cinturón de seguridad trasero solo se puede configurar cuando el vehículo está estacionado. Si hay ocupantes en los asientos traseros, se recomienda mantener activada la función de recordatorio de cinturón de seguridad trasero.

Nota

Para garantizar su experiencia de conducción, antes de conducir, confirme si hay objetos pesados en los asientos para evitar que el sistema detecte por error la presencia de un ocupante y emita una alerta falsa.

Si el dispositivo de recordatorio del cinturón de seguridad no sigue esta lógica e indica un fallo en el dispositivo, contacte con el servicio técnico autorizado.

Uso del Cinturón de Seguridad

La banda abdominal del cinturón de seguridad debe colocarse sobre la cadera, lo más baja posible, y no sobre la cintura. La banda diagonal debe pasar por encima del hombro y el pecho, no por debajo del brazo.

Uso

1. Tire de la lengüeta del cinturón de seguridad y extraiga el cinturón de seguridad suavemente.
2. Pase la banda diagonal del cinturón de seguridad sobre el hombro y la banda abdominal sobre la cadera.
3. Alinee la lengüeta con la hebilla del cinturón de seguridad y escuche el clic que indica que el cinturón está abrochado.

Desbloqueo

Presione el botón rojo en la hebilla.

Uso del Cinturón para Niños

Los cinturones de seguridad de este modelo están diseñados para adultos. Se recomienda que los niños de 12 años o menos utilicen sistemas de retención infantil que cumplan con las normas nacionales de seguridad (ver detalles en el capítulo "Viaje Inteligente-Viaje Seguro-Seguridad Infantil").

Uso del Cinturón de Seguridad para Mujeres Embarazadas

Coloque la banda abdominal del cinturón de seguridad de forma cómoda sobre la cadera.

Coloque la banda del hombro del cinturón de seguridad desde la parte superior del pecho, por el centro del pecho hasta el lateral del abdomen de la embarazada.

Peligro

Para garantizar la seguridad de la madre y el feto, use correctamente el cinturón de seguridad.

Consulte con su médico sobre las precauciones antes de usar el cinturón.

Uso del Cinturón de Seguridad para Personas Lesionadas

Siga las indicaciones médicas y use el cinturón según su condición.

Cinturones de Seguridad Delanteros

Función de Ajuste de Altura del Cinturón de Seguridad※

El regulador de altura del cinturón de seguridad tiene tres posiciones de longitud. Mantenga pulsado el botón del regulador de altura del cinturón de seguridad para ajustarlo a la posición adecuada, de modo que la banda diagonal pase naturalmente por el centro del hombro, evitando que el cinturón apriete el cuello o se deslice fuera del hombro. Asegúrese de que el cinturón de seguridad quede cómodo.

Peligro

Se prohíbe que el conductor ajuste el cinturón de seguridad mientras el vehículo esté en movimiento.

Función Limitadora de Fuerza de los Cinturones Delanteros

Los cinturones de seguridad delanteros cuentan con una función limitadora de fuerza.

En caso de colisión frontal o lateral de suficiente intensidad, cuando la tensión en la banda torácica supera el valor establecido, el cinturón de seguridad libera una cierta longitud de banda para reducir la presión sobre el pecho del ocupante.

Pretensores de los Cinturones de Seguridad Delanteros※

Los cinturones de seguridad delanteros están equipados con pretensores. En caso de colisión frontal o lateral de suficiente intensidad, los pretensores se activan y la banda del cinturón de seguridad se retrae automáticamente, asegurando que el cinturón restrinja el cuerpo del ocupante delantero, proporcionando la máxima protección. Incluso si el asiento está desocupado, este dispositivo se activará.

Cuando el dispositivo de pretensión del cinturón de seguridad está en funcionamiento, puede producir un ruido considerable y generar humo y polvo. Esto es un estado de funcionamiento normal y no es tóxico, pero puede causar alergias cutáneas o dificultad para respirar. Se debe mantener una buena ventilación y lavar completamente la piel expuesta.

Cinturones de Seguridad Traseros

Hay tres cinturones de seguridad traseros, con sus hebillas correspondientes situadas sobre los asientos traseros. Para usarlos, introduzca la lengüeta del cinturón en la hebilla correspondiente. Los cinturones de seguridad traseros izquierdo y derecho disponen de función limitadora de fuerza y dispositivo de pretensión.

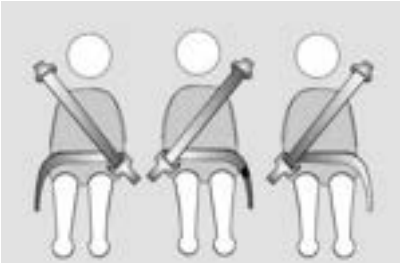

Función Limitadora de Fuerza de los Cinturones de Seguridad Traseros ※

Los cinturones de seguridad izquierdos/derechos traseros cuentan con una función limitadora de fuerza.

En caso de colisión frontal o lateral de suficiente intensidad, cuando la tensión en la banda torácica supera el valor establecido, el cinturón de seguridad libera una cierta longitud de banda para reducir la presión sobre el pecho del ocupante.

Dispositivo de Pretensión de los Cinturones de Seguridad Traseros ※

Los cinturones de seguridad traseros (izquierdo/derecho) están equipados con pretensores. En caso de colisión frontal o lateral de suficiente intensidad, los pretensores se activan y la banda del cinturón de seguridad se retrae automáticamente. Este dispositivo se activará incluso si el asiento está desocupado, asegurando que el cinturón restrinja el cuerpo del ocupante trasero (izquierdo/derecho), proporcionando la máxima protección.

Cuando el dispositivo de pretensión está en funcionamiento, puede producir un ruido considerable y puede generar humo y polvo. Esto es un estado de funcionamiento normal, pero puede causar alergias cutáneas o dificultad para respirar. Se debe mantener una buena ventilación y lavar completamente la piel expuesta.

Peligro

Después de la activación del dispositivo de pretensión o después de diez años de uso del vehículo, es necesario cambiar el cinturón de seguridad en el servicio técnico autorizado.

Se recomienda que cualquier reparación o inspección del dispositivo de pretensión se realice en el servicio técnico autorizado.

Se prohíbe modificar o golpear el controlador y los sensores de los airbags, o dañar los circuitos de control de los airbags, ya que esto podría hacer que el dispositivo de pretensión se active de repente o deje de funcionar.

Se prohíbe modificar, quitar, golpear o abrir los componentes del dispositivo de pretensión o desconectar o dañar los cables, ya que esto podría hacer que el dispositivo de pretensión se active de repente o deje de funcionar.

Airbag

Descripción General de los Airbags

El airbag (AIRBAG) es parte del sistema de retención suplementario (SRS).

El sistema de airbags es sólo un dispositivo de protección complementario al cinturón de seguridad, no puede sustituirlo. Es obligatorio abrocharse el cinturón de seguridad en todo momento durante la conducción, ajustar la posición del asiento y mantener una postura correcta (consulte el capítulo [Asientos]).

Cuando el vehículo sufre una colisión y se cumplen las condiciones de despliegue, el airbag se despliega entre el ocupante y los componentes decorativos interiores formando una bolsa amortiguadora, reduciendo las lesiones del ocupante.

Peligro

Los airbags están calibrados específicamente para su modelo de vehículo y no pueden sustituirse arbitrariamente, de lo contrario el sistema fallará.

Después de que el airbag se despliegue o después de que el vehículo haya estado en uso durante 10 años, se debe sustituir todo el sistema de airbags de seguridad del vehículo para garantizar su correcto funcionamiento.

Peligro

Está prohibido desmontar, modificar o dañar los airbags y componentes relacionados. Estas acciones pueden impedir el funcionamiento normal del sistema de airbags, no proporcionar la protección esperada y posiblemente fallar o activarse accidentalmente en caso de accidente, ¡causando lesiones graves o muerte!

En caso de fallo del sistema de airbags, contacte con el servicio técnico autorizado para su inspección y reparación. No realice reparaciones por su cuenta para evitar lesiones accidentales.

Peligro

Todas las ubicaciones donde hay airbags instalados en el vehículo tienen marcas de airbag, no coloque ni pegue ningún objeto en el área del airbag.

No debe haber otras personas, mascotas u objetos entre el cuerpo y el airbag.

Introducción al Funcionamiento del Airbag

Los airbags solo funcionan (y pueden desplegarse si es necesario) cuando el vehículo está conectado a la fuente de energía.

La luz indicadora del airbag debe estar en estado normal.

El despliegue del airbag no está necesariamente relacionado con el grado de daño del vehículo, y el airbag no se despliega simplemente por la ocurrencia de una colisión. Es decir, el airbag no se despliega en todas las situaciones de colisión; su despliegue se determina en función de una serie de factores, que incluyen, entre otros, la velocidad del vehículo en el momento del impacto, el ángulo de la colisión y la desaceleración general del vehículo durante el impacto.

Si el vehículo choca contra un objeto deformable o en movimiento que puede absorber la energía del impacto (como un guardarraíl, un árbol, etc.), se requerirá una velocidad de impacto más alta para que el airbag se despliegue en comparación con el impacto contra un objeto rígido.

Si el conductor toma medidas de frenado de emergencia antes de que se produzca la colisión, la intensidad del impacto en el momento de la colisión podría ser inferior al estándar de activación del airbag, lo que provocaría que este no se desplegara.

En accidentes consecutivos de un solo vehículo, el airbag sólo se despliega cuando el vehículo alcanza las condiciones de activación por primera vez. En colisiones consecutivas, el airbag podría no desplegarse en un accidente menor (①) debido a la baja intensidad del impacto, pero podría activarse en un impacto posterior más fuerte (②) si la intensidad alcanza el estándar de despliegue.

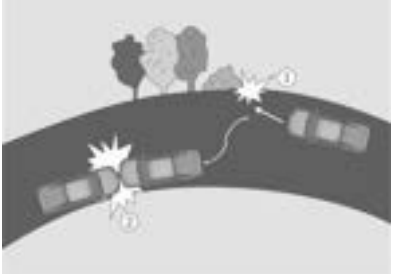

Peligro

Asegúrese de mantener el sistema de airbags funcionando con normalidad. Si el indicador del airbag falla, acuda inmediatamente al servicio técnico autorizado para su inspección y reparación, de lo contrario, el airbag podría no desplegarse en una colisión causando lesiones.

Después de que el vehículo se sumerja en agua o el habitáculo se inunde, contacte inmediatamente con el servicio técnico autorizado para inspeccionar el controlador del airbag, para

evitar fallos que puedan causar un despliegue accidental o falta de despliegue, resultando en accidentes y lesiones personales.

Proceso de Funcionamiento del Airbag

1. Cuando el vehículo sufre una colisión, los sensores detectan la intensidad del impacto y la envían a la unidad de control del airbag, que determina si debe desplegarse.
2. El airbag recibe la señal de despliegue del dispositivo de control y se infla, formando una bolsa de aire amortiguadora entre el ocupante y las piezas decorativas interiores.

3. El airbag absorbe la energía del impacto del ocupante y asiste al cinturón de seguridad para proteger la cabeza y otras zonas del ocupante, reduciendo sus lesiones.

4. El gas del airbag se libera rápidamente para amortiguar el impacto en los ocupantes.

Peligro

El despliegue del airbag produce un ruido fuerte y libera algo de humo, que es producido por el generador de gas del airbag al detonarse. Esto es normal.

Aunque este humo no es tóxico, puede causar malestar respiratorio. Abra inmediatamente las ventanas para mantener la ventilación y lave rápidamente cualquier polvo que se haya adherido a los ojos y la piel.

Después del despliegue del sistema de airbags, los componentes del airbag estarán muy calientes, evite tocar estas áreas o las piezas correspondientes. Si entra en contacto con residuos, lávese inmediatamente con abundante agua para prevenir alergias.

La velocidad de inflado del airbag es muy rápida y la fuerza de despliegue es muy fuerte, lo que puede causar ciertas lesiones, incluyendo abrasiones superficiales, contusiones y fracturas.

El airbag es un producto de un solo uso, debe sustituirse después de una colisión en la que se haya desplegado.

Indicador del Airbag

El indicador del sistema de airbag en el panel de instrumentos informa sobre posibles fallos. En condiciones normales, se enciende durante unos segundos al conectar el vehículo y luego se apaga automáticamente. En estado de funcionamiento normal, permanece apagado. Si permanece encendido o parpadea, indica un fallo en el sistema de airbag. Detenga el vehículo en un lugar seguro y póngase en contacto con un punto de servicio autorizado.

Interruptor de Desactivación del Airbag Frontal del Copiloto ※

Este vehículo está equipado con un interruptor del airbag frontal del copiloto (PAB), que puede activarse o desactivarse. Los estados y del indicador luminoso del PAB se muestran en la esquina superior izquierda de la pantalla grande. Se puede desactivar o activar el PAB tocando en [Centro del Vehículo] - [Mantenimiento de seguridad] - [Airbag del Copiloto] en la pantalla central.

Antes de conducir, compruebe repetidamente el estado del PAB para asegurarse de que el interruptor del PAB está en la posición correcta.

Active o desactive el interruptor del PAB según el uso del asiento del copiloto:

- Cuando el interruptor PAB está activado, el PAB se activa y el indicador PAB muestra "PASSENGER AIRBAG ON". En este estado, el PAB se desplegará en caso de colisión moderada o grave, y cuando se cumplan las condiciones necesarias para su despliegue.
- Cuando el interruptor PAB está desactivado, el PAB está desactivado y el indicador PAB muestra "PASSENGER AIRBAG OFF". En esta situación, el PAB no se desplegará, incluso si el vehículo sufre una colisión moderada o grave, o se cumplen las condiciones necesarias para su despliegue.

Peligro

Si la legislación en su área de mercado permite que los niños viajen en el asiento del copiloto, el conductor debe asegurarse de que el PAB esté en el estado "PASSENGER AIRBAG OFF". No permita que los niños se sienten en un asiento de seguridad ubicado en el asiento delantero protegido por el airbag frontal.

Peligro

Si hay un adulto sentado en el asiento del copiloto, el conductor debe asegurarse de que el PAB esté en el estado "PASSENGER AIRBAG ON" para mantener el PAB siempre activado.

Si no se siguen las recomendaciones anteriores, el riesgo de que los pasajeros sufran lesiones graves o incluso la muerte es muy alta.

Nota

Los asientos traseros son los más adecuados para instalar sistemas de retención infantil.

Si el indicador luminoso del estado del airbag frontal del copiloto no coincide con la situación real, póngase en contacto con el servicio técnico autorizado para su inspección o sustitución.

Componentes del Airbag

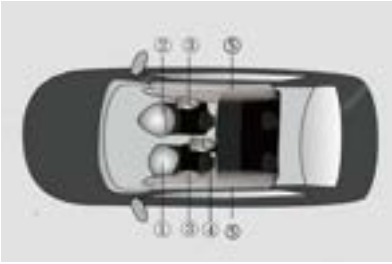

1. Airbag Frontal del Conductor
2. Airbag Frontal del Pasajero
3. Airbags Laterales de los Asientos Delanteros
4. Airbags Distales Laterales de los Asientos Delanteros※
5. Cortinas de Aire Laterales

Airbags Frontales

La etiqueta de advertencia del airbag frontal del copiloto está ubicada en el lado delantero y trasero del parasol del copiloto. Asegúrese de leerla detenidamente.

Airbag Frontal del Conductor

El airbag frontal del conductor está instalado dentro del volante, con la marca "AIRBAG" en la cubierta decorativa y se despliega en caso de colisión frontal cuando se cumplen las condiciones de despliegue.

Airbag Frontal del Copiloto

El airbag frontal del pasajero está instalado dentro del tablero frente al asiento del pasajero, con la marca "AIRBAG" grabada en el tablero, y se despliega en caso de colisión frontal cuando se cumplen las condiciones de despliegue.

Peligro

Si la legislación de su mercado local permite que un niño ocupe el asiento del acompañante, el conductor debe asegurarse de que el PAB esté en estado "PASSENGER AIRBAG OFF". De lo contrario, está prohibido instalar un sistema de retención infantil orientado hacia atrás o transportar niños con una estatura inferior a 150 cm, o menores de 12 años en el asiento del acompañante. El despliegue del airbag puede causar lesiones a los niños.

Durante la conducción, los pasajeros deben mantener una postura correcta y no apoyar los pies o piernas en el panel de instrumentos.

No use el panel frente al copiloto como estante de almacenamiento.

Mantenga todo el panel de instrumentos y el área de los parabrisas despejados sin obstrucciones. No use protectores solares u otros recubrimientos, ni instale soportes para dispositivos de navegación o teléfonos móviles, u otros accesorios decorativos.

Condiciones de Despliegue del Airbag Frontal

En caso de colisión, el despliegue del airbag depende de factores como la magnitud de la energía del impacto, el tipo de accidente, el ángulo de colisión, el obstáculo y la velocidad del vehículo. El airbag solo se despliega cuando se cumplen ciertas condiciones. El sistema de airbag no siempre se activa en

cualquier accidente. Generalmente, no se activa en colisiones frontales leves, colisiones laterales leves, colisiones traseras o vuelcos. En estos casos, el conductor y los ocupantes están protegidos por los cinturones de seguridad correctamente abrochados.

En las siguientes condiciones, el airbag frontal podría desplegarse, pero la determinación real de si el airbag se despliega debe basarse en si la desaceleración general del vehículo durante la colisión cumple con las condiciones de despliegue.

1. Durante la conducción, colisión con escalones, bordillos u obstáculos similares:

2. Durante la conducción, caída desde una altura, con impacto del cuerpo del vehículo contra el suelo:

3. Durante la conducción, al caer en un bache o una zanja profunda, o si alguna parte principal del chasis recibe un impacto:

Las siguientes situaciones pueden resultar en que el airbag frontal no se despliegue, incluso si la velocidad de colisión del vehículo es alta, pero la determinación real de si se despliega el airbag debe basarse en si la desaceleración general del vehículo durante la colisión cumple con las condiciones de despliegue.

1. Colisión frontal con otro vehículo o colisión oblicua:

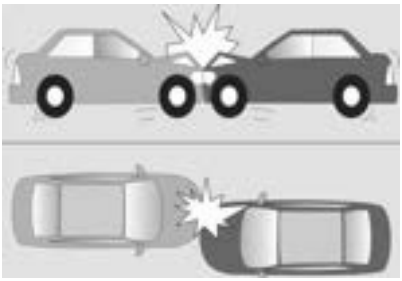

Debido a que ambos vehículos pueden deformarse de manera flexible, la fuerza de impacto en la dirección de viaje del vehículo golpeado se reduce.

2. Colisión trasera con un camión o impacto lateral:

1) La intensidad de la protección del camión es baja y puede deformarse de forma flexible.
2) Si el área de impacto en el vehículo es el capó o superior y la intensidad del impacto en el vehículo no cumple con el estándar de despliegue del airbag.

3. Colisión contra un árbol o un poste cilíndrico similar:

Si el objeto golpeado puede inclinarse o romperse, es posible que el airbag frontal no se despliegue.

4. Frotamiento contra un muro de cemento o una barandilla de autopista a alta velocidad:

5. Cuando el vehículo es golpeado por detrás por otro vehículo y no recibe impactos frontales o laterales:

6. Cuando el vehículo es golpeado por detrás por un vehículo que se mueve en la misma dirección, sin impacto frontal o lateral:

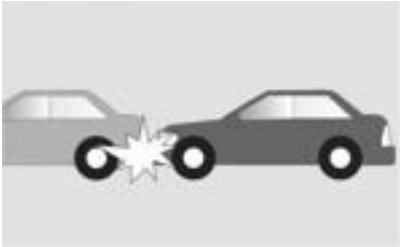

7. Cuando el vehículo vuelca lateralmente o hacia arriba:

8. Impacto lateral en el compartimento del motor o maletero:

9. Cuando el vehículo choca con una barrera u objeto similar flexible que se deforma:

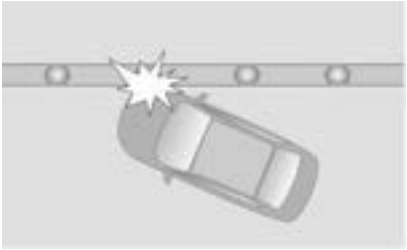

10. Al impactar frontalmente contra un poste de hormigón que no se desplaza ni deforma:

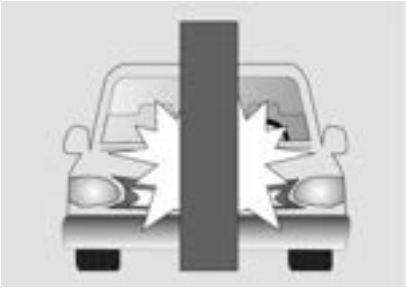

Airbags Laterales

La etiqueta de advertencia del airbag lateral se encuentra en la parte superior del umbral de la puerta delantera, debajo del pestillo de la puerta en el marco de la puerta. Asegúrese de leerla detenidamente.

Airbags Laterales de los Asientos Delanteros

Peligro

No se apoye en la puerta ni en la consola central, ya que la inflación del airbag lateral podría causar lesiones graves o incluso la muerte.

Los airbags laterales del asiento delantero están instalados en el respaldo de los asientos de la fila delantera (lado cercano a la puerta). En el lateral del respaldo, se encuentra cosida una etiqueta con la inscripción "AIRBAG". En caso de colisión lateral, y si se cumplen las condiciones necesarias para su

despliegue, el airbag se activa, formando una bolsa de amortiguación entre el ocupante y las piezas decorativas interiores del vehículo, proporcionando protección lateral para el tórax del ocupante.

Airbags Distales Laterales de los Asientos Delanteros

Los airbags laterales distales del asiento delantero están instalados en el respaldo de los asientos de la fila delantera. En el lateral del respaldo, se encuentra cosida una etiqueta con la inscripción "AIRBAG". En caso de colisión lateral, y si se cumplen las condiciones necesarias para su despliegue, el airbag se activa, formando una bolsa de amortiguación entre los ocupantes, proporcionando protección lateral para la cabeza y el tórax del ocupante.

Peligro

No instale fundas ni cojines en los asientos con airbags laterales, ni reemplace el tapizado por cuenta propia, ¡esto podría impedir el despliegue normal del airbag o causar un despliegue accidental y lesiones!

No cuelgue objetos como abrigos en el respaldo del asiento.

Cortinas de Aire Laterales

Las cortinas de aire laterales están instaladas dentro del panel decorativo interior de la pared lateral y el revestimiento del techo, con la marca "AIRBAG" cerca del techo en el pilar B. Se despliegan en caso de impacto lateral cuando se cumplen las condiciones, formando una bolsa amortiguadora entre el ocupante y la pared lateral para proteger la cabeza.

Peligro

Está prohibido que el conductor y los pasajeros apoyen la cabeza o el cuerpo en el área de despliegue de la cortina/airbag de la ventana.

No coloque ningún objeto entre el respaldo del asiento y la puerta.

Condiciones de Despliegue de Airbags Laterales

En caso de colisión, el despliegue del airbag depende de factores como la magnitud de la energía del impacto, el tipo de accidente, el ángulo de colisión, el obstáculo y la velocidad del vehículo. El airbag solo se despliega cuando se cumplen ciertas condiciones. El sistema de airbag no siempre se activa en cualquier accidente. Generalmente, no se activa en colisiones frontales leves, colisiones laterales leves, colisiones traseras o vuelcos. En estos casos, el conductor y los ocupantes están protegidos por los cinturones de seguridad correctamente abrochados.

En las siguientes condiciones, el airbag lateral se desplegará, pero la determinación real de si el airbag se despliega debe basarse en si la desaceleración general del vehículo durante la colisión cumple con las condiciones de despliegue.

1. Durante la conducción, colisión con escalones, bordillos u obstáculos similares:

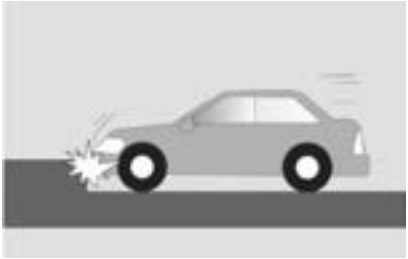

2. Durante la conducción, caída desde una altura, con impacto del cuerpo del vehículo contra el suelo:

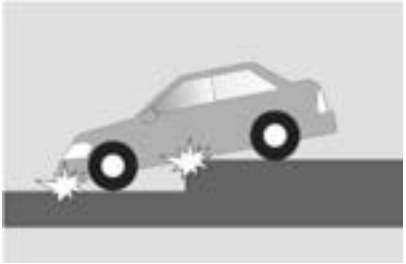

3. Durante la conducción, al caer en un bache o una zanja profunda, o si alguna parte principal del chasis recibe un impacto:

4. Al chocar contra un bordillo en la carretera:

Las siguientes situaciones pueden resultar en que el airbag lateral no se despliegue, incluso si la velocidad de colisión del vehículo es alta, pero la determinación real de si se despliega el airbag debe basarse en si la desaceleración general del vehículo durante la colisión cumple con las condiciones de despliegue.

1. Cuando la parte delantera del parabrisas o la parte trasera de la luneta es golpeada por un vehículo que se aproxima lateralmente:

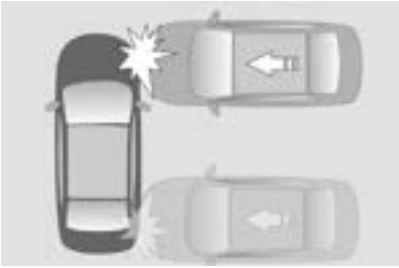

2. Cuando el vehículo recibe un impacto lateral en ángulo. Cuando la velocidad de intrusión lateral es relativamente lenta:

3. Cuando el vehículo vuelca lateralmente o hacia arriba:

4. Cuando el vehículo es golpeado lateralmente por objetos móviles más ligeros, como motocicletas:

5. En caso de colisión lateral contra objetos de dimensiones reducidas:

Seguridad infantil

Asiento Infantil Correcto

Los niños menores de 12 años o que midan menos de 150 cm deben viajar en un dispositivo de retención infantil.

No deje a los niños solos en el vehículo, ya que podrían:

- Abrir las puertas del vehículo, poniendo en peligro a otras personas o usuarios de la carretera.
- Bajarse del vehículo y causar disturbios en el tráfico o lesionarse a sí mismos.
- Manipular los dispositivos del vehículo, lo que podría provocar accidentes y lesiones.

Además, los vehículos cerrados pueden calentarse mucho, lo que podría causar graves lesiones o incluso la muerte de los niños al no poder salir a tiempo del vehículo. Si el sistema de retención infantil está expuesto a la luz solar directa, la temperatura de los cinturones de seguridad y del dispositivo de retención infantil del interior del vehículo aumentará, lo que podría provocar quemaduras a los niños pequeños. Antes de usar, verifique siempre la temperatura de la funda del asiento y las hebillas.

Peligro

Nunca deje a los niños solos en el vehículo.

Está prohibido llevar a bebés o niños pequeños en brazos o sentados en el regazo mientras el vehículo está en movimiento.

Durante la conducción, está prohibido que un pasajero y un bebé, o más de dos niños compartan el mismo cinturón de seguridad.

Revisar periódicamente el cinturón de seguridad, ya que el movimiento de los niños puede desplazarlo de su posición correcta.

Dispositivo de Retención Infantil

Debe utilizar un dispositivo de retención infantil certificado según las normas ECE R44/ECE R129.

Al elegir y comprar un dispositivo de retención infantil adecuado, seleccione uno según la altura, la edad y el peso del niño.

Siga estrictamente las instrucciones del fabricante del dispositivo de retención infantil para su instalación y uso.

No utilice dispositivo de retención infantil orientado hacia atrás en asientos protegidos por airbags frontales, ya que podría provocar lesiones graves o incluso la muerte de los niños.

Peligro

Los sistemas de retención infantil solo pueden instalarse en las posiciones de instalación adecuadas.

Antes de instalar el dispositivo de retención infantil, bloquee el respaldo del asiento.

Cuando la legislación local permita instalar un sistema de retención infantil en el asiento del acompañante, está prohibido ajustar dicho asiento después de haber instalado el sistema de retención infantil.

Una vez instalado el dispositivo de retención infantil, compruebe que está bien fijado por delante, por detrás, por los lados izquierdo y derecho.

Antes de cada uso, compruebe que el dispositivo de retención infantil esté bien fijado.

Al usar un dispositivo de retención infantil de asiento asegurado con un cinturón de seguridad de alguno de los tres puntos, asegúrese de que el cinturón de seguridad pase por el dispositivo de retención infantil sin torsión y que la lengüeta esté insertada en la hebilla.

Prohibido colocar cojines u otros objetos debajo o detrás del sistema de retención infantil.

Si un dispositivo de retención infantil queda expuesto directo al sol, la temperatura del cinturón de seguridad y del dispositivo de retención infantil en el vehículo puede aumentar, lo que podría quemar al bebé o al niño pequeño. Antes de usar, verifique siempre la temperatura de la funda del asiento y las hebillas.

Cuando no se use un dispositivo de retención infantil, asegúrese de asegurarlo con un punto de sujeción para dicho dispositivo o con el cinturón de seguridad, o retírelo completamente del vehículo.

Si el dispositivo de protección o su dispositivo de fijación se dañan o sobrecargan durante un accidente, comuníquese con el servicio técnico autorizado para que lo revise o sustituya.

Debe usarse un asiento infantil apropiado para el tamaño y peso del niño.

El dispositivo de fijación ISOFIX/i-Size del asiento solo se puede utilizar para asientos infantiles ISOFIX/i-Size.

No ancle correas de sujeción o asientos infantiles que no sean ISOFIX/i-Size, ni ningún otro objeto al dispositivo de fijación ISOFIX/i-Size.

Identificación y Uso del Dispositivo de Retención Infantil

Posición Adecuada para la Instalación del Dispositivo de Retención Infantil:

1. Posición del acompañante (cuando la legislación local permita instalar un sistema de retención infantil en el asiento del acompañante)
2. Posición derecha trasera
3. Posición izquierda trasera

Identificación del Dispositivo de Retención Infantil

La identificación ISOFIX/i-Size, puede ayudar a localizar rápidamente los puntos de fijación del dispositivo de retención infantil.

Cuando la legislación local permita instalar un sistema de retención infantil en el asiento del acompañante, la plaza del acompañante dispone de puntos de anclaje ISOFIX/i-Size. La etiqueta i-Size y los puntos de anclaje se encuentran en el respaldo del asiento.

Cuando la legislación local permita instalar un sistema de retención infantil en el asiento del acompañante, detrás del asiento del acompañante hay una posición de anclaje para la correa superior ISOFIX/i-Size. El punto de anclaje está oculto debajo del tapizado trasero del asiento delantero.

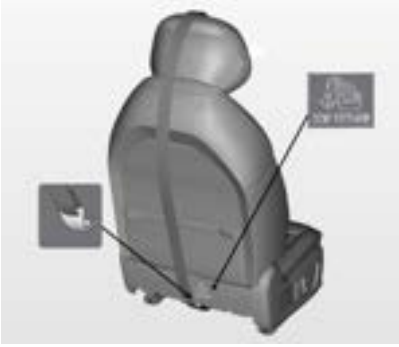

Los puntos de fijación inferiores de ISOFIX/i-Size de la fila trasera se encuentran en la unión entre el cojín y el respaldo de los asientos traseros, fijados al asiento, y la marca i-Size se encuentra en el asiento.

Los puntos de fijación de la correa de tracción superior de ISOFIX/i-Size en la fila trasera y la marca TOPTETHER se encuentran en el respaldo del asiento.

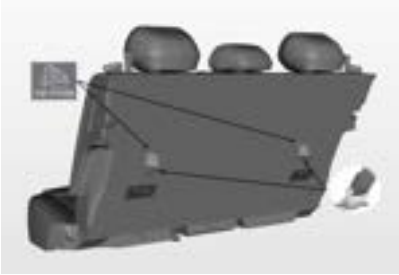

Instalación y Uso del Dispositivo de Retención Infantil

Seleccione un dispositivo de retención infantil de tipo y tamaño correctos que se adapte a la posición del asiento en la ubicación indicada por la marca ISOFIX/i-Size. Ajuste el respaldo del asiento del copiloto delantero a un ángulo adecuado. Al instalar el asiento infantil en las posiciones laterales izquierda y derecha de la fila trasera, busque los puntos de fijación inferiores de ISOFIX/i-Size para exponer los alambres de acero de fijación.

Siga las instrucciones de instalación del dispositivo de retención infantil para proceder a su instalación.

Nota

Para usarlo, debe levantar el tapizado del asiento. Cuando la legislación local permita instalar un sistema de retención infantil en el asiento del acompañante y se utilice la correa superior para fijar el sistema de retención infantil, esta debe pasarse desde la parte superior del reposacabezas hasta el anclaje TOPTETHER, sin que la correa quede inclinada. Si no es necesario, no se recomienda instalar el dispositivo de retención infantil en el asiento del copiloto, sino en los asientos traseros laterales.

Cuando se utiliza el dispositivo de retención infantil en los asientos traseros, si no hay pasajeros en los asientos delanteros, se puede ajustar la posición del asiento del copiloto para garantizar que haya suficiente espacio entre los asientos delanteros y el dispositivo de retención infantil trasero.

Se puede ajustar la altura del reposacabezas del asiento trasero o incluso retirarlo para garantizar que el respaldo del asiento del vehículo pueda sostener de forma segura el dispositivo de retención infantil.

Cuando el dispositivo de retención infantil no tiene respaldo, no se puede retirar el reposacabezas, sino que se debe ajustar a la posición de bloqueo.

Cuando el dispositivo de retención infantil de la fila trasera se fija con la correa de tracción superior, es necesario tirar de la correa desde la parte superior del reposacabezas hasta TOPTETHER para la fijación. Si la correa no es lo suficientemente larga, es necesario utilizar una correa de extensión para la fijación.

Para obtener más instrucciones de instalación, consulte el manual de instrucciones del dispositivo de retención infantil utilizado.

Aplicabilidad del Dispositivo de Retención Infantil

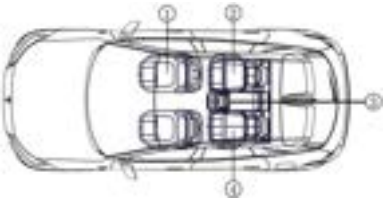

Información sobre la aplicabilidad del dispositivo de retención infantil para asientos en diferentes posiciones:

	Posición del Asiento					
	Asiento del Conductor	Asiento del Acompañante		2.ª Fila Izquierda a)	2.ª Fila Central a)	2.ª Fila Derecha a)
		Airbag del Acompañante Activado	Airbag del Acompañante Desactivado			
Posición de asiento adecuada para sistema de retención universal con cinturón (Sí/No)	No	Sí b)*	Sí *	Sí	Sí	Sí
Posición de asiento i-Size (Sí/No)	No	Sí b)*	Sí *	Sí	No	Sí
Posición de asiento adecuada para sistema de retención lateral (L1/L2/No)	No	No	No	No	No	No
Sistema de retención orientado hacia atrás más grande adecuado (R1/R2X/R2/R3/No)	No	No	(R1/R2X/R2/R3)	(R1/R2X/R2/R3)	No	(R1/R2X/R2/R3)

Sistema de retención orientado hacia adelante más grande adecuado (F1/F2X/F2/F3/No)	No	(F1/F2X/F2/F3)	(F1/F2X/F2/F3)	(F1/F2X/F2/F3)	No	(F1/F2X/F2/F3)
Sistema de retención elevador más grande adecuado (B2/B3/No)	No	(B2/B3)	(B2/B3)	(B2/B3)	(B2/B3) c)	(B2/B3)
Nota: a) Si es necesario, el reposacabezas puede ajustarse o retirarse, pero nunca retire el reposacabezas cuando utilice un cojín elevador sin respaldo. b) Aplicable solo para sistemas de retención infantil orientados hacia adelante. c) Aplicable solo para instalación con cinturón.						

* Cuando la legislación local permita instalar un sistema de retención infantil en el asiento del acompañante y este disponga de la marca de instalación para asiento infantil, podrá instalarse dicho sistema.

Sistema de Retención Infantil Recomendado

Seleccione un sistema de retención infantil adecuado. El sistema de retención infantil recomendado es el siguiente:

Categorías de Estatura según la Norma ECE R129			
Tamaño del Niño	**Fabricante del Sistema de Retención Infantil**	**Modelo del Sistema de Retención Infantil**	**Método de Instalación**
40-83 cm	Maxi -Cosi	Pebble 360	Cinturón de seguridad
76-105 cm	Britax Romer	Trifix² i-Size	ISOFIX y Correa de Sujeción
100-150 cm	Britax Romer	Kidfix-isize*	ISOFIX y cinturón de seguridad
135-150 cm	Osann	Booster Boost	Cinturón de seguridad
a) Cuando los niños utilizan Kidfixi-Size, el cinturón de seguridad transversal debe pasar por SecureGuard y el cinturón de seguridad diagonal debe pasar por XP-PAD.			

Seguro para Niños

Consulte el capítulo "Preparación para el Viaje-Arranque y Cierre-Seguro para Niños".

Función de Detección de Niños Olvidados※

Este vehículo puede alertar eficazmente al conductor cuando un niño se queda solo en el interior y tomar las medidas correspondientes para reducir el riesgo, protegiendo en gran medida la seguridad de los niños.

Uso de la Función de Detección de Niños Olvidados

Se puede activar o desactivar esta función en la pantalla central, pulsando [Centro del vehículo] - [Mantenimiento de seguridad] - [Detección de vida].

Si se desactiva esta función, debe activarse manualmente, de lo contrario la función de detección de niños no estará disponible, pero se activará automáticamente cuando se vuelva a encender el vehículo y deberá volver a desactivarse manualmente.

La función de detección de niños olvidados solo puede utilizarse después de apagar el vehículo y bloquearlo.

Esta función pertenece a la detección de cuerpo vivo. Si un adulto se queda en el vehículo para descansar después de apagarlo, se recomienda desactivar esta función con antelación para evitar molestias.

Esta función se utiliza principalmente para detectar niños menores de 6 años. Si se detecta la presencia de un niño en el interior del vehículo, éste emitirá un pitido y encenderá las luces intermitentes para avisar al conductor y a los transeúntes. Tras 30 s, la alarma se intensificará, y el pitido y las luces intermitentes continuarán activados. Si no hay ninguna respuesta durante un periodo prolongado, y siempre que la energía de la batería del vehículo lo permita, se encenderá el aire acondicionado del interior para garantizar la seguridad temporal del cuerpo vivo dentro del vehículo.

La función de detección de niños olvidados es una función de seguridad auxiliar y no debe utilizarse como protección infantil. Si deja a un niño solo en el interior del vehículo de forma intencionada, regrese al vehículo lo antes posible tras recibir la alerta para garantizar la seguridad del niño.

Asistente de Voz

El asistente de voz permite controlar el vehículo mediante comandos de voz. Puede activar el asistente diciendo "Hi Deepal" para iniciar la experiencia de voz en el vehículo.

Luego puede comenzar a usar el sistema de voz inteligente, pruebe diciendo:

"Llamar a XX";

"Llévame a casa"; "Encender el aire acondicionado".

Para activar manualmente el asistente de voz, use el botón del micrófono en el volante. Cuando escuche la respuesta del asistente puede comenzar a dar sus comandos o conversar.

Control de Música por Voz※

Puede controlar los servicios multimedia mediante el asistente de voz. Por ejemplo, diga "Reproducir [Nombre de Canción]" para reproducir su canción favorita.

Control del Vehículo por Voz

Puede controlar algunas funciones del vehículo por voz, diciendo comandos como "Encender aire acondicionado", "Abrir ventana", etc.

Modos de Escenario

- Toque [Centro de Aplicaciones]-[Modos de Escenario] en la pantalla central para acceder a la interfaz de modos de escenario.

- **Modo Descanso※**

1. Una vez activado el modo descanso, el vehículo cerrará y bloqueará automáticamente las puertas, subirá las ventanas, ajustará la posición del asiento del conductor, reproducirá música relajante y ajustará automáticamente el aire acondicionado a un estado agradable, proporcionándole un entorno cómodo para descansar en el interior del vehículo, además de ofrecerle un servicio de despertador.

2. En el modo descanso se pueden realizar las siguientes configuraciones:

   1) Puede alternar entre los diferentes submodos pulsando los botones [Valle tranquilo de sueños], [Casa cálida] y [Barra de oxígeno forestal] en la parte superior de la interfaz.

   2) Puede pausar la reproducción de audio y vídeo del modo descanso pulsando el botón de pausa en la parte superior de la interfaz.

   3) Puede seleccionar diferentes sonidos del tema de escenario pulsando el botón de tema de sonido en la parte superior de la interfaz.

   4) Puede pulsar el botón de configuración situado en la parte superior de la interfaz para configurar la interacción de los asientos, el aire acondicionado, las ventanas, etc.

   5) Puede pulsar la hora situada en el centro de la interfaz para configurar la hora de finalización del modo de descanso.

   6) Puede pulsar el botón de apagado de pantalla situado en la parte inferior de la interfaz para apagar la pantalla central y las luces interiores y exteriores del vehículo.

- **Modo Lavado de Vehículo**

1. Este modo está diseñado para el lavado de vehículo. Al activarlo, cerrará automáticamente todas las ventanas, retraerá las manetas de las puertas, desactivará el limpiaparabrisas automático y la señal acústica del radar de detección, evitando daños durante el lavado. El modo se desactivará si la velocidad supera los 10 km/h.

2. Activación/desactivación del modo de lavado de vehículo

   Entre en la interfaz "Modos de Escenario" y toque [Modo Lavado], active/desactive el modo tocando [Activar] o [Desactivar].

- **Modo Mascota**

1. Este modo está diseñado para dejar temporalmente a las mascotas solas en el vehículo. Al activarlo, se ingresa a la interfaz del modo mascota, el aire acondicionado se ajusta automáticamente y permite configurar mensajes para después de salir del vehículo. Después de cerrar el vehículo, la pantalla central permanecerá encendida mostrando el mensaje y la temperatura configurada del aire acondicionado, manteniendo una temperatura constante en el interior.

2. Para la Activación/Desactivación del Modo Mascota, entre en la interfaz "Modos de Escenario" y toque [Modo Mascota], active/desactive el modo tocando [Activar] o [Desactivar].

   El modo se desactivará automáticamente cuando la batería esté baja y las ventanas traseras quedarán ligeramente abiertas.

- **Modo Camping※**

1. Este modo está diseñado para permanecer dormido en el interior del vehículo durante un periodo prolongado. Al activar este modo, el vehículo garantiza que no se apague automáticamente cuando la batería tenga más del 20% de energía. Al activarlo, el vehículo se bloqueará automáticamente, se apagarán las luces exteriores, se encenderá el aire acondicionado y se configurará en modo de circulación exterior.

2. Activación/desactivación del modo camping

   Entre en la interfaz "Modos de Escenario" y toque [Modo Camping], active/desactive el modo tocando [Activar] o [Desactivar].

   Cuando la energía de la batería del vehículo sea inferior al 20% o se pise dos veces el freno, se saldrá automáticamente de este modo y las luces volverán al estado anterior a la entrada.

Caja de Sorpresas

Puede acceder a la interfaz de la Caja de Sorpresas tocando [Centro de Aplicaciones]-[Caja de Sorpresas] en la pantalla central.

- **Espectáculo de Luces con Música**

1. Condiciones previas para activar el espectáculo de luces con música

   1) Antes de activar el espectáculo, se verificarán las siguientes condiciones previas; solo se podrá acceder a la interfaz de activación cuando se cumplan todas las condiciones:

   2) Condiciones previas:

   a) El interruptor de encendido debe estar en posición ON;

   b) La palanca de cambios debe estar en marcha P;

   c) El pedal de freno no debe estar pisado;

   d) No debe estar activa la alarma de baja carga de batería;

   e) Las luces de emergencia no deben estar encendidas.

   3) Si no se cumplen las condiciones previas, la interfaz mostrará los requisitos específicos no cumplidos.

2. Selección y Activación de Música Local

   1) En la interfaz del espectáculo de luces hay dos canciones locales disponibles. Al tocar cualquiera de ellas se verificarán las condiciones previas. Una vez cumplidas las condiciones, la interfaz pasará al estado "En espera de activación";

   2) En la interfaz "En espera de activación" hay dos formas de iniciar el espectáculo:

   a) Presionar el botón de desbloqueo en la llave física para iniciar inmediatamente;

   b) Tocar el botón [Iniciar Ahora] para una cuenta regresiva de 15 segundos antes del inicio automático.

3. Desactivación del espectáculo de luces

   1) Finalización manual: Toque el botón [Salir] para detener inmediatamente el espectáculo;

   2) Desactivación automática: El espectáculo se detendrá automáticamente en los siguientes casos:

   a) Durante la reproducción, no se cumple alguna condición previa;

   b) Se presiona cualquier botón del volante (excepto volumen +/-);

   c) Se conecta/desconecta un USB durante un espectáculo personalizado con música USB;

   d) Hay interrupción o anomalía en la red durante un espectáculo con música en línea;

   e) Se recibe o realiza una llamada por Bluetooth.

- **Mensajes al Exterior※**

1. Audio preestablecido

El sistema ofrece tarjetas de audio preestablecido. Pulse una tarjeta de audio para comenzar la reproducción en el exterior.

1) Ceder el paso a peatones

Utilice esta tarjeta cuando haya un peatón cruzando la calle y no sepa si debe dejar pasar primero al vehículo o al peatón.

2) No mires el teléfono

Utilice esta tarjeta de audio para avisar cuando un peatón que viene de frente no preste atención a la cercanía del vehículo.

3) Estoy aquí

Utilice esta tarjeta de audio para saludar a un amigo.

4) Quiero repostar

Cuando desee repostar combustible, puede utilizar esta tarjeta de audio.

Aviso: Las tarjetas de audio fijas no se pueden modificar. Debido a las diferentes configuraciones, consulte el vehículo físico para más detalles.

2. Audio personalizado

1) Formas de personalización

Se admiten 3 formas de personalizar el audio: grabación, entrada de texto y carga por USB.

Aviso: La grabación puede durar hasta 60 segundos.

2) Mensaje al mantener pulsado

Mantenga pulsado el botón [Mensaje al Mantener Pulsado] para empezar a hablar; suelte el botón para finalizar el mensaje.

3. Ordenar y eliminar

1) Ordenar

Arrastre la tarjeta de audio que desea reordenar a la posición correspondiente y suéltela para completar el orden.

2) Eliminar

Pulse el botón [Eliminar] en la esquina superior derecha de la tarjeta y confirme la eliminación para completar la operación. Tenga en cuenta que las tarjetas de audio eliminadas no se pueden recuperar, por lo que debe actuar con precaución.

Nota: Las tarjetas de audio preestablecido no se pueden eliminar.

4. Configuración del timbre de voz

1) Se ofrecen múltiples opciones de timbre de voz. Pulse [Ajustes] - [Configuración del Timbre de Voz] en la esquina superior derecha de la página "Mensajes al exterior" para acceder a la página de selección de timbre de voz.

2) Al cambiar el timbre de voz, el timbre del asistente de voz también cambiará. Sin embargo, las funciones de [Grabación Personalizada] y [Mensaje al Mantener Pulsado] no se ven afectadas por la configuración del timbre de voz, y solo reproducirán su voz real grabada.

Spotify※

Iniciar Spotify

1. Pantalla Central

Toque [Centro de Aplicaciones]-[Spotify] en la pantalla central para acceder a la interfaz de Spotify.

2. Control por Voz

Active Spotify mediante el comando de voz ("Abrir Spotify").

Introducción de Funciones

1. Página de Inicio

- Home: Explore música, listas de reproducción, álbumes y estaciones recomendadas y personalizadas por el sistema.
- Recents: Sincroniza el historial de reproducción de la misma cuenta en el sistema del vehículo y dispositivos móviles, mostrando todas las canciones reproducidas recientemente.
- Browse: Navegue por listas de reproducción, encuentre varios tipos de música y sus correspondientes listas.
- Library: Lista de colecciones clasificadas por características de audio.

- Playlist: Lista de colecciones mostrada por listas de reproducción creadas o música favorita;

- Artist: Clasificación de colecciones agrupadas por artista;

- Albums: Muestra la lista de colecciones en formato de álbum;

- Podcasts: Lista de podcasts guardados;

- Audiobooks: Lista de audiolibros guardados.

2. Página de Búsqueda

- Toque el botón para acceder a la página de búsqueda;
- Ingrese palabras clave en la barra de búsqueda para encontrar canciones, artistas o álbumes deseados.

3. Página de Reproducción

- Toque la barra de control de reproducción en la parte inferior para acceder a la página de detalles de reproducción;
- Contenido mostrado: portada, artista, título de la canción, duración total y duración de la reproducción actual;
- Control de reproducción: reproducir/pausar, canción anterior/siguiente, arrastrar la barra de progreso;
- Favoritos: puede tocar añadir a favoritos/eliminar de favoritos;
- Toque el botón para ver la lista de reproducción actual y el orden de reproducción;
- Toque el botón para cambiar entre reproducción secuencial/aleatoria.

Calentamiento por impulsos alta frecuencia de microceldas

Cuando se activa el calentamiento por impulsos alta frecuencia de microceldas (en adelante denominado calentamiento por pulsos), la batería de tracción se calentará rápidamente, mejorando el rendimiento del vehículo y optimizando la experiencia de conducción en condiciones de baja temperatura.

Activación de la Función

1. Cuando la temperatura de la batería de tracción es extremadamente baja y la carga es suficiente, el vehículo activará automáticamente la función de calentamiento por pulsos cuando el conductor desbloquee el vehículo y se siente por primera vez.
2. Cuando aparezca una ventana emergente de calentamiento por pulsos en la pantalla central, con el vehículo en posición P, pulse el botón [Centro del Vehículo] - [Energía] - [Calentamiento por Pulsos] para activar la función.
3. Si ha programado el precalentamiento de la batería en la APP del móvil, la función de calentamiento por pulsos se activará automáticamente antes de la hora programada si la temperatura de la batería de tracción es extremadamente baja y la carga es suficiente, para reducir el tiempo de precalentamiento.

Desactivación de la Función

1. Se puede desactivar pisando el pedal de freno.
2. Se puede desactivar cuando el vehículo se bloquea y se apaga.
3. Se desactivará automáticamente cuando el calentamiento de la batería de tracción se complete o cuando la carga de la batería sea insuficiente.
4. Se desactivará automáticamente cuando se conecte el conector de carga.

Nota

Es normal que se produzcan sonidos durante el proceso de activación del calentamiento por pulsos. La función de calentamiento por pulsos no se puede utilizar durante la conducción.

Consejos de Conducción

Conducción a Alta Velocidad

- Mantenga la presión de aire de los neumáticos en niveles normales.
- A mayor velocidad, mayor distancia de frenado; ajuste la presión del pedal de freno según la velocidad del vehículo.
- Mantenga una distancia de seguridad suficiente con los vehículos delanteros.
- Al pasar por puertos de montaña, adelantar vehículos grandes o atravesar entradas de túneles, se debe reducir la velocidad y sujetar firmemente el volante, debido a la influencia del viento lateral.

Peligro

No conduzca a alta velocidad durante la noche, en días lluviosos, en áreas inundadas o en superficies resbaladizas.

Conducción Nocturna

- Evite conducir a alta velocidad y mantenga una distancia de seguridad adecuada con los vehículos delanteros.
- Ajuste los espejos retrovisores antes de conducir para reducir el deslumbramiento.
- Asegúrese de que los faros delanteros estén limpios antes de conducir para evitar afectar la visibilidad.
- Antes de conducir, se debe verificar que las luces bajas, altas, intermitentes, bocina y otros equipos estén en buen estado.

Conducción en Días Lluviosos

- Conduzca a baja velocidad y mantenga suficiente distancia de seguridad con el vehículo delantero: la lluvia fuerte afecta la visibilidad y aumenta la distancia de frenado.
- Revise el estado de las escobillas antes de conducir.
- Antes de viajar, verifique los neumáticos, ya que un mal estado puede causar deslizamientos o accidentes.
- Toque el pedal de freno varias veces mientras conduce para eliminar la humedad de los discos de freno y los bloques de fricción, hasta que se restaure el efecto de frenado normal.

Peligro

Al conducir el vehículo en días lluviosos, encienda los faros delanteros para que los demás puedan identificar el vehículo.

Conducción en Zonas Inundadas

- Durante la conducción, evite en la medida de lo posible los baches y las acumulaciones de agua en la carretera para evitar que entre agua en los componentes eléctricos de alta tensión.

- Reduzca la velocidad tanto como sea posible; al pasar por áreas inundadas con las dos ruedas (izquierda y derecha) al mismo tiempo, no pise el pedal de freno para evitar el deslizamiento del vehículo.
- No exceda la profundidad de vadeo ni la velocidad de paso peatonal, ya que podría dañar el sistema eléctrico y el reductor.
- Después de pasar por el agua, toque ligeramente el pedal de freno varias veces para que los frenos vuelvan a un estado seco.

Conducción en Terrenos Embarrados

- Evite la conducción a alta velocidad y las aceleraciones bruscas.
- Evite usar neumáticos muy desgastados siempre que sea posible.
- Después de conducir largas distancias en terrenos embarrados, asegúrese de darle mantenimiento al vehículo.

Conducción en Pendientes

- Al subir una pendiente, se debe determinar la profundidad con la que se pisa el acelerador en función del gradiente y la velocidad del vehículo, con el fin de mejorar la gradeabilidad del vehículo.

Nota

Está estrictamente prohibido bajar pendientes en punto muerto.

Conducción en Aparcamientos Húmedos

- En días lluviosos o húmedos, los suelos de aparcamientos (con recubrimiento epóxico) pueden estar resbaladizos o incluso inundados, reduciendo significativamente la adherencia (fricción) entre los neumáticos y la superficie. Conducir con precaución, mantener baja velocidad, dejar suficiente distancia de seguridad y controlar suavemente el acelerador, freno y dirección.
- Si se produce deslizamiento al acelerar, puede ocurrir subviraje o sobreviraje leve. El conductor debe soltar el acelerador y mantener firme el volante hasta que el vehículo se estabilice. Los sistemas TCS/ ESC ayudarán en cierta medida a recuperar la estabilidad.
- Si se produce deslizamiento al frenar, puede sentirse rebote en el pedal. El conductor debe mantener el pedal de freno presionado y el volante firme para reducir la velocidad. Los sistemas ABS/ESC ayudarán a controlar la presión de frenado, evitando el bloqueo de ruedas y aprovechando la adherencia disponible para reducir la velocidad y recuperar la estabilidad.
- Si se produce deslizamiento en curvas, puede ocurrir subviraje o sobreviraje. El conductor debe soltar el acelerador, presionar el freno y mantener firme el volante hasta que el vehículo reduzca la velocidad y se estabilice. Los sistemas ABS/ESC ayudarán a reducir la velocidad y recuperar la estabilidad.

Nota

Las superficies epóxicas son extremadamente resbaladizas y aumentan significativamente la distancia de frenado. Controle estrictamente la velocidad y distancia y conduzca con precaución.

Selección de Modos de Conducción

Introducción a los Modos de Conducción

Hay cuatro modos de conducción disponibles: Económico, Confort, Deportivo y Personalizado. Toque [Centro del Vehículo]-[Conducción] en la pantalla central para seleccionar diferentes modos de conducción.

Modo Económico

Aceleración suave del vehículo, desaceleración notable al soltar el acelerador, sensación media del volante, rendimiento de frenado acorde a la conducción diaria, experiencia general orientada al ahorro de energía.

Modo Confort

Aceleración moderada del vehículo, desaceleración suave al soltar el acelerador, sensación media del volante, rendimiento de frenado acorde a la conducción diaria, experiencia general orientada al confort.

Modo Deportivo

Aceleración más potente, desaceleración suave al soltar el acelerador, dirección más pesada, respuesta de frenado más rápida que en modo confort, acorde a las expectativas deportivas, experiencia general más dinámica.

Modo Personalizado

En este modo, puede personalizar en cierta medida el rendimiento de conducción en aspectos como el modo de aceleración, asistencia a la dirección, intensidad de recuperación de energía y asistencia al frenado:

- Modo de Aceleración: Lento (rendimiento de aceleración suave), Estándar (rendimiento de aceleración moderado), Rápido (rendimiento de aceleración más potente).
- Modo de Asistencia a la Dirección: Dirección Confort (sensación ligera del volante), Dirección Estándar (sensación media del volante), Dirección Deportiva (sensación pesada del volante).
- Intensidad de Recuperación de Energía: Estándar (sensación de desaceleración suave al soltar el acelerador), Fuerte (sensación de desaceleración notable al soltar el acelerador), Personalizado (permite ajustar libremente diferentes niveles de sensación de desaceleración al soltar el acelerador).
- Modo de Asistencia al Frenado: Confort (rendimiento de frenado acorde a las expectativas de conducción diaria), Deportivo (respuesta de frenado más rápida que el modo confort, acorde a las expectativas del modo deportivo).

Nota

1. Cuando la batería de tracción está completamente cargada o con nivel de carga alto, la sensación de desaceleración al soltar el acelerador se reduce en todos los modos de conducción, recuperándose gradualmente conforme se consume la carga.
2. Cuando al soltar el pedal del acelerador la desaceleración producida por la recuperación de energía es significativa, se encenderán las luces de freno del vehículo.

Gestión de Energía

En la pantalla central, toque [Centro del Vehículo]-[Conducción] para seleccionar diferentes modos de gestión de energía. El Modo de Gestión de Energía incluye los dos siguientes: Prioridad Eléctrica, Híbrido, así como dos modos para escenarios específicos: Modo de Emergencia y Carga en Estacionamiento.

Descripción de los Modos de Gestión de Energía

Prioridad Eléctrica

En este modo, el vehículo prioriza la propulsión eléctrica, intentando mantener la circulación en modo puramente eléctrico, adecuado para desplazamientos urbanos y viajes cortos diarios. La carga de la batería descenderá gradualmente hasta el valor establecido, momento en el que el motor se activará automáticamente para mantener el nivel de carga y evitar un consumo excesivo. Cuando la demanda de potencia es alta, el motor también se activará automáticamente para satisfacer las necesidades de rendimiento del usuario. Se recomienda a los usuarios que tengan la posibilidad de cargar el vehículo a diario que utilicen este modo. En viajes largos, con cargas pesadas o conducción en pendientes, preste atención en todo momento a la carga restante y al nivel de combustible restante. Se recomienda para trayectos relativamente cortos y escenarios que no requieran alta potencia.

- Eléctrico forzado

  Cuando selecciona el modo de prioridad eléctrica, puede optar por activar el Modo Eléctrico Forzado. Al activarlo, el vehículo priorizará la propulsión eléctrica, evitando en la medida de lo posible la intervención del motor. Es adecuado para viajes cortos en modo puramente eléctrico o para escenarios con altos requisitos de silencio. Cuando la carga de la batería es muy baja, el rendimiento de potencia puede verse limitado. Si continúa circulando, el motor se activará para mantener la carga (lo que puede ir acompañado de un mayor ruido del motor) y asegurar que el vehículo funcione con normalidad. Se recomienda planificar su uso según el viaje para obtener la mejor experiencia.

Modo Híbrido

En este modo, el vehículo alterna automáticamente entre propulsión eléctrica, propulsión directa por motor y propulsión combinada según las reglas de conducción, para lograr la máxima eficiencia energética global. En este modo, puede seleccionar diferentes estrategias de mantenimiento de carga según su planificación de viaje:

- Modo de Mantenimiento Inteligente de Carga

  El sistema mantiene la carga de la batería en un rango económicamente eficiente (por ejemplo, 30 % - 50 %) según las condiciones actuales de la vía, la velocidad y los hábitos de conducción, para lograr una experiencia global óptima. Mantiene la carga en un nivel relativamente moderado. Se recomienda utilizarlo en viajes relativamente largos o en condiciones de conducción que requieran un alto rendimiento del vehículo.

- Modo de Mantenimiento de Carga

  En este modo, puede configurar la carga objetivo de la batería en "Objetivo de mantenimiento de carga" en la pantalla central. El sistema activará el motor con mayor frecuencia para cargar la batería y se esforzará por mantener la carga cerca del valor objetivo que haya establecido. Puede activar este modo con antelación en condiciones de conducción que requieran una alta demanda de potencia (como conducción intensa, carreteras de montaña) o en situaciones en las que desee configurar usted mismo la carga objetivo de la batería.

Modo de Emergencia

Aumenta en cierta medida la autonomía mediante la restricción de funciones de confort, funciones de entretenimiento y potencia del vehículo. Cuando la autonomía restante combinada del vehículo está por debajo de cierto valor, el sistema le recordará activamente a través de la pantalla central que entre en este modo, para garantizar que el vehículo llegue sin problemas a una estación de servicio o de carga. Se recomienda su uso en escenarios de emergencia cuando la energía restante del vehículo (nivel de combustible y carga) es insuficiente.

Al activar este modo, se limitará la potencia del vehículo; algunas funciones de comodidad y entretenimiento se desactivarán automáticamente. Si desea seguir utilizando estas funciones, puede activarlas manualmente:

(1) Aire acondicionado; (2) Ventilación/calefacción de asientos※; (3) Funciones multimedia.

Este modo se desactivará automáticamente tras reabastecer el vehículo (con combustible o carga).

Carga en Estacionamiento

En este Modo Escenario se arrancará el motor para cargar la batería de tracción, cargando la batería de tracción hasta el SOC objetivo que usted establezca mediante el arranque del motor durante el estacionamiento y manteniéndolo dentro de cierto rango. Este modo ofrece tres velocidades de carga: baja, media y alta. Se recomienda su uso cuando se necesite energía eléctrica temporalmente.

Utilizar en un área abierta y ventilada.

Volante y Selector de Marchas

Volante

Ajuste del Volante

1. Tire hacia abajo de la palanca de ajuste del volante para desbloquear el mecanismo de bloqueo de la columna de dirección;
2. Ajuste el volante a la posición adecuada;
3. Empuje el mango de ajuste del volante hacia atrás a su posición original para bloquear el volante.

Nota

Antes de conducir, mueva el volante hacia arriba y hacia abajo, y de lado a lado para asegurarse de que esté bloqueado correctamente.

Peligro

Está estrictamente prohibido soltar la palanca de ajuste del volante mientras el vehículo está en movimiento.

Botones del Volante

1. : Aumenta la velocidad de crucero.
2. : Disminuye la velocidad de crucero.
3. : Disminuye la distancia de seguimiento.
4. : Aumenta la distancia de seguimiento.
5. : Aumentar el volumen/(ajustar los espejos retrovisores izquierdo/derecho hacia arriba).
6. : Bajar volumen/Silenciar/ (ajustar los espejos retrovisores izquierdo/derecho hacia abajo).
7. : Canción anterior/Colgar llamada/ (ajustar los espejos retrovisores izquierdo/derecho hacia la izquierda).

8. : Canción siguiente/Contestar llamada/ (ajustar los espejos retrovisores izquierdo/derecho hacia la derecha).

9. : Botón de personalización de función 1.

10. : Botón de personalización de función 2.

11. : Cambio de menú.

- Con configuración HUD, cuando el HUD está activado: pulse para cambiar entre modos HUD, alternando entre clásico, minimalista y personalizado.
- Con configuración HUD, cuando el HUD está desactivado: pulse para activar HUD, pulse de nuevo para cambiar el modo HUD.
- En configuraciones sin HUD, es el botón de cambio de escritorio. Pulse para cambiar entre escritorio de conducción, escritorio de fondo de pantalla y escritorio de control del vehículo.

12. : Asistente de voz.

13. Presión hacia abajo en el centro del botón de desplazamiento izquierdo: 360, activa/desactiva la vista 360.

14. Presión hacia abajo en el centro del botón de desplazamiento derecho: OK.

Calefacción del Volante※

En la pantalla central, pulse para acceder a la interfaz de [Aire Acondicionado] - [Asientos Confortables], o pulse o para acceder a la interfaz de [Asientos Confortables] y pulse el botón para activar o desactivar la función de calefacción del volante.

Peligro

Utilice la función de calefacción del volante según sus necesidades. Si siente molestias mientras utiliza la calefacción del volante, desactívela inmediatamente.

Cambio de Marchas

Se puede cambiar a las posiciones R, N, D usando la palanca de cambios en el lado derecho del volante o cambiar a la posición P presionando el botón P en el lado derecho de la palanca.

Cuando el cambio es exitoso, la pantalla central muestra la posición correspondiente y el vehículo entra en esa marcha.

Si el cambio falla, el sistema proporcionará alertas sonoras y textuales, y el vehículo mantendrá la marcha actual.

El vehículo cambiará automáticamente a la posición P en las siguientes situaciones:

- Cuando el vehículo se apaga.
- Cuando se conecta el conector de carga o descarga.
- Cuando el conductor abandona el vehículo en una posición diferente a P.

Visualización de Marchas

La información de la marcha correspondiente (P, R, N, D) se muestra en la posición ① de la pantalla central.

Descripción de las Marchas

Cuando la Marcha Actual es R

- Con el vehículo detenido, pulse el botón P para cambiar a la posición P.
- Con el vehículo detenido, mueva la palanca una posición hacia abajo; o durante la marcha atrás,

mueva la palanca una posición hacia abajo y mantenga por 1 segundo para cambiar a N.

- Con el vehículo detenido o en movimiento hacia adelante, mueva la palanca dos posiciones hacia abajo para cambiar a D.

Cuando la Marcha Actual es N

- Con el vehículo detenido, pulse el botón P para cambiar a la posición P.
- Con el vehículo detenido o en marcha atrás, pise el pedal de freno y mueva la palanca dos posiciones hacia arriba para cambiar a R.
- Con el vehículo detenido o en movimiento hacia adelante, mueva la palanca dos posiciones hacia abajo para cambiar a D.

Cuando la Marcha Actual es D

- Con el vehículo detenido, presione el botón P para cambiar a la posición P.
- Con el vehículo detenido o en marcha atrás, pise el pedal de freno y mueva la palanca dos posiciones hacia arriba para cambiar a R.
- Con el vehículo detenido, mueva la palanca una posición hacia arriba, o durante el movimiento hacia adelante, mueva la palanca una posición hacia arriba y mantenga por 1 segundo para cambiar a N.

Cuando la Marcha Actual es P

- Pise el pedal de freno y mueva la palanca dos posiciones hacia arriba para cambiar a R.
- Pise el pedal de freno y mueva la palanca una posición hacia arriba o abajo para cambiar a N.
- Pise el pedal de freno y mueva la palanca dos posiciones hacia abajo para cambiar a D.

Nota

Es necesario pisar el pedal de freno al cambiar de marcha.

Limpiaparabrisas y Espejos Retrovisores

Limpiaparabrisas y Lavado

Palanca de Control del Limpiaparabrisas

El botón pulsador de lavado y barrido del limpiaparabrisas tiene dos niveles de funcionamiento según la profundidad de presión: barrido único y lavado con aspersión.

Cuando el limpiaparabrisas no está funcionando, pulse ligeramente el botón de lavado y barrido y suéltelo; el limpiaparabrisas realizará un barrido.

Cuando el limpiaparabrisas no está funcionando, presione a fondo el botón de lavado y barrido para rociar líquido limpiaparabrisas sobre el parabrisas delantero y realizar un barrido a baja velocidad. Al soltar el botón, se detiene el rociado de líquido y el limpiaparabrisas realiza varios barridos antes de detenerse.

Limpiaparabrisas Delantero

El mando giratorio de las posiciones del limpiaparabrisas tiene cuatro posiciones, descritas a continuación:

OFF (posición de parada del limpiaparabrisas delantero): el limpiaparabrisas deja de funcionar.

AUTO (posición automática del limpiaparabrisas): activa el limpiaparabrisas automático, que ajusta automáticamente la velocidad de barrido según la intensidad de la lluvia.

LO (posición de baja velocidad del limpiaparabrisas delantero): el limpiaparabrisas funciona continuamente a baja velocidad.

HI (posición de alta velocidad del limpiaparabrisas delantero): el limpiaparabrisas funciona continuamente a alta velocidad. En la posición automática del limpiaparabrisas delantero, se puede ajustar la sensibilidad del modo automático.

Ajuste de la Sensibilidad del Limpiaparabrisas Automático

Puede ajustar la sensibilidad del limpiaparabrisas automático en la pantalla central: pulse [Centro del Vehículo] - [Carrocería] - [Otros Componentes] - [Sensibilidad del Limpiaparabrisas Automático].

Modo de Mantenimiento del Limpiaparabrisas

El modo de mantenimiento del limpiaparabrisas se utiliza habitualmente para cambiar las escobillas.

Puede activar el modo de mantenimiento del limpiaparabrisas en la pantalla central; el limpiaparabrisas se moverá automáticamente a la posición de mantenimiento (lado izquierdo del parabrisas delantero). Forma de activación: pulse [Centro del Vehículo] - [Mantenimiento de Seguridad] - [Modo de Mantenimiento del Limpiaparabrisas].

Advertencia

No opere el limpiaparabrisas si el líquido de limpiaparabrisas es insuficiente para evitar dañar el motor del limpiaparabrisas.

No opere las escobillas del limpiaparabrisas cuando el parabrisas esté seco o no se haya descongelado, para evitar daños al vidrio y al limpiaparabrisas.

Cuando la temperatura esté por debajo de 0 °C, use líquido limpiador anticongelante.

Limpiaparabrisas Trasero

El interruptor del limpiaparabrisas trasero es un mando tipo conmutador. Como se muestra en la figura;

El interruptor del limpiaparabrisas trasero tiene tres posiciones:

Posición ① - Posición de lavado del limpiaparabrisas trasero: desplace el interruptor del limpiaparabrisas trasero hacia adelante hasta esta posición ; comenzará a rociar líquido limpiador y a barrer. Al soltarlo, se detiene el rociado de líquido y, tras realizar varios barridos, se detiene;

Posición ② - Activación del limpiaparabrisas trasero: desplace el interruptor del limpiaparabrisas trasero hacia atrás hasta esta posición ; el limpiaparabrisas trasero comenzará a barrer de forma intermitente;

Posición ③ - Desactivación del limpiaparabrisas trasero: con el conmutador en la posición central , el limpiaparabrisas trasero deja de funcionar.

Espejos Retrovisores Exteriores

Asistencia de Retrovisores Exteriores en Marcha Atrás※

1. En la pantalla central, toque [Centro del Vehículo]-[Carrocería]-[Asientos y Ventanas] para activar/desactivar la función [Asistencia de Retrovisores Exteriores en Marcha Atrás].

2. Con la función [Asistencia de Retrovisores Exteriores en Marcha Atrás] activada, los retrovisores exteriores se ajustarán automáticamente a la última posición utilizada en marcha atrás; de lo contrario, la posición de los retrovisores no se ajustará automáticamente.

Antes de conducir el vehículo, asegúrese de ajustar el ángulo de los retrovisores exteriores para poder ver justamente el lateral del vehículo.

Peligro

Los retrovisores exteriores izquierdo y derecho son convexos, los objetos vistos en el espejo aparecen más pequeños que en realidad. No calcule la distancia con los vehículos que le siguen basándose en la imagen del retrovisor exterior, ya que aumentará la posibilidad de accidentes.

Está estrictamente prohibido operar los retrovisores exteriores mientras el vehículo está en movimiento, ya que podría causar pérdida de control del vehículo, provocando incidentes, incluso accidentes de lesiones o muerte.

Ajuste Eléctrico del Espejo del Retrovisor Exterior※

Ajuste Eléctrico

1. Cuando la pantalla predeterminada de la pantalla central es la interfaz de control del vehículo, toque y luego toque [Retrovisor Exterior] en el modelo 3D del vehículo para acceder a la interfaz de ajuste de retrovisores exteriores.

2. Seleccione el retrovisor exterior que desea ajustar en la interfaz de ajuste y use los botones arriba +, abajo −, izquierda, derecha del lado derecho del volante para ajustar las posiciones "arriba", "abajo", "izquierda", "derecha" del "retrovisor izquierdo" y "retrovisor derecho".

Plegado de los Espejos Retrovisores Exteriores※

Plegado Automático de los Espejos Retrovisores Exteriores ※

1. En la pantalla central, toque [Centro del Vehículo]-[Carrocería]-[Asientos y Ventanas] para activar/desactivar la función [Plegado Automático de Retrovisores Exteriores].

2. Con la función [Plegado Automático de Retrovisores Exteriores] activada, los retrovisores exteriores se plegarán automáticamente cuando el vehículo se bloquee y se desplegarán cuando se desbloquee; de lo contrario, no se plegarán ni desplegarán automáticamente.

Plegado Eléctrico de los Espejos Retrovisores Exteriores ※

1. Cuando la pantalla predeterminada de la pantalla central es la interfaz de control del vehículo, toque y luego toque [Retrovisor Exterior] en el modelo 3D del vehículo para acceder a la interfaz de ajuste de retrovisores exteriores.
2. Toque el botón [Plegar] para plegar los retrovisores exteriores.
3. Toque el botón [Desplegar] para desplegar los retrovisores exteriores.

Nota

Al plegar los retrovisores exteriores, verifique primero si hay hielo, nieve u otros objetos extraños en la superficie de plegado. Retire cualquier objeto extraño antes de plegarlos para evitar daños a los retrovisores exteriores.

Calefacción de Retrovisores Exteriores

Calefacción de retrovisores exteriores: La función de calefacción de retrovisores exteriores está vinculada con la función de descongelación trasera. Toque para abrir la interfaz de aire acondicionado, toque el interruptor de descongelación trasera para activar simultáneamente la función de calefacción de retrovisores exteriores.

Después de encender el vehículo, acceda al panel de control del aire acondicionado a través de la pantalla central, toque el botón de descongelación trasera para activar la función de calefacción de retrovisores exteriores, toque nuevamente para desactivarla.

Función de Memoria de los Retrovisores Exteriores※

1. En la pantalla central, toque [Centro del Vehículo]-[Carrocería]-[Asientos y Ventanas]-[Ajuste y Memoria del Asiento del Conductor] para acceder a la interfaz de control -[Espejos retrovisores exteriores] de retrovisores exteriores.
2. Ajuste los retrovisores exteriores izquierdo y derecho a la posición adecuada, toque [Guardar] en [Conducción] en la pantalla central, aparecerá el mensaje "Guardado con éxito" y la posición actual quedará grabada en la cuenta actual.
3. También puede ajustar la posición de los retrovisores y guardarla en [Repuesto] y [Descanso], almacenándolas en la cuenta actual para facilitar su uso.
4. Al dar marcha atrás, seleccione [Retrovisor Exterior] en la interfaz para acceder a la interfaz de ajuste de retrovisores exteriores y ajuste los espejos a la posición adecuada.

Espejo Retrovisor Interior

Antes de conducir, ajuste el retrovisor interior para obtener la máxima visibilidad trasera posible, no coloque objetos en el asiento trasero o área de carga que obstaculicen la visión trasera.

Antideslumbramiento manual※: Ajuste manualmente la palanca en la parte inferior del retrovisor interior hacia el vehículo para reducir el deslumbramiento durante la conducción nocturna.

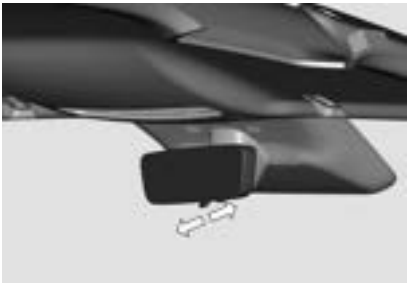

Antideslumbramiento electrónico※: El retrovisor interior ajusta automáticamente el nivel de oscurecimiento del espejo según la intensidad de luz ambiental para reducir el deslumbramiento, sin necesidad de ajuste manual.

Estado del Vehículo y Luces

Estado del Vehículo

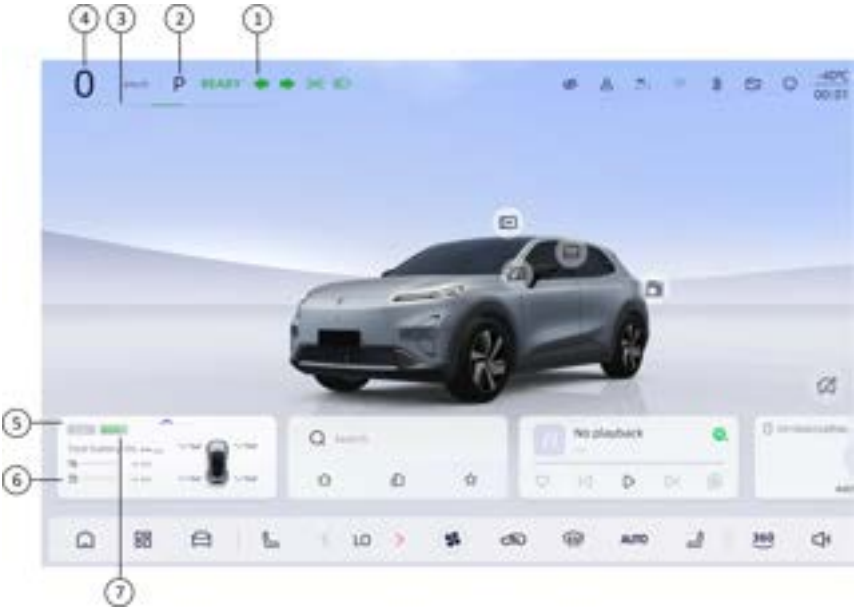

La información mostrada del estado del vehículo puede variar según la configuración de funciones, uso de funciones y diferentes configuraciones del vehículo. Las descripciones de funciones en las imágenes son solo de referencia, por favor consulte el vehículo físico.

1. Indicadores: Distribuidos en la parte superior de la pantalla central, muestran el estado de las funciones del sistema del vehículo.
2. Marcha: Muestra la marcha actual del vehículo (P/R/N/D);
3. Medidor de potencia: Muestra la potencia de salida actual del vehículo.
4. Velocímetro: Muestra la velocidad actual del vehículo.
5. Información de tarjeta: Ver información del kilometraje total, toque para expandir y ver más información sobre el kilometraje.
6. Medidor de electricidad y combustible: Muestra la batería, el combustible y la autonomía de crucero restantes del vehículo.
7. Modo de conducción: Muestra la información del modo de conducción actual.

Advertencias y Avisos Sonoros

Intermitentes

Cuando el vehículo está encendido y el sistema recibe señales de giro izquierda o derecha, emite un sonido de aviso sincronizado con el parpadeo de los intermitentes.

Puerta Abierta

Cuando el vehículo está encendido y no está en posición P, si alguna puerta está abierta, sonará una alarma continua hasta que todas las puertas estén cerradas.

Recordatorio de Cinturón de Seguridad

Cuando el vehículo está encendido, si el conductor o los pasajeros delanteros o traseros no tienen abrochado el cinturón de seguridad, sonará una alarma una vez que la velocidad supere el valor preestablecido, sincronizada con el parpadeo del indicador de cinturón desabrochado.

Batería Baja de la Llave Inteligente

Cuando el vehículo está encendido, suena una alarma para advertir si la batería de la llave está baja.

Llave no Detectada

Cuando el vehículo está encendido, suena una alarma si no se detecta la llave.

Luces Exteriores

Interfaz de Control de Iluminación

En la pantalla central, toque [Centro del Vehículo]-[Iluminación]-[Luces del Vehículo] y los botones correspondientes para activar o desactivar las funciones de los faros.

Ajuste de altura: La inclinación del vehículo cambia según la carga, aceleración o desaceleración. A través de la interfaz de iluminación en la pantalla central, se puede ajustar el alcance del haz de las luces de cruce. Ajustando hacia arriba, el haz de las luces de cruce ilumina más lejos; ajustando hacia abajo, ilumina más cerca.

Palanca de Control de Luces

Luz de Cambio de Carril: Mueva la palanca de control de luces hasta la primera posición superior/inferior para activar la luz de cambio de carril derecha/izquierda, y el intermitente parpadeará 3 veces y se apagará;

Intermitentes: Mueva la palanca de control de luces a la segunda posición superior/inferior para activar el intermitente derecho/izquierdo, que parpadeará. Los intermitentes se pueden apagar moviendo la palanca una posición arriba/abajo o cuando el volante vuelve a su posición;

Luces Altas: Con las luces bajas encendidas, empuje la palanca de control de iluminación hacia adelante para cambiar de luces bajas a altas. Empuje nuevamente la palanca hacia adelante para volver a las luces bajas;

Luz de Adelantamiento: Mueva la palanca de control de luces hacia atrás y se encenderán las luces altas, que se apagarán al soltar la palanca.

Luces de Circulación Diurna

Cuando el vehículo está encendido y las luces de posición no están encendidas, las luces de circulación diurna se encenderán automáticamente.

Sistema de Luces Largas Inteligentes (HMA)

El Sistema de Luces Largas Inteligentes (HMA) comparte la cámara con el sistema de asistencia de carril. Cuando el sistema detecta las luces traseras de vehículos adelante, los faros de vehículos que se aproximan o la alta intensidad de luz ambiental, suprime automáticamente las luces largas (es decir, apaga las largas), cuando la luz ambiental se oscurece y no hay vehículos delante, se libera la supresión y las luces largas vuelven a encenderse.

Advertencia

HMA es una función de asistencia que no garantiza su idoneidad en todas las situaciones de conducción. Usted debe mantener el control del vehículo, conducir con precaución y es totalmente responsable de la conducción del vehículo.

En condiciones adecuadas, HMA ayuda a cambiar el estado de las luces largas. En las siguientes condiciones o tramos de carretera, esta función no puede cambiar el estado de las luces de carretera y debe ser controlada manualmente:

- Cuando conduce bajo lluvia intensa, niebla densa, fuerte nevada o barro;
- Cuando hay peatones o bicicletas en la carretera o en los alrededores;
- Al tomar curvas cerradas.

Si las luces de los vehículos que vienen en sentido contrario están obstaculizadas (por ejemplo, por una mediana), es posible que el sistema no apague las luces largas.

En la pantalla central, toque [Centro del Vehículo]-[Iluminación]-[Luces del Vehículo]-[Luces Altas Inteligentes] para activar o desactivar las luces largas inteligentes.

Después de activar la función, se muestra el icono blanco en la parte superior de la pantalla central. En este momento, configure el interruptor de iluminación en la pantalla central en "AUTO", y la función entra en estado de espera.

Cuando la función está en espera, al conducir de noche y superar la velocidad los 30 km/h, la función se activa automáticamente y se muestra el icono verde en la parte superior de la pantalla central.

Cuando la cámara detecta la presencia de un vehículo, farolas o aumenta la luminosidad ambiental al frente, esta función apaga automáticamente las luces largas.

Aproximadamente 3 segundos después de que la cámara detecte que los vehículos delanteros han desaparecido, las luces largas vuelven a encenderse.

Cuando el interruptor de iluminación en la pantalla central no está en "AUTO", la función entra en estado de espera y ya no enciende ni apaga automáticamente las luces largas.

Luces Interiores

Luces de Lectura Delanteras

Función de luces de lectura: Controle el encendido y apagado de las luces de lectura delanteras tocando la tulipa.

Presione el interruptor de luces de emergencia en el panel de luces de lectura delanteras para activar las luces de emergencia. Todos los intermitentes parpadearán. Presione nuevamente para desactivarlas.

Interruptor SOS※: al pulsar el interruptor SOS se realizará una llamada de rescate de emergencia. Para más detalles, consulte el apartado "Rescate de emergencia- En caso de emergencia- Sistema de llamada de emergencia (ECALL)※".

Luces de Lectura Traseras

Controle el encendido y apagado de las luces de lectura traseras presionando la tulipa.

Luz Anular Fluorescente※

Cuando se bloquea o desbloquea el vehículo, la luz anular fluorescente muestra un efecto luminoso de bienvenida o despedida; cuando el vehículo se carga o descarga de energía, la luz anular fluorescente indica el estado de carga o descarga del vehículo.

Explicación del Estado de la Luz Anular Fluorescente

Estado del color	Descripción
La luz anular de tres secciones y la luz LOGO media parpadean en amarillo	Desbloqueo del vehículo para dar la bienvenida, bloqueo para despedir
Las tres secciones permanecen encendidas en amarillo	El conector de carga y descarga está conectado, pero no se ha iniciado la carga ni la descarga y no se encuentra en estado de espera programada
La primera sección parpadea en verde, la segunda y la tercera están apagadas	Durante la carga, la energía se encuentra en el rango de la primera sección
La primera y la segunda sección parpadean en verde, la tercera está apagada	Durante la carga, la energía se encuentra en el rango de la segunda sección
Las tres barras parpadean en verde	Durante la carga, la energía se encuentra en el rango de la tercera barra
Las tres barras permanecen encendidas en verde	La batería de tracción está completamente cargada y la pistola no se ha desconectado
Las tres secciones se iluminan en verde de forma secuencial	El conector de carga está conectado y en espera programada
Las tres secciones permanecen encendidas en rojo	El conector de carga y descarga está conectado, pero el sistema de carga y descarga presenta una anomalía
Las tres secciones parpadean en rojo	El conector de carga está conectado de forma anómala
La primera sección parpadea en naranja, la	Durante la descarga, la energía se encuentra en

segunda y la tercera están apagadas	el rango de la primera sección
La primera y la segunda sección parpadean en naranja, la tercera está apagada	Durante la descarga, la energía se encuentra en el rango de la segunda sección
Las tres secciones parpadean en naranja	Durante la descarga, la energía se encuentra en el rango de la tercera sección

Asistencia de Imagen

Pantalla Head-Up Display AR-HUD※

Explicación de la Vista AR-HUD y Descripción del Estado de Íconos

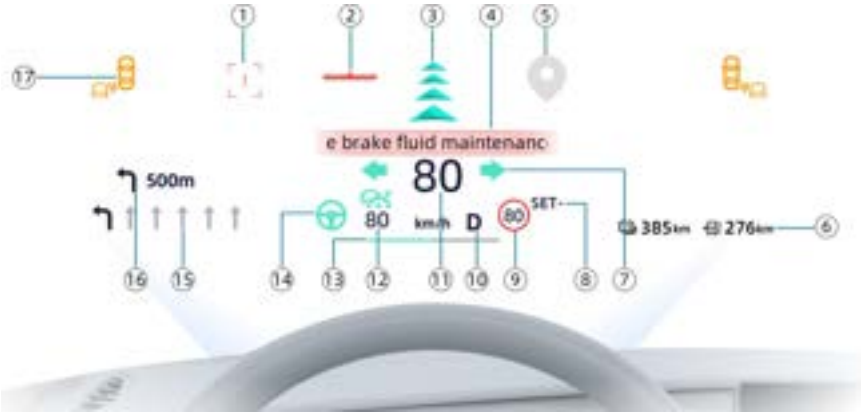

Nota: La imagen anterior muestra los iconos generales del AR-HUD.

1. Testigo de peatones: Cuando ACC o IACC está activado y se detectan peatones delante, aparecerá una señal de advertencia en la posición del peatón.
2. Testigo de vehículo: Cuando ACC o IACC está activado y se detecta un vehículo delante, aparecerá una señal de advertencia en la posición del vehículo.
3. Flecha de navegación AR: Cuando el sistema de navegación está activado, aparece una flecha de guía AR en el campo de visión del conductor en las intersecciones.
4. Área de mensajes de texto: Muestra mensajes de advertencia cuando el vehículo los emite.
5. Marcador de destino: Al finalizar la navegación, muestra un ícono de marcador en el destino.
6. Visualización de autonomía: Al seleccionar el modo personalizado, se visualizará la información de autonomía actual. En el caso de los modelos puramente eléctricos, esta indicación se refiere específicamente a la autonomía eléctrica.
7. Visualización de intermitentes: Muestra el ícono del intermitente izquierdo o derecho cuando uno de los dos está activado, o ambos cuando las luces de emergencia están encendidas.
8. Aviso de límite de velocidad con un toque: Cuando el sistema detecta un límite de velocidad, sugiere establecer esa velocidad como velocidad de crucero.
9. Icono de límite de velocidad: Muestra el valor específico del límite de velocidad cuando el sistema lo detecta.
10. Visualización de marcha: Muestra la marcha actual del vehículo (posiciones PRND).
11. Velocímetro: Muestra la velocidad actual.
12. Visualización de ícono ACC: Muestra el estado del ícono del control de crucero adaptativo.

13. Visualización de barra de potencia: Muestra el flujo actual de entrega y recuperación de energía del vehículo.

14. Visualización de ícono IACC: Muestra el estado del ícono del asistente de crucero inteligente.

15. Visualización de carril disponible: Cuando el sistema de navegación está activado, muestra información de guía en las intersecciones.

16. Información de giro: Cuando el sistema de navegación está activado, muestra el tipo de giro y la distancia hasta la intersección.

17. Aviso de punto ciego: Se muestra cuando hay obstáculos en el punto ciego.

Interfaz de Configuración AR-HUD

En la pantalla central, toque [Centro del Vehículo]-[Pantalla]-[HUD] para activar/desactivar la visualización AR-HUD, ajustar el brillo, altura y modo de visualización (clásico, minimalista, personalizado). En modo personalizado puede seleccionar activar o desactivar funciones como: Autonomía, Navegación AR, Navegación Simplificada, etc.

Nota

Antes de usar AR-HUD, ajuste el asiento y la pantalla AR-HUD a una posición adecuada para obtener una mejor experiencia.

Mantenga la superficie interior del parabrisas y la superficie superior del AR-HUD secas y limpias.

Radar de Marcha Atrás

El radar de marcha atrás es un radar ultrasónico, distribuido en los parachoques delantero y trasero, y hay un total de 6 radares (2 delanteros y 4 traseros). Al dar marcha atrás, se muestra la distancia de los obstáculos delante y detrás del vehículo en la pantalla central en compañía de una advertencia acústica.

La distancia de los radares de marcha atrás se muestra en la parte izquierda de la imagen panorámica.

Advertencia

Los radares solo pueden detectar la delantera y trasera del vehículo, no los costados. El alcance máximo de detección de los radares delanteros es de 60 cm y el de los traseros de 150 cm.

El radar utiliza señales de onda acústica, por lo que es fácil que se produzcan falsas alarmas debido a interferencias externas, como ondas electromagnéticas o acústicas.

No coloque fundas protectoras sobre la superficie del radar, ya que esto podría provocar que el radar no funcione o genere falsas alarmas.

Asistencia de Aparcamiento y Dirección

Frenos de Disco Delanteros y Traseros

Este vehículo está equipado con frenos de disco hidráulicos. Al pisar o soltar el pedal del freno se activa o desactiva el freno de conducción. Cada vez que se arranca el vehículo, primero debe pisarse suavemente el pedal de freno para entrar en modo READY.

Después de entrar en modo READY, el sistema de asistencia de frenado se activa, haciendo que el pedal de freno sea más suave y lineal que cuando el vehículo no está encendido.

Advertencia

Antes de partir, asegúrese de que todos los indicadores relacionados con el sistema de frenos funcionen normalmente.

Los bloques de fricción de freno tienen un dispositivo indicador de desgaste; si al frenar escucha un sonido metálico (un resorte rozando el disco de freno), acuda de inmediato al servicio técnico autorizado para su revisión.

No continúe conduciendo cuando los bloques de fricción de freno estén desgastados hasta su límite, ya que esto puede provocar accidentes.

Frenada Múltiple (MCB)

Esta función puede aplicar el frenado después de la primera colisión del vehículo para prevenir o mitigar el impacto de colisiones posteriores.

Freno de Estacionamiento Electrónico (EPB)

Las funciones comunes del EPB incluyen: función de estacionamiento estático, función de asistencia de arranque, función de reajuste por alta temperatura, función de reajuste por deslizamiento, función de frenado dinámico y función de aparcamiento automático al apagar el vehículo.

Después de detener completamente el vehículo, presione el botón P o toque [Centro del Vehículo]-[Seguridad y Mantenimiento]-[Freno de Estacionamiento Electrónico EPB] en la pantalla central para activar el freno de estacionamiento, y el indicador de funcionamiento de EPB en la pantalla central se iluminará (en rojo).

Para liberar el freno de estacionamiento, primero pise el pedal del freno, luego al cambiar de la posición P a D/R/N, el freno de estacionamiento electrónico se liberará y el indicador correspondiente se apagará. Es normal escuchar el sonido del motor eléctrico al activar y liberar el freno de estacionamiento.

Advertencia

Al salir del vehículo, utilice la posición P para estacionar y garantizar la seguridad.

Si se enciende la luz indicadora de fallo, póngase en contacto con el servicio técnico autorizado para su reparación.

Sistema de Asistencia de Conducción (DAA)

DAA es una de las funciones auxiliares del freno de estacionamiento electrónico. Cuando DAA está activo, el freno de estacionamiento electrónico puede liberarse automáticamente cuando se cumplen las condiciones, mejorando la comodidad del arranque.

Condiciones de funcionamiento del DAA: el cinturón de seguridad del conductor debe estar abrochado o el sensor del asiento del conductor debe detectar ocupación, la puerta del conductor debe estar cerrada, la palanca debe estar en posición D o R, y el pedal del acelerador debe pisarse moderadamente.

Advertencia

DAA puede usarse para marcha atrás, asegúrese de que sea seguro hacerlo.

Función de reapriete en caliente (HTR)

HTR es una función auxiliar del freno de estacionamiento electrónico. El frenado repetido puede causar el sobrecalentamiento de los discos de freno. Para garantizar la seguridad del estacionamiento, el HTR se activa automáticamente y realiza un reajuste automático después de un intervalo de tiempo tras el estacionamiento para asegurar su efectividad. Es normal escuchar el sonido del motor eléctrico en este momento.

Advertencia

Después de múltiples frenados continuos, intente aparcar en una superficie plana para garantizar la seguridad del estacionamiento.

Función de Frenado Dinámico (DBF)

DBF es una función auxiliar del freno de estacionamiento electrónico. Durante la conducción, se debe mantener presionado el botón P para realizar un frenado de emergencia. Este frenado requiere mantener presionado el botón P para realizar el frenado de emergencia; si se suelta el botón P, el frenado cesará.

Advertencia

Use el frenado DBF solo en situaciones de emergencia.

Función de Reajuste por Deslizamiento (RAR)

RAR es una función auxiliar del freno de estacionamiento electrónico. Después del estacionamiento, si el sistema detecta que el vehículo se desliza, puede realizar automáticamente un reajuste para asegurar la efectividad del estacionamiento. Es normal escuchar el sonido del motor eléctrico en este momento.

Función de Aparcamiento Automático al Apagar (AUTO APPLY)

El EPB activará automáticamente el freno de estacionamiento cuando se apague el vehículo.

Por seguridad, confirme que la función de aparcamiento automático está funcionando antes de salir del vehículo. Cuando se activa la función de aparcamiento automático al apagar, el vehículo mostrará las siguientes características:

- La luz P de estacionamiento en la pantalla central se iluminará durante aproximadamente 10 segundos después del apagado;
- Los frenos traseros emitirán un sonido de funcionamiento del motor durante aproximadamente 2 segundos.

Advertencia

Si necesita remolcar el vehículo, asegúrese de tocar [Centro del Vehículo]-[Seguridad y Mantenimiento]-[Modo Remolque] en la pantalla central para liberar el freno de estacionamiento electrónico (consulte la sección "Mantenimiento y autoservicio -Emergencias- Remolque- Modo remolque" para más detalles). Si no se activa el modo remolque durante el remolque, se dañará el vehículo.

Función de Aparcamiento Automático (AUTO HOLD)

AUTO HOLD ayuda al conductor a mantener el vehículo detenido automáticamente. Cuando la función está activada, la luz en la pantalla central se enciende y el vehículo no se moverá incluso si el conductor suelta el pedal de freno.

AUTO HOLD puede ayudar al conductor en las siguientes situaciones:

- Al arrancar, especialmente en pendientes pronunciadas;
- Al maniobrar en pendientes;
- Cuando el vehículo necesita esperar durante la conducción.

Condiciones de funcionamiento de AUTO HOLD:

- El vehículo está completamente detenido;
- La pantalla central muestra READY;
- Puerta del conductor cerrada;
- El cinturón de seguridad del conductor está abrochado o el sensor del asiento del conductor detecta ocupante;
- La luz indicadora de fallo del freno de estacionamiento electrónico no se enciende;
- Sistema ESC activado y sin fallos;
- Se pisa a fondo el pedal del freno.

Cuando AUTO HOLD está activo y el vehículo tiende a deslizarse, AUTO HOLD aumentará automáticamente la presión del sistema de frenos para evitar el movimiento del vehículo. En este momento se percibirá el funcionamiento del motor ESC. Si el vehículo muestra tendencia al deslizamiento por segunda vez, el AUTO HOLD cambiará automáticamente al freno de estacionamiento electrónico. Esto es normal.

Cuando el vehículo arranca con AUTO HOLD activado, debe pisarse el pedal del acelerador para desactivar el aparcamiento automático.

Nota

Cuando se cumplen simultáneamente las condiciones de funcionamiento de AUTO HOLD y la asistencia de arranque en pendiente (HHC), AUTO HOLD tiene prioridad y se enciende en la pantalla central .

El AUTO HOLD se cambiará automáticamente al freno de estacionamiento después de funcionar aproximadamente durante 3 minutos.

Es normal escuchar el sonido del ESC cuando AUTO HOLD está activado.

AUTO HOLD no sustituye al freno de estacionamiento electrónico, estacione de manera segura y asegúrese de que el vehículo no se deslizará.

Si se abre la puerta del conductor mientras AUTO HOLD está activo, la función se desactivará inmediatamente y cambiará automáticamente al freno de estacionamiento electrónico para evitar el deslizamiento. Es normal que haya un ligero movimiento de la carrocería durante el cambio.

Si se produce un fallo en AUTO HOLD, se encenderá en la pantalla central. Acuda al servicio técnico autorizado para su reparación.

Sistema Antibloqueo de Frenos (ABS)

Durante el frenado, el sistema ABS evita el bloqueo continuo de las ruedas, ayudando a mantener la capacidad de dirección y estabilidad del vehículo, mejorando el control durante el frenado.

Es normal que el pedal de freno vibre ligeramente y se escuche el motor trabajando en el compartimento delantero cuando el ABS está funcionando.

Sistema de Control de Estabilidad (ESC)

El sistema ESC utiliza sensores para monitorear el estado del vehículo y cuando se encuentra en un estado de estabilidad crítica (como en giros bruscos o cambios repentinos de carril), controla el par de frenado de las ruedas o el par de salida eléctrico para mejorar la estabilidad de conducción, reducir efectivamente la probabilidad de accidentes y aumentar la seguridad de conducción.

Cuando el ESC está funcionando, la luz indicadora de función ESC parpadeará, el pedal de freno vibrará ligeramente y se escucharán sonidos del motor eléctrico y las válvulas electromagnéticas en el compartimento delantero. Esto es normal.

Activación y desactivación: Toque [Centro del Vehículo]-[Conducción]-[Desactivar Sistema de Control de Estabilidad] en la pantalla central para activar o desactivar la función ESC. Cuando se desactiva la función ESC, la pantalla central muestra ; cuando se vuelve a activar la función ESC, el símbolo se apaga en la pantalla central.

Cuando hay un fallo en la función ESC, permanece encendido en la pantalla central, alertándole que la función ESC está en estado de fallo. Por favor, acuda al servicio técnico autorizado para su revisión.

Advertencia

Para mejorar la seguridad de conducción, se recomienda mantener activada la función ESC.

Distribución Electrónica de la Fuerza de Frenado (EBD)

La función EBD ajusta automáticamente la fuerza de frenado trasera durante el frenado, reduciendo el riesgo de derrape y mejorando la seguridad de conducción.

Nota

Es normal escuchar un ligero sonido de las válvulas electromagnéticas cuando la función EBD está trabajando.

Control de Tracción (TCS)

El sistema TCS detecta el deslizamiento de las ruedas motrices del vehículo y controla el par de frenado de las ruedas y el par de salida eléctrico para ayudar a mantener la tracción de las ruedas, prevenir o reducir el deslizamiento de las ruedas motrices, y mejorar la estabilidad de conducción, el rendimiento de aceleración y la capacidad de ascenso.

Toque [Centro del Vehículo]-[Conducción]-[Desactivar Sistema de Control de Estabilidad] en la pantalla central para activar o desactivar la función de Control de Tracción (TCS).

Si el vehículo está atascado en nieve, barro o arena, es mejor desactivar la función de control de tracción para restaurar el par de salida eléctrico y aumentar la potencia para superar los obstáculos.

Asistencia de Arranque en Pendiente (HHC)

El sistema HHC le ayuda a arrancar más cómodamente en pendientes. Después de soltar el pedal de freno, el sistema mantiene el vehículo estático durante un breve período (aproximadamente dos segundos), dándole tiempo suficiente para pisar el acelerador y arrancar, evitando así el deslizamiento.

Función de Descenso en Pendiente (HDC)

HDC ayuda en los descensos mediante la intervención activa del freno. Con HDC activado, puede cambiar la velocidad objetivo del vehículo usando el pedal de freno o acelerador. HDC está desactivado por defecto, puede activar o desactivar la función HDC tocando [Centro del Vehículo]-[Conducción]-[Control de Descenso] en la pantalla central. Es normal escuchar el sonido del motor y las válvulas dentro del vehículo cuando HDC está funcionando.

Función de Estacionamiento Confortable (CST)

La función de estacionamiento confortable es una característica de comodidad que proporciona una sensación de parada suave cuando el vehículo desacelera en situaciones no emergentes, evitando sacudidas evidentes. Puede activar o desactivar esta función tocando [Centro del Vehículo]-[Conducción]-[Estacionamiento Confortable] en la pantalla central. Cuando se activa la función de estacionamiento confortable, la distancia de frenado aumentará ligeramente, por favor mantenga una distancia adecuada con el vehículo u obstáculo delantero.

Sistema de Dirección Asistida Eléctrica (EPS)

El sistema de dirección asistida eléctrica reduce eficazmente el esfuerzo del conductor al girar el volante, proporcionando una dirección ligera a baja velocidad y firme a alta velocidad, mejorando la comodidad de conducción y la estabilidad de control.

En las siguientes situaciones, aunque la luz de advertencia del sistema EPS no esté encendida, el conductor puede sentir la dirección pesada. Esto es normal:

- Cuando se gira el volante frecuentemente durante largos períodos con el vehículo detenido, la asistencia del sistema se reducirá. En este caso, evite girar el volante para prevenir el sobrecalentamiento del sistema y espere a que se enfríe antes de operarlo.

Nota

Es normal escuchar el zumbido del motor de asistencia al girar el volante.

No desmonte o reemplace el direccionador, la columna de dirección o el volante por su cuenta; Si es necesario desmontar o sustituir, póngase en contacto con el servicio técnico autorizado.

Advertencia

Girar el volante frecuentemente durante largos períodos con el vehículo detenido puede dañar el sistema de dirección asistida eléctrica.

El tiempo de mantenimiento del volante en la posición límite no debe exceder 10 segundos, de lo contrario, se dañará el motor de asistencia.

Control de Crucero

Sistema de Control de Crucero Adaptativo (ACC)

Nota

Los sistemas de asistencia a la conducción dependen principalmente del radar y la cámara para detectar en tiempo real el entorno del vehículo. Para proteger los servicios de radioastronomía que operan en la misma frecuencia. Los vehículos equipados con radar no deben ingresar dentro de la distancia de protección contra interferencias de los observatorios radioastronómicos locales.

El sistema de control de crucero adaptativo utiliza un radar de ondas milimétricas frontal instalado detrás del parachoques delantero y una cámara frontal en el espejo retrovisor interior para detectar vehículos delanteros, permitiendo que el vehículo mantenga la velocidad establecida y, cuando aparece un vehículo en movimiento a menor velocidad, mantiene automáticamente la distancia con el vehículo delantero y lo sigue al detenerse/arrancar.

Antes de usar el ACC, lea atentamente y familiarícese con todo el contenido de este capítulo.

Advertencia

Debido a la complejidad del entorno de conducción, como el tráfico en tiempo real, las condiciones de la carretera y el clima, el sistema de crucero no puede garantizar una detección correcta en todas las condiciones. En condiciones adversas, desactive la función ACC y conduzca con precaución.

El ACC no puede sustituir al conductor en la conducción. Debe mantener el control del vehículo, conducir con precaución, respetar las normas de tráfico, incluidos los límites de velocidad, y asumir la plena responsabilidad de la conducción.

Advertencia

El ACC sólo funciona con vehículos que circulan en el mismo sentido en el mismo carril, no funciona con vehículos que vienen de frente/cruzan lateralmente/están estacionados/se mueven lentamente, ni con peatones, animales y otros objetos en la carretera (como conos, barreras de agua, barandillas, piedras, etc.).

El ACC es un sistema de asistencia a la conducción con aceleración y frenado suaves, el sistema no puede evitar completamente las colisiones y es adecuado para uso en autopistas o carreteras en buen estado. NO use el ACC en las siguientes condiciones de carretera y ambiente, no limitadas a:

1. Entornos con alta reflexión de señales de radar (como estacionamientos de varios pisos, túneles, subestaciones eléctricas, puentes de acero, etc.), cambios bruscos de luz (como contra luz frontal, deslumbramiento, entrada y salida de túneles, etc.) y condiciones de luz baja (como de noche, en días nublados, etc.).
2. Carreteras urbanas, caminos de montaña, rampas de entrada y salida, superficies resbaladizas, pendientes pronunciadas, caminos irregulares o con curvas cerradas.

3. Condiciones climáticas adversas/mala visibilidad (como lluvia/nieve/niebla/polvo, luz insuficiente/reflejos/resplandor, entrada/salida de túneles/carreteras con arbolado, etc.).

Nota

- Cuando el• ACC está funcionando, puede haber ruido de frenado. Cuando el ACC controla la desaceleración del vehículo, el pedal de freno se endurece (pero aún puede controlar la desaceleración del vehículo pisando el pedal de freno). Esto es lo normal.
- La capacidad del ACC se reduce al remolcar otros vehículos.
- Las modificaciones estructurales del vehículo (como bajar la altura del chasis, cambiar la placa de montaje de la matrícula delantera, etc.) pueden reducir el rendimiento del ACC o incluso hacer que no funcione.
- Las modificaciones no estructurales (como películas adhesivas) también pueden reducir el rendimiento del ACC o hacer que no funcione.

El sistema ACC puede no detectar con precisión o detectar tardíamente los vehículos objetivo, lo que impide ayudar a controlar la velocidad y distancia del vehículo. Tome el control inmediatamente y, si es necesario, desactive el ACC en las siguientes situaciones:

1. En curvas

   Cuando el vehículo entra o sale de una curva, o circula dentro de una curva, el radar puede no detectar los vehículos delante del carril o en carriles adyacentes.

2. Vehículos con cargas especiales/equipamiento

   El ACC no puede detectar objetos o accesorios que sobresalgan de los laterales, parte trasera o techo del vehículo delantero.

3. Vehículos estrechos delante

   El ACC puede no detectar vehículos estrechos como motocicletas, bicicletas o vehículos con formas inusuales poco distintivas.

4. Cambio de carril de otros vehículos

Cuando un vehículo del carril adyacente ingresa a su carril, el ACC puede no detectarlo si no está completamente dentro del rango de detección.

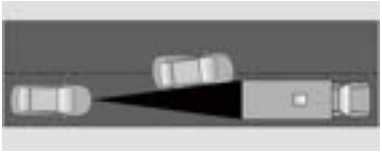

5. Pendientes

Al entrar o salir de pendientes, el ACC puede no detectar vehículos delanteros.

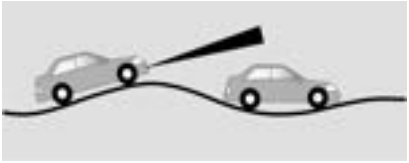

6. Espacio de carril invadido

El sistema no puede identificar objetos suspendidos que invadan el carril, existiendo riesgo de colisión (como vegetación o barreras que sobresalen de la mediana, etc.).

El sistema puede no reconocer vehículos que estén detenidos o circulando lentamente delante, ni vehículos de formas irregulares, especialmente cuando la velocidad de su vehículo es alta o cuando hay un ángulo entre su vehículo y el vehículo delante, lo que puede suponer un riesgo de colisión.

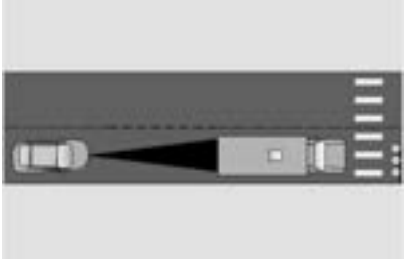

7. Carretera "cerrada"

En construcciones viales o con vehículos averiados donde la ruta de circulación no sigue las líneas del carril o no hay carretera por delante, el sistema no puede identificar inteligentemente y cambiar de carril, existiendo riesgo de colisión.

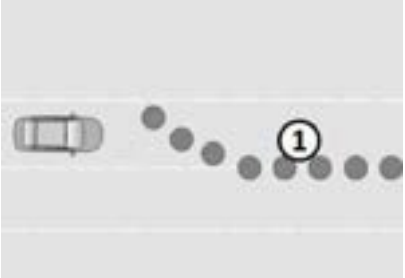

- ① Barrera

8. Otros dispositivos con radar de ondas milimétricas

Puede haber interferencia entre radares de la misma frecuencia, lo que puede afectar la detección de objetivos.

9. Vehículos volcados o accidentados

El sistema puede no detectar vehículos delante que estén volcados, accidentados o deformados.

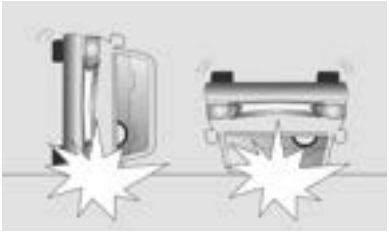

Ubicación y Función de los Botones de Control

Activar ACC: Empuje la palanca de cambios hacia abajo una vez.

Cancelar ACC: Empuje la palanca de cambios hacia arriba.

Desplace el botón de desplazamiento izquierdo del volante hacia la izquierda o derecha para ajustar la distancia de seguimiento.

Desplace el botón de desplazamiento izquierdo del volante hacia arriba o abajo para ajustar la velocidad de crucero.

Interfaz de Visualización

1. Indicador del estado de crucero ACC
   - Blanco: Sistema en espera.
   - Verde: Sistema activado;
   - Naranja: Fallo del sistema;
   - Gris parpadeante: Control temporal del usuario
2. Velocidad de crucero establecida
3. Distancia de seguimiento establecida

4. Vehículo delantero
5. Distancia al vehículo delantero
6. Vehículo propio

Advertencia

La distancia al vehículo delantero y la situación de los vehículos en carriles adyacentes mostradas en la pantalla central pueden diferir de la realidad. Debe mantener la observación en tiempo real del vehículo y la carretera, ajustar razonablemente la velocidad de crucero y la distancia de seguimiento, tomar el control cuando sea necesario, asegurando que el vehículo pueda detenerse de manera segura en cualquier momento, y asumir toda la responsabilidad de una conducción segura.

Debido a interferencias de luz (como reflejos en la pantalla central, uso de gafas de sol) o sonido ambiental (como volumen alto del sistema de entretenimiento), las advertencias en la pantalla central pueden no ser fácilmente perceptibles. El conductor debe prestar atención constante al estado de conducción y las condiciones de la carretera. Tomando el control oportunamente sin esperar a que aparezcan las advertencias.

Método de Uso

Cuando el indicador luminoso de crucero se muestra en blanco, el sistema está en espera y se puede usar la función de crucero de la siguiente manera.

Desactivación del ACC

Active el ACC moviendo la palanca de cambios tipo seta hacia abajo una vez.

Después de activar la función ACC, el indicador de estado del control de crucero se vuelve verde.

El ACC no se podrá activar en ciertas situaciones, como cuando no se usa el cinturón de seguridad o no está en marcha. Siga las indicaciones en la pantalla central.

Ajustar la Velocidad de Crucero

Después de activar el ACC, puede ajustar activamente la velocidad de crucero desplazando el botón de desplazamiento izquierdo del volante hacia arriba o abajo. El rango de ajuste de la velocidad de crucero es de 20 km/h a 150 km/h.

1. Al desplazar lentamente el botón, la velocidad de crucero aumenta/disminuye en intervalos de 1 km/h. Al desplazar rápidamente el botón, la velocidad de crucero aumenta/disminuye en intervalos de 5 km/h.
2. Al pasar por una curva, el ACC reducirá la velocidad inteligentemente según el tamaño de la curva y la velocidad actual. Cuanto más cerrada sea la curva, mayor será la reducción de velocidad. Después de pasar la curva, el ACC volverá a acelerar el vehículo a la velocidad de crucero establecida.

Advertencia

Debido a las condiciones del camino (como curvas consecutivas o curvas cerradas) y las limitaciones de la capacidad de detección del sistema, cuando el ACC reduce la velocidad en una

curva, no se puede garantizar pasar la curva de manera completamente segura. Configure la velocidad de crucero adecuada según las condiciones del camino y no exceda el límite de velocidad.

Límite de Velocidad Inteligente

El sistema controlará de forma inteligente la velocidad del vehículo dentro de un rango determinado en situaciones como curvas, con el fin de mejorar la seguridad vial.

En la pantalla central se puede pulsar [Centro del Vehículo]-[Conducción Inteligente]-[Límite de Velocidad Inteligente] para activar o desactivar el límite de velocidad inteligente.

Tras activar la función, el sistema establecerá la velocidad de crucero basándose en el límite de velocidad detectado, siempre que este sea más bajo que la velocidad de crucero establecida.

Nota

La función de limitación de velocidad inteligente no garantiza completamente que el vehículo no exceda la velocidad (por ejemplo, si la señal de límite de velocidad está demasiado cerca de la cámara de control de velocidad y no hay suficiente distancia para reducir la velocidad) ni la seguridad de la conducción. Debe prestar atención a la información sobre el estado de la carretera y ajustar la velocidad de crucero de forma razonable.

Ajuste de la Distancia de Seguimiento

Después de activar el ACC, desplace el botón de desplazamiento izquierdo del volante hacia la izquierda o derecha para ajustar la distancia de seguimiento.

Hay 4 niveles de distancia de seguimiento, aumentando del nivel 1 al 4, ajustándose cíclicamente en secuencia 4-3-2-1-4-3-2-1. Cada vez que se reinicia el vehículo, la distancia de seguimiento por defecto es el último valor establecido.

Durante el control de seguimiento, la distancia entre este vehículo y el vehículo delantero se muestra en tres colores: verde (similar al valor establecido), amarillo (más cercano al valor establecido) y rojo (demasiado cerca del valor establecido). Si aparece en rojo, ajuste la velocidad de crucero o la distancia de seguimiento de inmediato y tome el control del vehículo si es necesario.

Nota

La distancia de seguimiento solo se muestra durante la activación de la función y su ajuste.

Cuanto más corta sea la distancia de seguimiento, menor será el tiempo de reacción que tendrá disponible. Ajuste razonablemente la velocidad de crucero y la distancia de seguimiento según el flujo de tráfico, las condiciones climáticas y el estado de la carretera.

Salir del ACC

Después de activar el ACC, realice las siguientes operaciones o cumpla con las siguientes condiciones (entre otras) para que el sistema de crucero volverá al estado de espera:

- Presionar el pedal del freno mientras el vehículo está en movimiento;
- Aplicar el freno de estacionamiento;

- El vehículo se desliza cuesta abajo después de detenerse al seguir a otro vehículo;
- Empujar la palanca de cambios hacia arriba;
- Abrir la puerta del conductor;
- Desactivar la función de ESC
- Salir de la posición D;
- Desabrochar el cinturón de seguridad del conductor;
- Funciones de HDC/ ESC/ ABS/ frenado de emergencia automático activadas;
- Permanecer en modo de aceleración controlada por el conductor más de 15 minutos o superar los 155 km/h;
- Detección de un fallo en el sistema asociado.

El ACC controla el vehículo y se detiene después de presionar el pedal de freno, el ACC no se detendrá.

Nota

En cualquier situación en la que considere que hay un riesgo de seguridad para el vehículo, cancele o desactive el ACC de inmediato, tome el control del vehículo y conduzca.

Modo de Aceleración Activa del Conductor

Cuando el ACC está activo y el conductor pisa el pedal del acelerador, el sistema entra en modo de aceleración controlada por el conductor (modo override). Al soltar el pedal del acelerador, el ACC retoma el control del vehículo.

Nota

Cuando el ACC está en modo de aumento de velocidad activo del conductor, el vehículo será controlado por el conductor, y el ACC no realizará control sobre la aceleración o desaceleración.

Control de Parada del ACC

Si el vehículo precedente frena lentamente, el ACC controlará el vehículo para detenerse detrás del vehículo delantero. Si posteriormente la pantalla central no indica que se encuentra en estado de crucero estacionado, el ACC controlará que el vehículo arranque automáticamente siguiendo al vehículo precedente.

Si la pantalla central indica que se encuentra en estado de crucero estacionado, deberá desplazar el botón hacia arriba o pisar ligeramente el pedal del acelerador para que el vehículo arranque.

Después de que el ACC detenga el vehículo, el freno de estacionamiento electrónico se activará automáticamente y el ACC se desactivará en las siguientes situaciones, no limitadas a:

- Vehículo detenido por más de 3 minutos.
- Puerta del conductor abierta.

- Cinturón de seguridad del conductor desabrochado.
- Desactivación de la función de ESC.
- Salida de la posición D.

Aviso de Toma de Control del ACC

El ACC puede aplicar una fuerza de frenado al vehículo de aproximadamente el 40% de la capacidad de frenado.

Si el frenado del ACC es insuficiente para mantener una distancia adecuada con el vehículo delantero, la pantalla central mostrará repetidamente la advertencia "Tome el control inmediatamente". En este caso, tome inmediatamente el control del vehículo y tome medidas evasivas para evitar peligros.

Solución de Fallos

Cuando el sistema ACC detecta que los sensores relacionados están bloqueados o hay un fallo en sistemas relacionados, mostrará los siguientes avisos:

1. Sensor obstruido

   Si la pantalla central muestra "Radar de ondas milimétricas frontal obstruido" o "Cámara frontal obstruida", limpie la superficie del radar o la cámara.

   Si después de limpiar el sistema el fallo persiste durante un tiempo prolongado y no se elimina automáticamente, diríjase al servicio técnico autorizado para su tratamiento.

2. Funciones limitadas

   Aparece el siguiente fallo y la alerta de fallo no se elimina automáticamente después de un período prolongado. Si, tras reiniciar el vehículo el fallo persiste, diríjase al servicio técnico autorizado para su revisión.

   - Función temporalmente no disponible;
   - Fallo del sistema de control de crucero adaptativo;
   - Comunicación anormal del sistema de control de crucero adaptativo.

Las siguientes situaciones requieren que se dirija al servicio técnico autorizado para la calibración profesional del radar o cámara:

- Desmontaje o reinstalación del radar o travesaño frontal contra colisiones, cámara o parabrisas delantero;
- Fijación inestable o posición anormal del radar o cámara debido a fuerzas externas;
- Colisión del vehículo;
- Disminución del rendimiento; (como una distancia anormalmente corta detectada al objetivo o la identificación errónea frecuente de vehículos en el carril adyacente, etc.);
- Anomalías en el funcionamiento del sistema de frenado de emergencia automático (tales como alarmas frecuentes erróneas o frenado).

Nota

La reparación inadecuada del frente del vehículo puede causar cambios en la posición del radar afectando la función ACC. Por lo tanto, las reparaciones deben ser realizadas por el servicio técnico autorizado.

Sistema de Asistencia de Crucero Inteligente (IACC)

Descripción General del Sistema

El IACC utiliza un radar de ondas milimétricas frontal instalado detrás del parachoques delantero y una cámara frontal en el espejo retrovisor interior para detectar vehículos delanteros y líneas de carril, controlando la velocidad para mantener la velocidad de crucero establecida o la distancia de seguimiento preestablecida, mientras controla la dirección para mantener el vehículo dentro del carril.

Antes de usar el IACC, lea y comprenda completamente todo el contenido de este capítulo para conocer el método correcto de uso, las limitaciones y los requisitos de este sistema. En todo momento, el conductor tiene el control prioritario del vehículo.

En las siguientes situaciones, el conductor debe identificar peligros oportunamente y cancelar el IACC controlando el vehículo mediante el pedal de freno, palanca hacia arriba o toma del volante para garantizar la seguridad:

1. El vehículo no mantiene una distancia de seguridad suficiente con los vehículos delanteros o de los carriles adyacentes;
2. La asistencia en la dirección no es suficiente para girar de forma segura en una curva;
3. Cuando el vehículo se encuentra en un estado de funcionamiento en el que el funcionamiento del IACC está limitado.

Advertencia

Al usar el IACC, el conductor debe mantener ambas manos en el volante y estar atento al entorno, tanto delante como atrás, además de las condiciones de la carretera.

Incluso cuando se usa el IACC, el conductor mantiene la responsabilidad final de controlar el vehículo de manera segura y legal, manteniéndolo dentro del carril y conduciendo a la distancia y velocidad correctas.

El uso incorrecto del IACC puede resultar en colisiones con objetos o vehículos circundantes, entre otros accidentes de tráfico.

Advertencia

El IACC es un sistema de asistencia a la conducción que proporciona un control suave sobre los frenos y la dirección del vehículo. Este sistema no puede evitar por completo las colisiones ni ofrecer la asistencia en dirección que usted espera en todas las condiciones meteorológicas, tipos de carretera y situaciones de conducción. El conductor debe estar atento y asumir el control del vehículo de manera oportuna; no debe esperar a que el sistema emita una alerta para tomar medidas de emergencia.

El IACC es adecuado para su uso en autopistas o carreteras en buenas condiciones. No use el IACC en las siguientes condiciones o entornos, ya que puede provocar que el sistema no asista en la conducción del vehículo como se espera, o incluso salir del sistema directamente, lo que podría resultar en el riesgo de colisión con obstáculos circundantes no detectados por el sistema:

1. Condiciones climáticas adversas/mala visibilidad (como lluvia/nieve/niebla/polvo, luz insuficiente/reflejos/resplandor, entrada/salida de túneles/carreteras con arbolado, etc.).
2. Carreteras irregulares y resbaladizas (como carreteras de montaña, curvas cerradas, carreteras con baches, así como agua/hielo en la carretera, nieve, hielo o contaminantes como aceite, polvo, etc.).
3. Condiciones de carretera complejas (como congestión, cruces, tramos con viento lateral, zonas en obras, rampas de acceso, entradas y salidas de peajes, pendientes pronunciadas, etc.).

El sistema IACC puede no detectar con precisión las líneas del carril, vehículos delanteros y objetivos en las siguientes situaciones (no limitadas a), por lo que no podrá ayudar a controlar el vehículo según la trayectoria deseada o ajustar velocidad y distancia. Tome el control oportunamente y, si es necesario, desactive el IACC.

1. Las Rutas de Conducción no son Únicas

Cuando hay bifurcaciones por delante o cambios en el número de carriles, el sistema no puede determinar la dirección de conducción y puede seleccionar un carril incorrecto o desactivarse directamente.

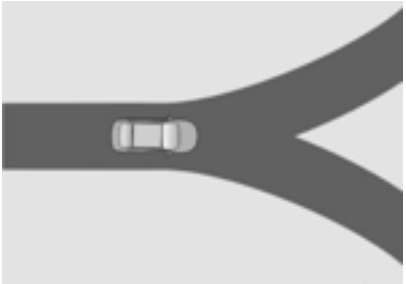

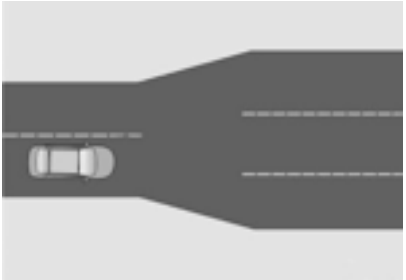

2. Carretera "Cerrada"

Cuando hay construcciones en la carretera o vehículos averiados en la carretera, la ruta de circulación puede no ser visible o no haber carretera por delante, y el sistema no puede detectar carriles ni realizar cambios de carril de forma inteligente.

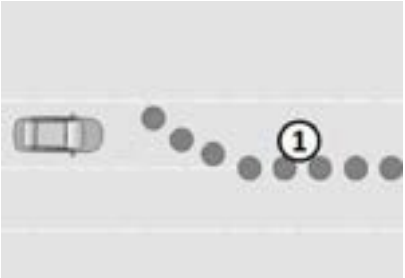

- ① Barrera

3. Espacio de Carril Invadido

El sistema no puede identificar objetos suspendidos que invadan el carril, existiendo riesgo de colisión (como vegetación que sobresale de la mediana, barreras que sobresalen, etc.).

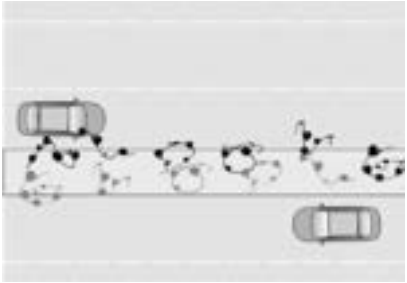

El sistema puede no reconocer vehículos que estén detenidos o circulando lentamente delante, ni vehículos de formas irregulares, especialmente cuando la velocidad de su vehículo es alta o cuando hay un ángulo entre su vehículo y el vehículo delante, lo que puede suponer un riesgo de colisión.

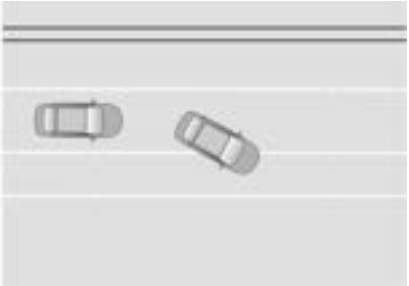

4. Líneas de Carril no Estándar

En situaciones donde las líneas del carril no son claras (deterioradas, faltantes, reflectantes, cambios continuos de luminosidad, líneas en sombras de árboles o medianas) o confusas (como en intersecciones, divergencias, convergencias, entradas de rampas con múltiples marcas), el sistema no puede predecir la trayectoria de conducción y puede realizar giros inesperados o desactivarse directamente.

5. Superficie de la Carretera Irregular

Cuando las ruedas pasan sobre baches, piedras u otros obstáculos, la interferencia de la superficie puede causar cambios momentáneos significativos en la dirección del vehículo, pudiendo desviarse del carril. El sistema puede desactivarse temporalmente si no detecta las líneas del carril debido a las vibraciones del vehículo.

6. Posible identificación errónea de características similares a líneas de carril, como bordes de carretera (especialmente en túneles), huellas de ruedas, grietas en el pavimento, nieve acumulada, etc., lo que puede causar que el vehículo se desvíe momentáneamente del centro del carril o que haya cambios breves en la dirección.

7. Entrada en Curvas

Al pasar por curvas continuas o al conducir en curvas con un radio de giro demasiado pequeño, en carreteras resbaladizas, así como al conducir a una velocidad excesiva, el sistema puede no ser capaz de ayudar al conductor a mantener el vehículo en el carril, e incluso puede salirse directamente.

8. Congestión o Fusiones en la Carretera.

El sistema puede no reaccionar a vehículos que se incorporan a corta distancia, especialmente en modo de control de seguimiento en carreteras congestionadas, existiendo riesgo de colisión.

En modo de control de seguimiento, cuando el vehículo objetivo cambia de carril, nuestro vehículo lo seguirá, pudiendo existir riesgo de colisión con vehículos en carriles adyacentes.

En modo de control de seguimiento, el control puede basarse en vehículos objetivo cerca del borde del carril, pudiendo el vehículo desviarse hacia un lado del carril, con riesgo de colisión con vehículos en carriles adyacentes.

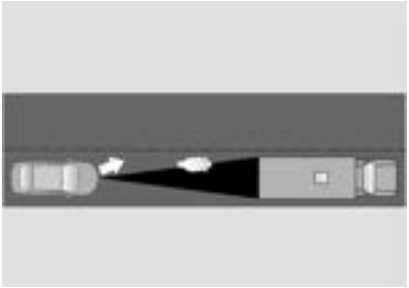

9. Intersecciones Complejas

En intersecciones y tramos donde las líneas del carril se pierden o cambian abruptamente, el sistema puede no detectar las líneas, y no predecir la trayectoria de conducción, pudiendo realizar giros inesperados o desactivarse directamente.

10. Ambientes de fuerte campo magnético que pueden interferir con la respuesta del sistema de dirección asistida eléctrica (EPS). No coloque objetos con fuertes propiedades magnéticas cerca del EPS. Cuando el vehículo se encuentra cerca de un campo magnético fuerte durante un período prolongado (como una planta de energía con radiación electromagnética de alta tensión), preste atención al rendimiento de asistencia de dirección del EPS del vehículo. No use el IACC si hay anomalías y diríjase a un punto de servicio autorizado para su revisión.

11. No use el IACC cuando remolque otros vehículos. No use el IACC en ninguna situación que afecte la funcionalidad o el rendimiento del sistema de control de crucero adaptativo o el sistema de advertencia de salida de carril.

Ubicación y Función de los Botones de Control

Activar IACC: Empuje la palanca de cambios hacia abajo una vez.

Cancelar IACC: Empuje la palanca de cambios hacia arriba.

Mover el botón de desplazamiento izquierdo del volante hacia arriba o abajo ajusta la velocidad de crucero.

Mover el botón de desplazamiento izquierdo del volante hacia la izquierda o derecha ajusta la distancia de seguimiento.

Interfaz de Visualización

1. Indicador de Estado del IACC
   - Blanco: Sistema en espera;
   - Gris parpadeante: Salida temporal;
   - Verde: Sistema activado;
   - Naranja: Fallo del sistema.
2. Indicador del Estado de Crucero ACC
   - Blanco: Sistema en espera;
   - Verde: Sistema activado;
   - Naranja: Fallo del sistema;
   - Gris: Superado por el sistema.
3. Velocidad de Crucero Establecida
4. Señales de Límite de Velocidad en la Carretera※
5. Vehículo Delantero
6. Vehículos en Carriles Adyacentes
7. Distancia al Vehículo Delantero
8. Estado de las Líneas de Carril
   - Blanco: Reconocido;
   - Rojo: Advertencia de desviación de carril;
   - Naranja: Corrección de desviación de carril;
   - Verde: El IACC está activo.

9. Su Vehículo Propio

10. Distancia de Seguimiento Establecida

Advertencia

La distancia al vehículo delantero y la situación de los vehículos en carriles adyacentes mostradas en la pantalla central pueden diferir de la realidad. Debe observar en tiempo real la carretera, ajustar razonablemente la velocidad de crucero y la distancia de seguimiento, tomar el control cuando sea necesario, asegurando que el vehículo pueda detenerse de manera segura en cualquier momento y asumir toda la responsabilidad de la conducción segura.

Debido a interferencias de luz (como reflejos en la pantalla central y uso de gafas de sol), o sonido ambiental (como volumen alto del sistema de entretenimiento), las advertencias en la pantalla central pueden no ser fácilmente perceptibles. El conductor debe prestar atención constante al estado de conducción y las condiciones de la carretera, tomando el control oportunamente sin esperar a que aparezcan las advertencias.

Método de Uso

El rango de velocidad de trabajo del IACC es de 0 km/h a 130 km/h.

1. Asistencia Inteligente a la Conducción en un Solo Carril

   El IACC prioriza un control de asistencia a la dirección, basado en líneas de carril claras detectadas a ambos lados. En este modo de control por líneas de carril, el icono IACC y las líneas del carril en la pantalla central se muestran en verde.

2. Asistencia en el Tráfico Congestionado

   A velocidades inferiores a 60 km/h, si no se detectan líneas de carril, el sistema puede seguir al vehículo objetivo detectado delante. En este modo de control de seguimiento, el ícono IACC en la pantalla central se muestra en verde.

Advertencia

La asistencia al tráfico congestionado solo se aplica cuando los vehículos viajan en fila. No use el IACC en estaciones de peaje, en situaciones de tráfico caótico, inserciones aleatorias, curvas de radio estrecho, etc.

Cuando el vehículo delantero gira demasiado rápido, el IACC no puede ayudar al vehículo a girar con el vehículo delantero. El sistema puede bloquear un nuevo vehículo objetivo o salir al estado activo del ACC y acelerar según la velocidad de crucero establecida. El conductor debe prestar atención al estado del sistema en todo momento y, si es necesario, desactivar el IACC y tomar el control del vehículo.

En situaciones de congestión, se recomienda establecer una distancia de seguimiento adecuada para evitar incidentes por seguimiento demasiado cercano y tiempo de reacción insuficiente.

Iniciación del IACC

Con el vehículo encendido o en estado READY, toque [Centro del Vehículo]-[Conducción Inteligente]-[Asistencia a la Conducción]-[Preferencias de Conducción Inteligente] en la pantalla central para activar [Asistencia de Crucero Inteligente].

Activar IACC

Después de habilitar el IACC, cuando se cumplan las condiciones de activación, el icono IACC en la pantalla central se mostrará en blanco (blanco sobre fondo negro y negro sobre fondo blanco). Empuje la palanca de cambios hacia abajo una vez para activar el IACC, y el sistema asistirá al conductor con el control de aceleración, frenado y dirección.

Cuando el IACC está activado, la luz indicadora de estado en la pantalla central se muestra en verde. El conductor puede establecer la velocidad de crucero, distancia de seguimiento, etc., según el método de uso del Sistema de Control de Crucero Adaptativo (ACC).

El IACC no se podrá activar en ciertas circunstancias, como cuando los limpiaparabrisas están en velocidad alta durante la lluvia o las líneas del carril no son claras. El IACC entrará en estado de espera de activación, asistiendo solo con el control de aceleración y frenado, sin proporcionar asistencia de dirección. La asistencia de dirección se restaurará automáticamente cuando se eliminen las condiciones de espera.

Nota

Cada vez que se activa el IACC, la velocidad de crucero se establece de nuevo en la velocidad actual, con un mínimo de 20 km/h y un máximo de 130 km/h.

Una vez activado el IACC, también se activará el ACC simultáneamente, y la lógica de control de aceleración y desaceleración del vehículo será consistente con la activación del ACC. Cuando el ACC entra en modo de aumento de velocidad del conductor, el control de aceleración y frenado del vehículo será manejado por el conductor, pero el IACC seguirá proporcionando asistencia en la dirección.

Durante el funcionamiento del IACC, si el conductor pisa rápidamente el pedal del acelerador, lo que resulta en un aumento repentino de la velocidad, puede afectar la estabilidad de la asistencia de dirección del IACC. El conductor debe prestar atención al estado de conducción del vehículo y tomar el control del mismo cuando sea necesario.

Ajustar la Velocidad de Crucero

Después de activar el IACC, puede establecer la velocidad de crucero según el método de uso del ACC. Consulte "Ajuste de Velocidad de Crucero".

Ajuste de la Distancia de Seguimiento

Después de activar el IACC, puede ajustar la distancia de seguimiento según el método de uso del ACC. Consulte "Ajuste de Distancia de Seguimiento".

Desactivación del IACC

1. Desactivación Activa del IACC

El IACC no puede adaptarse a todas las condiciones climáticas o de la carretera. Cuando sea necesario, el conductor debe desactivar el IACC para garantizar la seguridad del viaje.

Método de desactivación activa del IACC:

- Empuje la palanca de cambios hacia arriba para cancelar o pise activamente el pedal de freno.

Después de una salida activa, debe empujar la palanca de cambios hacia abajo nuevamente para reactivar el IACC.

2. Desactivación Automática del IACC

El funcionamiento del IACC depende de otros sistemas. Cuando estos sistemas no cumplen con las condiciones de funcionamiento, el IACC también se desactivará automáticamente. Las situaciones en las que el IACC se desactiva automáticamente son las siguientes:

- Cámara obstruida;
- Otras fallos o indisponibilidad del sistema;
- Fallo del sistema de asistencia de carril;
- Las manos del conductor se alejan del volante;
- La velocidad del vehículo supera el límite máximo;
- Otras situaciones que causen la desactivación del ACC.

Después de una salida automática, debe empujar la palanca de cambios hacia abajo nuevamente para reactivar el IACC.

3. Cambio del IACC al ACC

Cuando el IACC está activado, puede cambiar de IACC a ACC tocando [Centro del Vehículo]-[Conducción Inteligente]-[Asistencia a la Conducción]-[Preferencias de Conducción Inteligente] en la pantalla central y activando [Control de Crucero Adaptativo]. El sistema dejará el control lateral y mantendrá solo el control longitudinal.

4. Suspensión Temporal del IACC

Debido a las limitaciones de uso del IACC, en algunas situaciones el IACC se desactivará temporalmente, como cuando se pierde una o ambas líneas del carril objetivo, o cuando el conductor gira manualmente el volante.

Cuando el IACC se suspende temporalmente, solo se suspende la asistencia de dirección. El sistema seguirá ayudando al conductor en el control de la aceleración y la desaceleración del vehículo. Una vez que se eliminan las condiciones de desactivación temporal, la asistencia de dirección se restablece automáticamente.

Nota

Cuando el sistema IACC se desactiva por fallo, se debe reiniciar el vehículo después de eliminar el fallo para poder usar el IACC nuevamente.

Nota

El conductor debe estar atento al estado del sistema en todo momento, dándose cuenta de que el IACC se ha desactivado y, antes de que el IACC se reactive, debe tomar el control del vehículo.

Recordatorio de Toma de Control del IACC

En el modo de control de línea de carril, cuando el IACC no puede ayudar a mantener el vehículo en el centro del carril debido a una velocidad excesiva, carreteras mojadas, etc., el IACC enviará una solicitud de asunción de control antes de que el vehículo se desvíe del carril. En este momento, tome de inmediato el control del vehículo.

Supervisión del Comportamiento del Conductor

El IACC es un sistema de asistencia a la conducción que supervisa el estado del conductor mientras está en uso. Si el estado del conductor no cumple con las condiciones de conducción segura, la pantalla central emitirá advertencias que incluyen imágenes, sonidos y mensajes de texto.

Si el conductor no toma el control del vehículo según las advertencias de la pantalla central, el IACC activará las luces de emergencia y comenzará a reducir la velocidad.

Cuando el vehículo se detenga por completo, el freno de estacionamiento electrónico se activará automáticamente y el IACC se desactivará. Durante el proceso de desaceleración controlada por el IACC, el conductor puede tomar el control del vehículo manualmente.

Solución de Fallos

Después de que el sistema IACC falle, siga las instrucciones de solución de problemas del "Sistema de control de crucero adaptativo" y el "Sistema de advertencia de salida de carril". Si el fallo no se puede corregir, diríjase al servicio técnico autorizado para su revisión.

Asistencia Inteligente de Aparcamiento

Asistente de Entrada y Salida Remota (RSIO)※

Asistente de entrada y salida remota: Puede controlar el avance o retroceso del vehículo mediante la llave remota. Satisface sus necesidades de entrada y salida cómoda en espacios de estacionamiento verticales estrechos.

Asistente de entrada y salida con llave remota※

Antes de usar la función, toque [Centro del Vehículo]-[Conducción Inteligente]-[Asistente de Aparcamiento]-[Función de Control Remoto de Entrada/Salida] en la pantalla central. Al activar el interruptor, lea atentamente el contenido en [Instrucciones de Uso] para asegurarse de comprender los escenarios de aplicación y sus responsabilidades.

Esta función no tiene capacidad de evitación activa de colisiones. Usted es completamente responsable de la seguridad al usar esta función. Por favor, siga estrictamente los pasos detallados a continuación para utilizar la función de asistencia de entrada y salida remota:

1. Activación de la Función

Condiciones de activación:

①El vehículo está apagado o estacionado

②No hay vehículos bloqueando a corta distancia delante o detrás

1. Método de Activación:

Fuera del vehículo, mantenga pulsado el botón del maletero en la llave por control remoto hasta que se enciendan las luces de emergencia del vehículo, activando el sistema.

2. Control de Entrada/Salida

Después de activar el sistema, el usuario puede mantener presionado el botón de desbloqueo o bloqueo en la llave remota para controlar el movimiento lineal hacia adelante o atrás del vehículo, según la situación de estacionamiento. Esta operación debe realizarse dentro de los 60 segundos después de la activación del sistema con las luces de emergencia encendidas; de lo contrario, el sistema se desactivará. El sistema puede soportar un movimiento máximo de 15 metros hacia adelante o atrás desde la posición inicial del vehículo.

3. Pausa o Finalización del Control

Durante el proceso de control remoto, el usuario puede soltar en cualquier momento el botón de avance (desbloqueo) o retroceso (bloqueo) para pausar la función en caso de emergencia. El vehículo se detendrá y esperará instrucciones posteriores del usuario. Si no se da ninguna instrucción en 15 segundos, el sistema activará automáticamente el freno de estacionamiento, apagará las luces de emergencia y se desactivará.

4. Salida de la Función y Bloqueo

①En Modo de Control Remoto, puede mantener presionado el botón del maletero para salir de la función de control remoto.

②Después de completar el control remoto, puede presionar brevemente el botón de bloqueo para apagar y bloquear activamente el vehículo.

Atenciones y Advertencias

①El uso de la función de asistente de entrada y salida remota debe cumplir con las leyes de tráfico del país correspondiente;

②Al usar la función, asegúrese de que no haya peatones ni obstáculos alrededor del vehículo; no use la función cuando haya peatones cerca o en condiciones de tráfico complejas;

③Durante el uso, ponga atención constante al entorno del vehículo y detenga inmediatamente el control si prevé algún riesgo de seguridad;

④No use esta función en superficies con pendiente, nieve, agua o baches;

⑤No use esta función cuando no esté en buenas condiciones mentales (como la influencia del alcohol);

⑥No use esta función cuando haya personas dentro del vehículo;

⑦Está prohibido el uso de esta función por menores de edad y personas sin licencia de conducir.

Sistema de Imagen Panorámica

Descripción General del Sistema

El sistema de vista panorámica es un sistema de asistencia al estacionamiento que recopila imágenes de alrededor del vehículo a través de cuatro cámaras ubicadas en la parte delantera, trasera y laterales, sintetizando una vista aérea de 360° que se muestra a través de la pantalla del vehículo. Este sistema

reduce significativamente los puntos ciegos y le ayuda a estacionar con éxito, mejorando la maniobrabilidad en caminos y callejones estrechos.

Advertencia

La visión panorámica puede distorsionar el contorno de los objetos en la pantalla, por lo tanto, no se puede confiar completamente en la imagen para estimar la distancia entre el vehículo y los obstáculos (vehículos, peatones, etc.), ¡por favor juzgue según la situación real para garantizar la seguridad!

Debido a las limitaciones de resolución del sistema panorámico, algunos objetos pueden no mostrarse o no verse claramente, como postes delgados, rejillas y árboles.

La vista delantera y trasera de la visión panorámica aún tiene algunos puntos ciegos visuales. Siempre observe los alrededores del vehículo.

La imagen panorámica sólo puede mostrar imágenes bidimensionales en la pantalla; debido a la falta de profundidad espacial, es difícil o imposible identificar objetos sobresalientes o depresiones en la carretera a través de la imagen panorámica

Nota

Siempre observe el entorno alrededor del vehículo.

El ancho del espacio de estacionamiento debe ser al menos igual al ancho de las líneas de extensión del vehículo.

Utilice el sistema de imagen panorámica sólo cuando el portón trasero esté completamente cerrado, los espejos retrovisores laterales estén desplegados normalmente y las puertas delanteras estén cerradas correctamente.

Las cámaras panorámicas están instaladas en el exterior de la carrocería del vehículo y son susceptibles a la suciedad. Si el vídeo no es claro, se recomienda limpiar manualmente la superficie del lente con un paño suave.

Nota

La cámara de 360° no funciona o tiene funcionalidad limitada en las siguientes situaciones:

- La puerta está abierta;
- Los espejos retrovisores exteriores están plegados;
- El maletero no está cerrado;
- Durante fuertes lluvias, nieves o nieblas;
- En condiciones de oscuridad o poca luz;
- Cuando la cámara está expuesta a una luz intensa;
- Área bajo iluminación fluorescente o LED (la pantalla central parpadeará);

- Cuando entra en un garaje climatizado en invierno y hay un cambio rápido de temperatura.

Si alguna parte del vehículo con cámara está dañada, acuda lo antes posible al punto de servicio autorizado para revisar la posición y la calibración de la cámara.

Entrada y Salida del Sistema Panorámico

El sistema de vista panorámica utiliza 4 cámaras instaladas en la parte delantera, trasera y laterales del vehículo para capturar imágenes y mostrar una vista de 360° del entorno del vehículo en la pantalla central, proporcionando funciones de asistencia de seguridad durante la conducción.

Formas de Activar la Imagen Panorámica: (Prerrequisito: vehículo en posición ON)

1. Presione la rueda izquierda en el volante para activar la imagen panorámica;
2. Toque [Centro de Aplicaciones]-[Panorama 360] en la pantalla central para abrir la imagen;
3. Toque el icono [Panorama 360] en [Control Rápido] en la pantalla central para activar la función de imagen panorámica;
4. Active la función de imagen panorámica mediante el comando de voz "abrir imagen panorámica";
5. La imagen de retroceso se activa automáticamente cuando el vehículo está en posición R;
6. Cuando el interruptor [Activación por Intermitente] está activado en [Configuración] de la aplicación [Panorama 360], la imagen panorámica se activará automáticamente cuando la velocidad sea inferior a 15km/h y se active el intermitente izquierdo o derecho;
7. Cuando [Activación por Radar] está activado en [Configuración] de la aplicación [Panorama 360], en posición diferente a P o R y velocidad <15km/h; la pantalla central cambiará a la imagen panorámica correspondiente cuando el radar delantero detecte obstáculos a una distancia menor que del valor establecido;
8. Cuando [Asistencia Visual en Pendientes Pronunciadas] está activado en [Configuración] de la aplicación [Panorama 360], la imagen panorámica se activará automáticamente cuando la velocidad sea <15km/h y el vehículo atraviese secciones con pendiente >9°.

Formas de Salir de la Imagen Panorámica

1. En posición diferente a R, toque el botón [Vista Envolvente 360]-[Cerrar] para salir de la imagen panorámica;
2. Al cambiar a la posición P;
3. Presionando la rueda izquierda en el volante.

Advertencia

Está estrictamente prohibido usar papel de lija, pulidoras u otros instrumentos afilados para pulir o rectificar los lentes de las cámaras, para evitar rayar de forma permanente la superficie de los lentes.

Cambio de Vistas

Cambio entre Imagen Panorámica + Vista Frontal/Trasera/Frontal Izquierda/Frontal Derecha

En la imagen panorámica envolvente, toque las áreas delantera, trasera, izquierda y derecha para cambiar la vista individual a la imagen panorámica + frontal, panorámica + trasera, panorámica + izquierda y panorámica + derecha respectivamente.

Al cambiar de la marcha R (marcha atrás) a cualquier otra posición, la vista se cambiará automáticamente a la imagen panorámica + vista delantera.

Cambio de Vista de las Ruedas del Vehículo

En la vista panorámica + vista única, toque los botones sobre el modelo del vehículo para cambiar a la vista panorámica + vista frontal izquierda/derecha o vista panorámica + vista trasera izquierda/derecha.

Cambio a Vista Gran Angular Delantera/Trasera

En la imagen panorámica + vista delantera/trasera, pulse el área de la vista individual para aumentar la vista individual en la dirección correspondiente. La vista individual grande tiene un ángulo de visión más amplio. Pulse nuevamente la vista individual grande para volver a la imagen panorámica + vista individual correspondiente.

Líneas de Guía de Estacionamiento

En la vista panorámica + vista delantera/trasera, aparecen líneas guía tanto en la vista panorámica como en la vista individual.

- Línea de advertencia: Se extiende aproximadamente 20 cm hacia los lados exteriores de los neumáticos del vehículo.
- Líneas de trayectoria de las ruedas: trayectoria de movimiento de los neumáticos.
- Línea de seguridad: aproximadamente 50 cm desde la carrocería.

Al girar el volante, las líneas guía dinámicas girarán con él, estas líneas guía indican la trayectoria estimada del vehículo. Cuando el volante esté centrado, las líneas de guía dinámica se ocultarán.

Cambio a Vista 3D

Toque el botón de vista 3D para cambiar al modo 3D. Toque los controles 3D alrededor del modelo del vehículo o deslícelo para cambiar al ángulo 3D correspondiente.

Configuración

En modo panorámico o vista individual, toque el botón de configuración en el lado derecho de la pantalla central para configurar las líneas guía, activación por intermitente, activación por radar, asistencia visual en pendientes pronunciadas y función de carrocería transparente (puede ajustar la transparencia cuando esté activada).

Carrocería Transparente

La función de "carrocería transparente" memoriza la información en vídeo del área por la que ha pasado el vehículo. Cuando el vehículo está sobre un área por la que ya ha pasado, la imagen panorámica puede mostrar dinámicamente la imagen del suelo debajo del vehículo. Si el vehículo está en movimiento, el vídeo guardado se actualiza según la velocidad; si el vehículo pasa de estado de movimiento a estático, el vídeo guardado se conservará hasta que se salga del sistema panorámico.

Asistencia de Seguridad

Sistema de Frenos de Emergencia Automático (AEB)

Descripción General del Sistema

El sistema de frenado de emergencia automático incluye la función de advertencia de colisión frontal y la función de frenado de emergencia automático.

La función de advertencia de colisión frontal alerta al conductor para frenar a tiempo cuando existe riesgo de colisión trasera con el vehículo delantero.

Si la fuerza de frenado del conductor es insuficiente, la función de frenado de emergencia automático asistirá al conductor en el frenado; si el conductor no reacciona en absoluto, la función de frenado de emergencia automático aplicará el freno de manera activa para evitar o reducir los daños causados por accidentes de colisión.

Lea atentamente y familiarícese con todo el contenido de este capítulo.

Advertencia

El sistema de asistencia de frenado de emergencia automático solo puede asistir al conductor en situaciones específicas. En todo momento, el conductor tiene el control máximo del vehículo y es totalmente responsable de garantizar la seguridad de la conducción.

El sistema solo funciona con vehículos que circulan en el mismo sentido o están detenidos en el mismo carril. Puede no funcionar con vehículos en sentido contrario, vehículos que cruzan lateralmente, peatones, animales y otros objetos en la carretera, y puede no detectar objetivos con baja reflexión en el radar como motocicletas y bicicletas.

Debido a limitaciones inherentes del sistema, la activación accidental no se puede evitar por completo.

El sistema utiliza el radar de ondas milimétricas frontal compartido con el control de crucero adaptativo para detectar vehículos delanteros. En modelos equipados con "Asistencia de Crucero Inteligente", el sistema combina el radar de ondas milimétricas frontal y la cámara inteligente frontal para identificar objetivos delanteros. Las limitaciones de detección del radar y la cámara afectarán igualmente el rendimiento del sistema.

Advertencia

Debido a la complejidad del entorno de conducción en tiempo real, incluyendo tráfico, carretera, clima, etc., el sistema no puede garantizar una detección correcta en todas las condiciones. En las siguientes situaciones (no limitadas a estas), el sistema puede no activarse o su rendimiento puede degradarse. No dependa excesivamente del sistema ni lo pruebe o espere intencionalmente su activación:

- Clima adverso (como niebla densa, lluvia intensa, nevada, granizo) y superficies resbaladizas (como hielo, nieve, humedad o acumulación de agua).
- Para situaciones como cambio de carril, detección de objetivos después de cambiar de carril, objetivos en curvas cerradas y frenado de emergencia a corta distancia.
- Ambientes que interfieren con el radar (como interferencia eléctrica, subestaciones eléctricas, estacionamientos subterráneos, túneles, puentes metálicos, vías férreas, zonas de construcción,

puertas de límite de ancho/alto, pórticos, etc.).

- Cambios en la posición de instalación del radar, como fuertes vibraciones o impactos leves.

Advertencia

- Las cámaras pueden no funcionar en condiciones climáticas frías o adversas. La lluvia, la nieve, la niebla y la baja iluminación pueden afectar el reconocimiento de peatones por parte de la cámara, lo que reduce el rendimiento del sistema de frenado de emergencia automático para peatones.
- Cuando los sensores están obstruidos por excrementos de pájaros, barro, hielo, insectos, etc.
- Modificaciones estructurales al vehículo (como la reducción de la altura del chasis, cambios en la instalación de la placa de matrícula delantera, etc.) pueden reducir el rendimiento del sistema de frenos de emergencia automático o aumentar la tasa de activación incorrecta.
- El conductor pisa a fondo el pedal del acelerador.
- Vehículos especiales con contornos traseros no claros o de formas irregulares.

Operación del Sistema

En la pantalla central, toque [Centro del Vehículo]-[Conducción Inteligente]-[Asistencia de Seguridad] para activar o desactivar las funciones de "Advertencia de Colisión Frontal" y "Frenado de Emergencia Automático".

Nota

El sistema de asistencia de frenado de emergencia automático trabaja en segundo plano sin ser percibido por el conductor. Si el sistema detecta un objetivo por delante, no activará la alarma ni el frenado automático hasta que el nivel de peligro no alcance el umbral requerido.

Para reducir el tiempo de respuesta del frenado, cuando el sistema detecta riesgo de colisión, establecerá presión en el circuito de frenos según el nivel de peligro. Durante este proceso, las válvulas solenoides y el motor del ESC funcionarán y el conductor puede escuchar un sonido "clic". Esto es normal mientras el sistema de asistencia de frenado de emergencia automático está activo.

Advertencia

El sistema de asistencia de frenado de emergencia automático debe desactivarse en las siguientes circunstancias:

- Cuando el vehículo está siendo remolcado.
- Cuando el vehículo está siendo sometido a pruebas en un banco de rodillos.
- Cuando se cambia la posición de instalación del radar o la cámara (como en caso de colisión por alcance).

Función de Advertencia de Colisión Frontal

Cuando la distancia de seguimiento es demasiado corta durante un período prolongado, la pantalla central mostrará "Mantenga una distancia segura". Esta advertencia solo funciona para vehículos en movimiento cuando la velocidad del vehículo está entre 60 km/h y 150 km/h.

Cuando el vehículo circula a velocidad media-alta y existe riesgo de colisión con un objetivo por delante, la pantalla central mostrará "Peligro de colisión" con una alarma sonora continua. Los peatones solo pueden ser detectados en modelos que incorporan cámara frontal y las limitaciones, tanto de la cámara como del radar, afectarán el rendimiento del sistema. Esta advertencia funciona en los siguientes rangos de velocidad:

- Para vehículos detenidos: 15-150 km/h;
- Para vehículos en movimiento: 15-150 km/h;
- Para peatones cruzando: 15-85 km/h.

Si el riesgo de colisión con el vehículo delantero aumenta, la función de frenado de emergencia automático activará un breve frenado rápido.

La función de advertencia de colisión frontal no funcionará en las siguientes circunstancias (no limitadas a):

- La función de advertencia de colisión frontal está desactivada;
- La palanca no está en posición D;
- La velocidad del vehículo está fuera del rango de velocidad de trabajo;
- El conductor frena o gira activamente;
- El conductor pisa fuertemente el pedal del acelerador;
- El tren motriz está desactivado;
- El sistema considera que el peligro de colisión ha sido eliminado；
- El vehículo pierde estabilidad;
- El sistema se está inicializando;
- Fallo del sistema ESC;
- Fallo de la pantalla central;
- Fallo del sistema de frenado de emergencia automático;
- El radar está obstruido;
- La cámara está obstruida.

La sensibilidad de advertencia de la función de colisión frontal se divide en tres niveles: temprano, medio y tarde. Cuanto mayor sea la sensibilidad, más temprano se activará la alarma y será más frecuente.

Función de Frenado de Emergencia Automático

Si después de la advertencia de colisión frontal, el conductor frena o la fuerza de frenado es insuficiente, la función de frenado de emergencia automático asistirá al conductor, y la pantalla central mostrará "Peligro de colisión, frenado de emergencia automático". Esta función opera en los siguientes rangos de velocidad:

- Para vehículos estacionados: 4 km/h - 80 km/h;

- Para vehículos en movimiento: 4 km/h - 150 km/h;
- Para peatones: 4 km/h - 60 km/h;
- Para ciclistas que circulan en sentido transversal a una velocidad (10 km/h-30 km/h): 4 km/h-60 km/h.

El sistema no funcionará en las siguientes situaciones (no limitadas a):

- La función de frenado de emergencia automático está desactivada;
- El cinturón de seguridad del conductor no está abrochado;
- La palanca no está en posición D;
- La velocidad del vehículo está fuera del rango de velocidad de trabajo;
- El conductor frena o gira activamente;
- El conductor pisa bruscamente el acelerador;
- El tren motriz está desactivado;
- El sistema considera que el peligro de colisión ha sido eliminado；
- El vehículo pierde estabilidad;
- El sistema se está inicializando;
- Fallo del sistema ESC;
- Falla del sistema de frenado de emergencia automático;
- El radar está obstruido;
- La cámara está obstruida.

Nota

2s después de que la función de frenado de emergencia automático detenga el vehículo de manera segura, el sistema liberará los frenos. El conductor debe tomar el control del vehículo inmediatamente (como pisar el pedal de freno).

Sistema de Frenado Transversal en Marcha atrás (RCTB)

Descripción General del Sistema

El sistema de frenado transversal en marcha atrás utiliza radares de ondas milimétricas laterales instalados en ambos lados del parachoques trasero del vehículo.

La función de frenado de emergencia transversal en marcha atrás, controla los frenos del vehículo para evitar o reducir colisiones cuando existe riesgo de impacto con vehículos que cruzan durante la marcha atrás de este vehículo.

Si la fuerza de frenado del conductor es insuficiente, la función de frenado transversal en marcha atrás asistirá al conductor en el frenado. Si el conductor no reacciona en absoluto, la función de frenado transversal en marcha atrás aplicará activamente los frenos para evitar o reducir el daño causado por un accidente de colisión.

Lea atentamente y familiarícese con todo el contenido de este capítulo.

Advertencia

El sistema de frenado transversal en marcha atrás solo puede ayudar al conductor en determinadas situaciones. En todo momento, el conductor tiene el control máximo del vehículo y es totalmente responsable de garantizar la seguridad del vehículo.

Advertencia

El sistema de frenado transversal en marcha atrás solo actúa sobre los vehículos que cruzan lateralmente por detrás del vehículo. No funciona con vehículos que circulan o están detenidos directamente detrás: peatones, animales u otros objetos en la carretera. Puede no detectar objetivos con baja reflexión del radar como motocicletas y bicicletas.

Debido a limitaciones inherentes del sistema, la activación accidental no se puede evitar por completo.

Función de Frenado de Emergencia Transversal en Marcha Atrás

Esta función complementa la alerta de tráfico cruzado trasero, ampliando las capacidades del sistema de advertencia trasera. Comparte los radares de ondas milimétricas laterales con el sistema de asistencia de advertencia trasera para detectar vehículos. El rango de activación y limitaciones son los mismos que la función de alerta de tráfico cruzado trasero. Cuando se cumplen las condiciones de alerta y el sistema determina un riesgo inevitable de colisión con vehículos que cruzan, la función aplicará los frenos automáticamente. Esta función opera cuando la velocidad del vehículo está entre 4 km/h y 15 km/h.

Las limitaciones de detección del sistema de asistencia de advertencia trasera también afectan el rendimiento del sistema de frenado transversal en marcha atrás.

Advertencia

El sistema de frenado transversal en marcha atrás está diseñado principalmente para situaciones de estacionamiento y marcha atrás en estacionamientos. Debido a la complejidad del entorno de conducción en tiempo real, incluidos el tráfico, las condiciones de la carretera, el clima, etc., el sistema no puede garantizar una detección precisa en todas las condiciones. En situaciones como las siguientes (pero no limitadas a ellas), es posible que el sistema de frenado transversal en marcha atrás no se active o que su rendimiento se vea afectado. Se recomienda no depender demasiado del sistema de frenado transversal en marcha atrás y no realizar pruebas deliberadas o esperar intencionadamente su activación:

- Condiciones climáticas adversas (como lluvia intensa, nieve intensa, granizo, etc.) y carreteras resbaladizas (como hielo/nieve, humedad o tramos con agua estancada, etc.).
- El sistema no detectará el vehículo si el ángulo de aproximación excede los límites de la función, o si el objeto se encuentra fuera del alcance del radar.
- Ambientes que interfieren con el radar (como interferencia eléctrica, estacionamientos subterráneos, túneles, puentes metálicos, vías férreas, zonas de construcción, puertas de límite de ancho/alto, etc.).

- Cambios en la posición de instalación del radar, como por vibraciones fuertes o impactos leves
- Sensores obstruidos por excrementos de aves, tierra, hielo, insectos, etc.
- Modificaciones estructurales al vehículo (como la reducción de la altura del chasis, o cambios en la placa de matrícula delantera) pueden disminuir el rendimiento del sistema de freno transversal de marcha atrás o aumentar la probabilidad de activación accidental.

Operación del Sistema

En la pantalla central, toque [Centro del Vehículo]-[Conducción Inteligente]-[Asistencia de Seguridad] para activar o desactivar la función de "Asistencia de frenado transversal en marcha atrás".

Advertencia

El sistema de asistencia de frenado transversal en marcha atrás, trabaja en segundo plano sin ser percibido por el conductor. Si se detecta un objetivo lateral trasero, no activará la asistencia de frenado hasta que el nivel de peligro no alcance el umbral.

Advertencia

El sistema debe desactivarse en las siguientes situaciones:

- Cuando el vehículo está siendo remolcado.
- Cuando la posición de instalación ha cambiado (como después de una colisión trasera)

Sistema de Advertencia de Salida de Carril (LDW)

Descripción General del Sistema

El Sistema de advertencia de desviación de carril (LDW) es un sistema de advertencia auxiliar que alerta al conductor cuando se desvía involuntariamente del carril, especialmente en condiciones de alta velocidad. Este sistema utiliza una cámara inteligente de visión frontal montada detrás del parabrisas delantero para detectar las líneas de carril delante del vehículo. Cuando el vehículo cruza las líneas del carril, el sistema alerta al conductor mediante imágenes, sonidos o vibraciones en el volante.

Advertencia

El LDW es una función de asistencia y no garantiza su aplicación en todas las situaciones de conducción. Debe mantener el control del vehículo, conducir con precaución y asumir la plena responsabilidad de la conducción.

El sistema solo activará advertencias o correcciones de desviación cuando esté activado y detecte líneas de carril que cumplan con los requisitos legales pertinentes (si está equipada la función de correcciones de desviación).

En condiciones climáticas adversas, como lluvia, nieve, niebla o cambios drásticos de iluminación (como al entrar o salir de un túnel), el sistema puede no funcionar correctamente.

En las siguientes condiciones o tramos de carretera, es posible que el sistema no funcione o emita falsas alarmas:

1. Marcas temporales de construcción en la carretera, etc.
2. Charcos o grietas en la carretera
3. Marcas de carril cubiertas de polvo/nieve, etc.
4. Sensor obstruido
5. Curvas cerradas o carreteras estrechas

Advertencia

Se prohíbe estrictamente realizar reparaciones en el parabrisas cerca de los sensores (posición del espejo retrovisor interior). Las grietas u otros daños afectarán al rendimiento del reconocimiento de la cámara y deberán sustituir todo el parabrisas delantero.

Método de Uso

En la pantalla central, toque [Centro del Vehículo]-[Conducción Inteligente]-[Asistencia de Conducción] para activar o desactivar la "Asistencia de Salida de Carril".

La función LDW está activada:

- Cuando la velocidad del vehículo es inferior a 60 km/h, el sistema está en modo de espera y el indicador del sistema de advertencia de salida de carril en la pantalla central se muestra en blanco;
- Cuando la velocidad del vehículo es superior a 60 km/h, el sistema se activa automáticamente y el indicador del sistema de advertencia de salida de carril en la pantalla central se muestra en verde.

Si el sensor detecta líneas de carril en ambos lados, las líneas de carril se llenarán de blanco (si solo se detecta una línea de carril en un lado, solo se llenará ese lado; si no se detectan líneas de carril en ambos lados, ambas líneas serán de color gris).

Advertencia

El conductor es siempre responsable de controlar correctamente el vehículo y mantener la seguridad.

- El sistema no continuará emitiendo advertencias o corrigiendo la desviación; cuando el sistema emite una advertencia de desviación o proporciona asistencia en el giro. El conductor debe corregir de inmediato la trayectoria del vehículo para garantizar una conducción segura.
- En condiciones en las que el sistema esté limitado, como lluvia, nieve, niebla o visibilidad reducida, es posible que las advertencias de desviación o la asistencia en el giro no se emitan o se emitan con retraso. No utilice el sistema en estas condiciones limitadas.
- El sistema de asistencia de corrección puede no ser capaz de evitar que el vehículo se desvíe del carril, especialmente en condiciones de carretera mojada, curvas cerradas o a altas velocidades.

Modos de Advertencia

En la pantalla central, toque [Centro del Vehículo]-[Conducción Inteligente]-[Asistencia de Conducción] para seleccionar el modo de advertencia de salida de carril:

1. Sonido;
2. Vibración;
3. Sonido + vibración.

Las advertencias visuales en la pantalla central son: líneas naranjas para advertencia de salida y líneas rojas para mantenimiento de carril de emergencia (ver capítulo "Conducción del Vehículo-Control de Crucero-Sistema de Control de Crucero Adaptativo (ACC)").

Cuando se active la advertencia de salida de carril, corrija inmediatamente la dirección del vehículo.

Selección de Funciones

En la pantalla central, toque [Centro del Vehículo]-[Conducción Inteligente]-[Asistencia de Conducción] para configurar el modo de asistencia cuando el vehículo se desvía del carril: advertencia o corrección.

Si selecciona advertencia, el sistema emitirá una alerta cuando el vehículo se desvíe del carril.

Si selecciona corrección, el sistema proporcionará una breve asistencia en la dirección para corregir la trayectoria del vehículo cuando se desvíe del carril.

Solución de Fallos

Cuando LDW detecta que la cámara está obstruida, hay un fallo del sistema, no está calibrado o sistemas relacionados fallan, la luz indicadora LDW en la pantalla central se vuelve naranja .

1. Obstrucción de la cámara inteligente frontal;
2. Falla del sistema de asistencia de carril;
3. Anomalía en la comunicación del sistema de asistencia de carril.

Si el aviso de fallo no se elimina automáticamente durante un tiempo prolongado, y el problema persiste tras reiniciar el vehículo, diríjase a un punto de servicio autorizado para su revisión.

Sistema de Asistencia de Advertencia Trasera (LCDA)

Descripción General del Sistema

El sistema de asistencia de advertencia trasera incluye funciones de asistencia de cambio de carril (control de ángulo muerto, advertencia de colisión al cambiar de carril), alerta de tráfico cruzado trasero, advertencia de colisión trasera y advertencia de apertura de puertas.

La unidad de control de supervisión de objetivos del sistema (sensores radar de ondas milimétricas) está instalada en ambos lados dentro del parachoques trasero.

Advertencia

El sistema de asistencia de advertencia trasera es solo un dispositivo de asistencia a la conducción, no puede ayudar a evitar colisiones o reducir el daño por colisión. Durante la

conducción, observe el entorno y conduzca de manera segura.

El sistema de asistencia de advertencia trasera funciona principalmente con vehículos en movimiento y puede detectar objetos más pequeños como bicicletas, peatones y cochecitos de bebé en condiciones favorables.

No realice modificaciones, instalaciones de accesorios, pegatinas, etc., en el sensor y su área circundante.

No desmonte ni intercambie los sensores sin autorización.

Nota

Debido a las limitaciones en el principio de detección del sensor, el sistema puede no funcionar correctamente en las siguientes situaciones (no limitadas a estas), observe las condiciones alrededor del vehículo y conduzca con precaución:

- En sentido contrario, vehículos estacionarios u otros objetos.
- En carreteras embarradas/arenosas/nevadas.
- En condiciones climáticas adversas (como lluvia intensa/neblina/granizo).
- En pendientes pronunciadas, curvas.
- Con vehículos remolcados detrás de este vehículo.

Cuando el sensor esté obstruido o haya muchas interferencias alrededor del vehículo, es posible que el sistema emita advertencias incorrectas. Retire la obstrucción de manera oportuna y, si es necesario, desactive la función:

- Parachoques trasero cubierto de barro/nieve/elementos de modificación/adornos, etc.
- Entorno circundante con gran cantidad de objetos metálicos (como fábricas/zonas de contenedores/patios de construcción, etc.).

Nota

El ligero movimiento del sensor de radar puede hacer que el sistema no funcione correctamente. Si el sensor y su área circundante se ven afectados por un impacto, diríjase a un punto de servicio autorizado para su revisión.

Operación del Sistema

En la pantalla central, toque [Centro del Vehículo]-[Conducción Inteligente]-[Asistencia de Seguridad] para configurar las funciones del sistema.

El sistema recordará el estado de configuración de la última vez que se apagó el vehículo.

Asistencia de Cambio de Carril (LCA)

La función de asistencia de cambio de carril incluye detección de punto ciego y advertencia de colisión al cambiar de carril.

Durante la conducción, especialmente al girar o cambiar de carril, si hay vehículos peligrosos en la zona de supervisión, alertará al conductor mediante luces indicadoras de advertencia en el espejo retrovisor exterior.

Áreas de Detección

1. Área de vigilancia de puntos ciegos
2. Área de advertencia de colisión al cambiar de carril

A. Este vehículo

B. Otros vehículos

Condiciones de Funcionamiento

Con la función activada y velocidad del vehículo superior a 15 km/h, si hay vehículos en movimiento en el área de punto ciego o vehículos aproximándose rápidamente al área de advertencia de colisión al cambiar de carril, el sistema alertará al conductor iluminando el indicador de advertencia. Si el intermitente correspondiente está encendido, la luz indicadora parpadeará y emitirá una señal de advertencia.

Cuando el vehículo circula a baja velocidad (menos de 15 km/h) y se gira el volante en la misma dirección con un ángulo considerable o se enciende el intermitente, el sistema de control de puntos ciegos del giro funcionará normalmente y emitirá una advertencia adecuada.

Advertencia de Cruce al Retroceder (RCTA)

La función de alerta de tráfico cruzado trasero, proporciona asistencia de advertencia al conductor al salir de la plaza de estacionamiento y en otras condiciones donde la visibilidad del tráfico es limitada (como entradas/salidas complejas, noche, niebla, etc.).

Con la función activada y el vehículo en marcha R, cuando otros vehículos se aproximan rápidamente desde los lados y existe riesgo de colisión, alertará al conductor mediante el parpadeo de las luces indicadoras en los espejos retrovisores exteriores, sonido en la pantalla central y parpadeo de iconos de advertencia.

Áreas de Detección

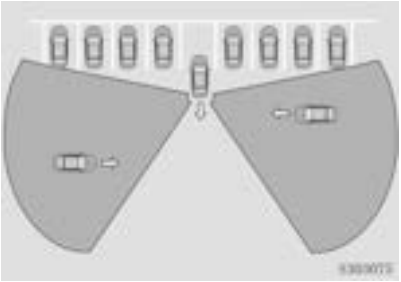

La función de alerta de tráfico cruzado trasero no puede emitir alertas oportunas en todos los entornos de marcha atrás. En las siguientes situaciones, debido a la obstrucción del área de detección por objetos cercanos, la alarma solo se activará cuando el vehículo objetivo esté muy cerca:

1. Área de detección obstruida por vehículos adyacentes.

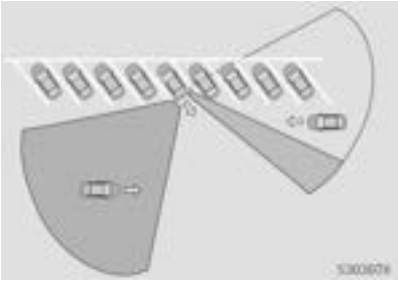

2. Área de detección obstruida por paredes, parterres, etc.

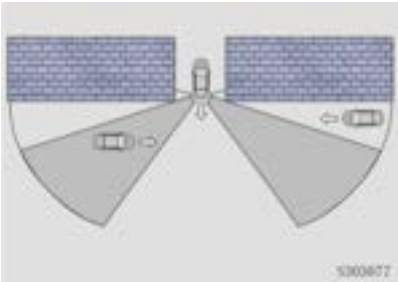

Advertencia de Colisión Trasera (RCW)

Con la función activada y el vehículo en posición D, cuando existe riesgo de colisión con un vehículo que se aproxima rápidamente por detrás, la pantalla central mostrará un mensaje de

advertencia de peligro trasero y emitirá una alarma sonora para alertar al conductor. Simultáneamente, las luces de emergencia (intermitentes) parpadearán rápidamente para alertar al vehículo trasero.

Áreas de Detección

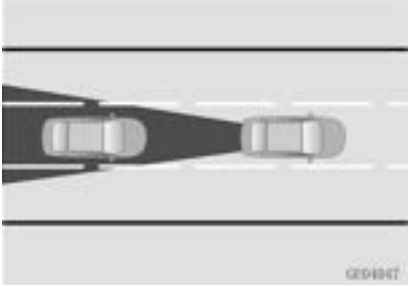

Condiciones de Funcionamiento

Funciona en las siguientes condiciones: vehículo encendido y en posición D.

Advertencia de Salida (SEA)

Después de estacionar, cuando existe riesgo de colisión al abrir las puertas o salir del vehículo con vehículos en movimiento en la parte lateral trasera, alertará a los ocupantes del peligro mediante la iluminación (parpadeo) de las luces indicadoras en los espejos retrovisores exteriores, mensajes de advertencia en la pantalla central y alertas de voz (las alertas de voz se pueden desactivar a través del menú de configuración).

Áreas de Detección

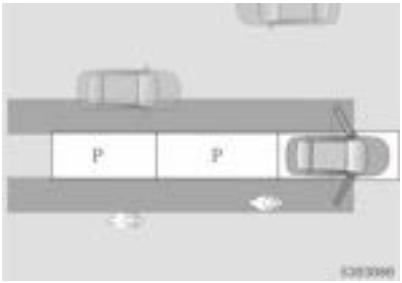

Condiciones de Funcionamiento

Después de que el vehículo se detenga, funciona en las siguientes condiciones:

1. El vehículo no está apagado ni se han bloqueado las puertas.
2. Dentro de los 5 minutos posteriores a que el vehículo se apague y sin haberse bloqueado las puertas.

Solución de fallos

En las siguientes situaciones, la pantalla central mostrará "Sistema de asistencia trasera anormal" y las luces indicadoras en los espejos retrovisores exteriores permanecerán encendidas:

1. El sensor de radar está averiado;
2. Falla en otros controladores relacionados;
3. El sensor de radar ha sido golpeado o dañado por fuerzas externas, y su posición de montaje está fuera del rango normal de funcionamiento del radar.

En las siguientes situaciones, la pantalla central mostrará "Radar de asistencia trasera bloqueado" y las luces indicadoras en los espejos retrovisores exteriores permanecerán encendidas:

1. El sensor de radar está obstruido por barro, hielo, accesorios de modificación/instalación, pegatinas, etc.

Si el radar está obstruido, retire los accesorios o adhesivos del área del sensor. Si conduce por caminos fangosos durante mucho tiempo, intente lavar las superficies interior y exterior del parachoques trasero donde está el sensor radar y mantenga siempre limpia el área del sensor y sus alrededores.

Si la información sobre fallos del sistema continúa apareciendo, diríjase al servicio técnico autorizado para su revisión.

Nota

Cada vez que el vehículo se encienda, la luz indicadora de advertencia en los espejos retrovisores exteriores se encenderá; si se apaga después de 3 segundos, significa que el sistema está funcionando correctamente.

Sistema de Mantenimiento de Carril de Emergencia (ELK)

Descripción General del Sistema

El sistema de mantenimiento de carril de emergencia (ELK), evita o reduce daños por colisión mediante intervención en la dirección cuando existe riesgo de colisión con barreras en los bordes de la carretera o con vehículos que se aproximan de frente o por detrás al desviarse del carril a velocidades medias-altas. Utiliza una cámara inteligente de visión frontal instalada detrás del parabrisas delantero para detectar las líneas del carril y bordes de la carretera, mediante radares de ondas milimétricas instalados en ambos lados del parachoques trasero para detectar vehículos que se aproximan por detrás. ELK incluye la corrección de emergencia basada en bordes de carretera (ELK_re) y corrección de emergencia basada en vehículos que se aproximan por detrás (ELK_LCS).

Nota

El ELK es una función de asistencia y no garantiza su aplicación en todas las situaciones de conducción. Debe mantener el control del vehículo, conducir con precaución y asumir la plena responsabilidad de la conducción.

El sistema solo activará la función ELK cuando esté activo y las líneas del carril cumplan con los requisitos normativos.

En condiciones climáticas adversas como lluvia, nieve, niebla o cambios drásticos de

iluminación (como al entrar o salir de un túnel), el sistema puede no funcionar correctamente.

En las siguientes condiciones o tramos de carretera, es posible que el sistema no funcione o que la corrección de desviación sea incorrecta:

- Marcas temporales de construcción en la carretera, etc.
- Charcos o grietas en la carretera
- Marcas de carril cubiertas de polvo/nieve, etc.
- Radar obstruido
- Curvas cerradas o carreteras estrechas
- Vehículo remolcado detrás de este vehículo.

Advertencia

Se prohíbe estrictamente realizar reparaciones en el parabrisas cerca de los sensores (posición del espejo retrovisor interior). Las grietas u otros daños afectarán al rendimiento del reconocimiento de la cámara y deberán sustituir todo el parabrisas delantero.

El ligero movimiento del sensor de radar puede hacer que el sistema no funcione correctamente. Si el sensor y su área circundante se ven afectados por un impacto, diríjase a un punto de servicio autorizado para su revisión.

Método de Uso

En la pantalla central, toque [Centro del Vehículo]-[Conducción Inteligente]-[Asistencia de Seguridad] para activar o desactivar la función de "Mantenimiento de Carril de Emergencia".

Después de activar la función ELK, el sistema entra en modo de espera cuando la velocidad supera los 60 km/h. Si los sensores detectan las líneas del carril en ambos lados y existe riesgo de colisión con vehículos que se aproximan de frente o por detrás al desviarse del carril, o riesgo de colisión con barreras en los bordes de la carretera, el sistema realizará una breve intervención para corregir la trayectoria del vehículo.

Advertencia

El conductor es siempre responsable de controlar correctamente el vehículo y mantener la seguridad.

- El sistema no proporcionará asistencia de dirección de forma continua. Cuando el sistema brinda asistencia de dirección, el conductor debe corregir inmediatamente la trayectoria del vehículo para garantizar la seguridad de la conducción.
- Bajo condiciones limitadas del sistema, como lluvia/nieve/niebla/tormentas de polvo, visibilidad reducida, la asistencia de dirección puede no activarse o activarse incorrectamente. No utilice esta función en condiciones de limitación del sistema.

Solución de Fallos

Cuando la cámara frontal, los radares de ondas milimétricas laterales u otros sistemas relacionados tengan fallos, la función correspondiente de ELK no estará disponible. Para cualquier problema con el sistema de asistencia de advertencia trasera y el sistema de advertencia de salida de carril, consulte las instrucciones de solución de problemas. Si el problema persiste, diríjase a un punto de servicio autorizado para su revisión.

Sistema de Reconocimiento de Señales de Límite de Velocidad (TSR) ※

Descripción General de la Función

El sistema de reconocimiento de señales de límite de velocidad (TSR) comparte la cámara con el sistema de asistencia de carril, detecta las señales de límite de velocidad en/junto a la carretera y las muestra en la pantalla central, ayudando al conductor a observar las señales de límite de velocidad y alertándolo mediante alarmas sonoras y visuales cuando la velocidad excede el límite detectado.

- Para las señales de límite de velocidad clasificadas según el tipo de vehículo, el TSR muestra el valor de límite de velocidad para vehículos pequeños.
- Cuando hay señales de límite de velocidad máximo y mínimo, el TSR muestra el valor de límite de velocidad máximo.

Advertencia

TSR es una función de asistencia que no puede aplicarse a todas las situaciones de conducción. Los valores de límite detectados por el sistema pueden diferir de los proporcionados por su sistema de navegación. Debe mantener la observación de la ruta, conducir con precaución y es totalmente responsable de mantener una velocidad segura y legal.

Método de Uso

El sistema se activa por defecto al desbloquear y encender el vehículo. En la pantalla central, toque [Centro del Vehículo]-[Conducción Inteligente]-[Asistencia de Conducción] para activar o desactivar la advertencia de exceso de velocidad.

Después de pasar una señal de límite de velocidad, la pantalla central mostrará continuamente la información de límite durante una distancia de conducción (0,2-3 km). Después de pasar una señal de fin de límite de velocidad, la pantalla central mostrará la información de fin de límite (sin mostrar un valor específico) . Si aparecen simultáneamente la señal de fin de límite y el valor límite del siguiente tramo, se mostrará directamente el valor límite. Si no se detecta nueva información de límite dentro de la distancia de mantenimiento, la información de límite dejará de mostrarse.

Cuando este icono aparece en la pantalla central, indica que el vehículo está pasando por un tramo con radar de velocidad.

Limitaciones de la Función

El rendimiento de detección del TSR se ve limitado por el clima, la iluminación, la posición de las señales de tráfico, etc. La detección del TSR se verá limitada en las siguientes situaciones:

- Señales inclinadas/dañadas;
- Señales en curvas;
- Señales completamente/parcialmente obstruidas o mal colocadas;
- Señales cubiertas por hielo, nieve o polvo espeso;
- Señales fuera del campo de visión de la cámara;
- Ambientes con visibilidad reducida debido a lluvia, nieve, niebla, etc.;
- Iluminación insuficiente por la noche;
- Vehículo circulando a contraluz.

Nota

La reparación incorrecta del parabrisas puede causar cambios en la posición de la cámara, afectando la función del TSR. Por lo tanto, las reparaciones deben ser realizadas por el servicio técnico autorizado.

Sistema de Grabadora de Conducción

Descripción General del Sistema

El sistema de grabadora de conducción (DVR) puede grabar información en vídeo de las partes delante/trasera e izquierda/derecha del vehículo, información del sonido interior y del estado del vehículo durante la conducción, proporcionando evidencia para accidentes de tráfico. Además, el sistema DVR puede realizar fotografías a tiempo real del exterior del vehículo, ver vídeos a tiempo real, reproducir grabaciones y configurar la duración de la reproducción a través de la pantalla central.

Cuando el vehículo se enciende, la función de grabación cíclica del DVR está desactivada por defecto. Para activar manualmente la función de grabación cíclica, es necesario primero leer las regulaciones relevantes en la ventana emergente de privacidad en la interfaz del DVR. El usuario debe seleccionar "Entendido, activar función" para habilitar la grabación cíclica. Si selecciona "Mantener desactivado", no se podrá activar la función de grabación cíclica.

La función de grabación cíclica del DVR solo es válida para un solo uso; después de reiniciar el vehículo, el usuario debe seleccionar nuevamente activar o desactivar.

Información del Estado del Vehículo

La barra de estado en la parte superior de la interfaz del DVR muestra la información del estado del vehículo durante la conducción. Cuando se activa la grabación de vídeo exterior, se puede registrar la información del estado del vehículo. La barra de estado muestra de izquierda a derecha: estado de grabación, fecha y hora, estado del sistema de asistencia a la conducción, velocidad, señal de marcha, estado del pedal del acelerador, estado del freno, estado del intermitente izquierdo, estado del intermitente derecho, estado del cinturón de seguridad del conductor.

Indicaciones de Operación

La aplicación de grabadora de conducción puede abrirse mediante:

1. Botón "Entendido, activar función" en la ventana emergente de privacidad;
2. Después del botón "Entendido, activar función" en la ventana emergente de privacidad:

1) Pulsar el icono [Grabadora de Conducción] en el centro de aplicaciones.
2) Pulsar el icono en la barra de estado superior para activar el interruptor [Grabación Normal].
3) Comando de voz "Abrir grabadora de conducción" para abrir la grabadora.

Grabación de Emergencia

Con la grabación cíclica activada, cuando se detectan señales de frenado de emergencia o colisión, se guardará un vídeo de 15 segundos antes y después del momento del disparo como un archivo separado que no será sobrescrito en el ciclo, accesible desde la barra lateral en la interfaz de la grabadora.

La grabación de emergencia se activa bajo cualquiera de las siguientes condiciones:

- Clic en [Grabación de Emergencia] en la interfaz de la grabadora;
- Detección de señal de frenado de emergencia;
- Detección de señal de colisión de emergencia.

Sonido de Advertencia a Baja Velocidad para Exterior

Los vehículos eléctricos son relativamente silenciosos durante la conducción. Para alertar a los peatones, el vehículo está equipado con altavoces externos que emiten sonidos de advertencia a baja velocidad para indicar la proximidad del vehículo.

Con la función activada, el vehículo emitirá sonidos de advertencia cuando la velocidad sea <30 km/h o al retroceder. El volumen y tono del sonido aumentarán con la velocidad.

Configuración de Sonido

En la pantalla central, toque [Centro del Vehículo]-[Sonido]-[Sonido de Advertencia a Baja Velocidad] para seleccionar diferentes estilos de efectos sonoros.

Nota

Para alertar a los peatones, la alarma de peatones a baja velocidad se mantiene activada.

Detección de Fatiga※

Esta función detecta continuamente el estado de fatiga del conductor y, cuando la velocidad del vehículo supera los 10 km/h y se detecta fatiga en el conductor, se emite una advertencia visual y sonora al usuario para garantizar la seguridad de circulación. Si el sistema de detección de fallo, se muestra en el panel de instrumentos.

Puede activar o desactivar la función de "Aviso de fatiga" pulsando en la pantalla central [Centro del Vehículo] - [Conducción] - [Aviso de Fatiga].

Gancho de Tracción Trasero※

Accesorios de Remolque

El componente de remolque opcional del vehículo es un acoplador esférico ECR R55 de normativa europea, situado en la parte trasera del vehículo, que debe instalar el usuario por sí mismo. Puede soportar accesorios de remolque (como remolque, autocaravana, bicicleta, etc.). La bola de remolque del dispositivo de tracción trasero está diseñada para soportar una carga vertical de hasta 75 kg. Cuando se transporte una bicicleta u otro objeto en el gancho de tracción trasero del vehículo, asegúrese de que no superar el peso máximo. Al calcular el peso, recuerde incluir el peso del componente de remolque y del soporte para accesorios. Por ejemplo, si el peso del componente de remolque y del soporte es de 15 kg, el peso máximo que se puede transportar es de tres bicicletas de aproximadamente 20 kg cada una o seis bicicletas de aproximadamente 10 kg cada una.

Instalación

1. Utilice las herramientas adecuadas para retirar la cubierta situada debajo del parachoques trasero.

2. Abra el maletero y saque el gancho de remolque y la llave.
3. Gire y abra la tapa de la perilla, e inserte la llave.

4. Gire la llave en sentido del reloj hasta la marca de desbloqueo, la perilla rebotará automáticamente y se verá la marca verde.

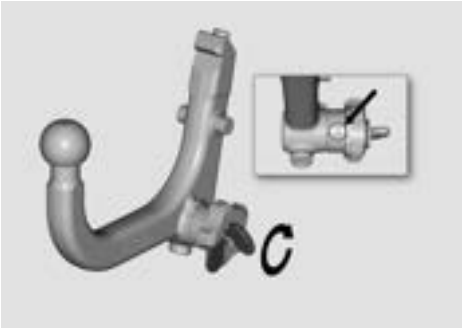

5. Gire la perilla en sentido del reloj hasta que se vea la marca azul y mantenga la posición actual.

6. Instale el gancho de remolque en la base siguiendo la dirección de la flecha. Sostenga el cuerpo del gancho con la mano izquierda y presione el cabezal esférico hacia atrás con la mano derecha.

7. Cuando oiga un "clic", la perilla volverá automáticamente a su posición original y se verá la marca verde. Compruebe que el cabezal esférico no se sacuda y que la instalación se ha realizado correctamente.

8. Presione y gire la llave en sentido contrario al reloj hasta la marca de bloqueo.

9. Extraiga la llave y vuelva a colocar la tapa.

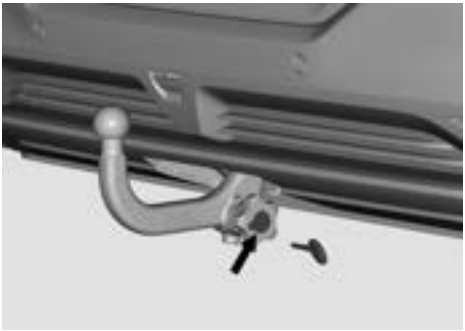

10. Abra la tapa de la toma del remolque y conecte el mazo de cables de remolque.

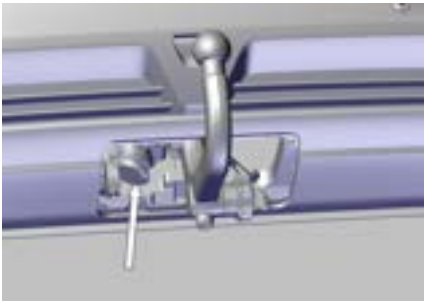

Desmontaje

1. Desmonte el mazo de cables de remolque y cierre la tapa del conector del gancho de remolque.

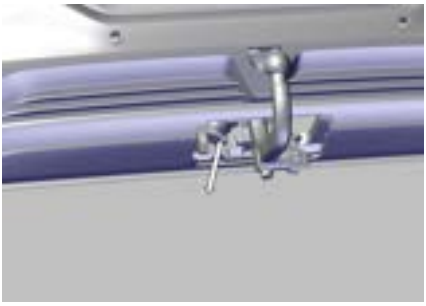

2. Gire, abra la tapa de la perilla e inserte la llave.

3. Gire la llave en sentido del reloj hasta la marca de desbloqueo, la perilla rebotará automáticamente.

4. Sujete el cuerpo del gancho de remolque y gire la perilla en sentido horario hasta que vea la marca roja.

5. Desmonte el cuerpo del gancho de remolque siguiendo la dirección de la flecha.

6. Empuje la perilla hacia dentro y gire la llave hacia la izquierda hasta la posición de bloqueo.

7. Extraiga la llave y gire la tapa.

8. Instale la cubierta del parachoques trasero.

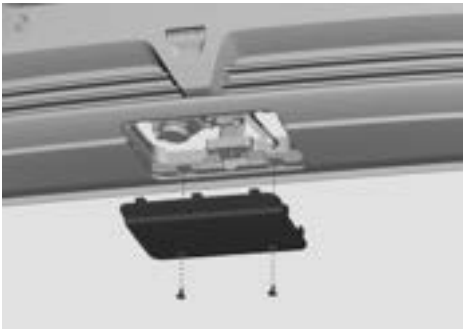

Nota

El dispositivo de tracción trasero del vehículo está diseñado para soportar un peso máximo de 75 kg. Superar este peso máximo puede provocar daños graves en el dispositivo.

Nota

No intente instalar el soporte para accesorios en un vehículo que no esté equipado con el componente de remolque, ya que podría causar daños importantes.

Para instalar y utilizar el soporte para accesorios, es necesario conectar el dispositivo de remolque. A continuación, opere siguiendo las instrucciones proporcionadas con el soporte para accesorios. Cumpla con todos los requisitos legales y reglamentarios locales aplicables al transporte de accesorios. El componente de remolque del vehículo incluye el cableado para la lámpara necesaria del soporte para accesorios. Al remolcar accesorios, compruebe periódicamente que el soporte para accesorios y su carga se encuentran siempre en condiciones seguras, y compruebe también que la lámpara del accesorio funciona correctamente (cuando corresponda).

Presión de Neumáticos en Modo de Tracción

Al traccionar un remolque, debe ajustar la presión de los neumáticos para adaptarse a la carga adicional. Se pueden utilizar neumáticos de 18 o 20 pulgadas para la tracción. Infle los neumáticos a la presión indicada a continuación (si es diferente, estas presiones superarán las indicadas en la etiqueta de información de los neumáticos y la carga):

Especificaciones de los neumáticos	Presión de los neumáticos delanteros	Presión de los neumáticos traseros
225/60 R18	290 kPa (42 psi)	290 kPa (42 psi)
245/45 R20	290 kPa (42 psi)	290 kPa (42 psi)

Advertencia

Compruebe la presión de los neumáticos con un manómetro preciso cuando los neumáticos estén fríos. La conducción aumenta la temperatura de los neumáticos, lo que afecta a su presión. Estacionar el vehículo bajo la luz solar directa o en climas cálidos también afecta a la presión de los neumáticos. Si es necesario comprobar los neumáticos calientes, tenga en cuenta que la presión aumente. No reduzca la presión de los neumáticos calientes para alcanzar la presión recomendada para neumáticos en frío. Los neumáticos calientes con una presión igual o inferior a la recomendada para neumáticos en frío pueden presentar un riesgo de inflado insuficiente.

No intente traccionar el remolque si los neumáticos están averiados o han sido reparados provisionalmente (por ejemplo, con un kit de reparación de neumáticos). Los neumáticos reparados temporalmente no están diseñados para soportar cargas de tracción. La tracción con neumáticos averiados o reparados temporalmente puede provocar fallas en los neumáticos y pérdida de estabilidad del vehículo.

Nota

Para obtener información sobre la tracción con neumáticos de invierno, póngase en contacto con el servicio técnico autorizado.

Si el vehículo está equipado con neumáticos no enumerados anteriormente, no utilice el modo de tracción.

Capacidad de Remolque

El peso total del remolque (incluida todas las cargas y equipos adicionales) y el peso soportado por el cabezal esférico del gancho de remolque no deben superar los siguientes valores:

Capacidad Máxima de Tracción	Capacidad máxima de carga del cabezal esférico del gancho de remolque
1600kg	75kg

La capacidad de carga del cabezal esférico del gancho de remolque es el peso del remolque más la fuerza que se ejerce hacia abajo sobre el dispositivo de acoplamiento. La suma de la capacidad de carga real del cabezal esférico y el peso real del vehículo debe coincidir con el peso máximo total de carga del vehículo, que está impreso en la placa de identificación del vehículo.

Operaciones Previas al Remolque

Antes de remolcar, se deben realizar las siguientes operaciones:

- Inflar los neumáticos hasta la presión de inflado para neumáticos en frío especificada en "Presión de neumáticos en modo de tracción".
- Conocer y cumplir todos los requisitos legales y reglamentarios locales relativos al remolque.
- Ajustar los retrovisores para obtener una visión trasera clara y sin puntos ciegos evidentes.
- Activar el modo de remolque en la pantalla central.

Confirmar lo siguiente:

- El vehículo debe estar nivelado al conectar el dispositivo de remolque. Si la parte delantera del vehículo está inclinada hacia arriba y la parte trasera hacia abajo, confirme que no se supera la capacidad máxima de tracción y el peso máximo que puede soportar el cabezal esférico del gancho indicados en la tabla "Capacidad de remolque".
- Todos los componentes del dispositivo de remolque, los accesorios y los conectores eléctricos (si las hay) están en buen estado y correctamente conectados. Si hay algún problema evidente, no remolque.
- Las luces del remolque (luces de freno, fanales de dirección y luces marcadoras) funcionan correctamente.
- El cabezal esférico del remolque está firmemente conectado al dispositivo esférico de remolque.
- Todas las cargas están bien aseguradas.
- Las cuñas para las ruedas están disponibles.
- La carga del remolque está distribuida uniformemente y no supera la capacidad máxima de carga del cabezal esférico de remolque indicada en la tabla como "Capacidad de remolque".

Peligro

La capacidad de carga del cabezal esférico de remolque no supera la capacidad máxima de carga del cabezal esférico del gancho de remolque indicada en la tabla "Capacidad de remolque".

Una carga desequilibrada en las ruedas o una carga más pesada en la parte trasera puede provocar que el remolque se balancee, lo que puede hacer que el vehículo pierda el control.

Asegúrese siempre de que la carga esté bien sujeta en el remolque y no se mueva. El movimiento de la carga dinámica puede provocar la pérdida de control del vehículo, lo que puede causar lesiones graves o la muerte.

En ningún caso se debe salir del modo de remolque durante su uso. De lo contrario, se pueden provocar lesiones graves y/o la muerte.

Precauciones

La velocidad de tracción durante el remolque no debe superar los 100 km/h. Cada 1.000 km recorridos, debe volver a comprobar el par de apriete del punto de montaje del gancho de remolque.

Guía de Remolque

Este vehículo está diseñado principalmente para transportar pasajeros. La tracción del remolque supone una carga adicional para el motor, el sistema de propulsión, el sistema de frenos, los neumáticos y la suspensión, lo que reduce considerablemente la autonomía. Si opta por traccionar un remolque, siga los siguientes principios generales y maneje con precaución:

- Reduzca la velocidad y evite las frenadas bruscas. Tenga en cuenta que, en comparación con lo habitual; la maniobrabilidad, la estabilidad, el radio de giro, la distancia de frenado y la eficacia de frenado del vehículo varían cuando tracciona un remolque. Por lo tanto, se debe aumentar la distancia con el vehículo que le precede, manteniendo al menos el doble de distancia. Esto evitará situaciones en las que sea necesario frenar bruscamente. Una frenada brusca puede provocar que el vehículo derrape o se pliegue, lo que puede hacer que se pierda el control.
- Evite los giros bruscos. Los giros bruscos pueden hacer que el remolque choque contra el vehículo provocando daños. Nota: Al girar, las ruedas del remolque estarán más cerca del interior de la curva que las ruedas del vehículo tractor. Por lo tanto, se debe ampliar el radio de giro para evitar que el remolque choque contra el bordillo, las señales de tráfico, los árboles u otros objetos.
- Compruebe periódicamente las luces y los intermitentes del remolque para asegurarse de que funcionan correctamente. Cuando se tracciona un remolque, aunque las luces del remolque no se encienden, los fanales de dirección en el panel de instrumentos del vehículo tractor seguirán parpadeando normalmente.
- Compruebe periódicamente que la carga esté estable y firme.
- Evite aparcar el vehículo en pendientes.
- Compruebe periódicamente que todos los componentes de tracción estén bien sujetos.

Aparcamiento con Remolque

Se recomienda no aparcar en pendientes. Si es necesario aparcar en una pendiente, coloque cuñas debajo de las ruedas del remolque:

- Una persona debe pisar y mantener el freno en estado estático.
- Otra persona debe colocar las cuñas debajo de las ruedas del vehículo en el lado descendente.
- Mueva la palanca de cambios del vehículo a la posición N, suelte el pedal del freno y asegúrese de que las cuñas puedan soportar el peso del vehículo y del remolque.

- Engrane la posición P del vehículo y aplique el freno de estacionamiento.

Peligro

Si necesita aparcar en una pendiente, asegúrese siempre de que todas las ruedas del remolque estén bien fijadas con cuñas, ya que de lo contrario podrían producirse daños graves, lesiones o incluso la muerte.

Método para Mitigar el Balanceo del Remolque

Cuando se detecta balanceo del remolque, el sistema de control electrónico de estabilidad aplica una frenada moderada para mitigar al máximo el balanceo del remolque. En ese momento, se encenderá el indicador correspondiente en el panel de instrumentos. Cuando el sistema frena automáticamente para mitigar el balanceo del remolque, pisar el pedal del freno no anulará el frenado automático.

Conexión Eléctrica※

Todos los remolques están equipados con luces traseras, luces de freno, luces indicadoras laterales e intermitentes. Para suministrar energía a la iluminación del remolque, el dispositivo de remolque está equipado con un conector eléctrico incorporado de 13 pines.

Pin	Función	Límite de corriente (A)	Potencia máxima de carga (W)
1	Luz de giro izquierda	2	24
2	Luz antiniebla trasera	2	24
3	Cable de tierra de 1-2, 4-8 pines	11,5	/
4	Luz de giro derecha	2	24
5	Luz de anchura trasera derecha	1	12
6	Luz de freno	2	24
7	Luz de anchura trasera izquierda	1	12

8	Luz de marcha atrás	1,5	18
9	Alimentación 12 V	/	/
10	Toma de corriente 12 V ACC	7	84
11	Cable de tierra de 10 pines	7	84
12	Reserva	/	/
13	Cable de tierra de 9 pines	/	/

Advertencia

Utilice únicamente conectores eléctricos diseñados por Changan Automobile. No intente empalmar directamente ni utilizar ningún otro método para conectar los cables del remolque, ya que podría dañar el sistema eléctrico del vehículo y provocar averías.

Nota

Antes y durante el remolque, compruebe manualmente y asegúrese de que todas las conexiones eléctricas funcionan correctamente y que todas las luces del remolque funcionan correctamente.

Si las luces del remolque fallan durante el remolque, póngase en contacto con un punto de servicio autorizado.

Durante el remolque, asegúrese de que los cables del remolque no toquen ni se arrastren en el suelo y de que tengan suficiente laxitud para permitir los giros.

Impacto en el Kilometraje

La tracción del remolque y la carga de los accesorios aumentan el peso y la resistencia del vehículo tractor. Por lo tanto, la autonomía se reducirá considerablemente, por lo que se deberá planificar la distancia del viaje y los puntos de carga/repostaje en consecuencia.

Carga y Descarga

Carga Lenta

La carga lenta incluye dos métodos: carga en poste de CA y carga doméstica de CA.

Carga en poste de CA: método de carga que usa equipos específicos de carga de corriente alterna.

Carga doméstica de CA: método de carga que usa una toma de carga de 220 V.

Antes de cargar, asegúrese de que el vehículo esté en posición P.

Siga estos pasos para conectar el conector de carga lenta e iniciar la carga.

Abrir la Tapa del Puerto de Carga

El puerto de carga está ubicado en la parte trasera derecha del vehículo.

Desbloquee el vehículo, presione la tapa del puerto de carga para que se abra y retire la cubierta antipolvo del conector de carga.

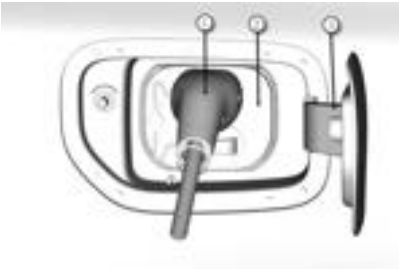

1. Conector de carga lenta
2. Toma de carga
3. Tapa del puerto de carga

Conectar el Conector de Carga

Inserte el conector de carga lenta en la toma de carga lenta.

Para carga doméstica de CA, primero conecte el enchufe de alimentación a la toma de carga de 220 V (la toma de carga debe estar conectado a tierra, de lo contrario no se podrá cargar), luego inserte el conector de carga lenta.

Iniciar la Carga

Pase la tarjeta o escanee el código en el poste de carga para iniciar la carga (omita este paso para carga doméstica de CA).

Confirmar el Estado de Carga

- Icono en la pantalla central : el cable de carga está conectado correctamente.
- Icono en la pantalla central : la carga está en curso.

Finalizar la Carga

Desbloquee el vehículo y retire el conector de carga lenta, vuelva a colocar la cubierta antipolvo del conector y cierre la tapa del puerto de carga.

Para carga doméstica de CA, primero retire el conector de carga lenta, luego desconecte el enchufe de la alimentación.

Desbloqueo de Emergencia del Conector de Carga Lenta: Si el conector no se puede retirar normalmente, siga la ilustración: primero retire el panel decorativo del lado derecho del maletero y luego tire manualmente del cable de emergencia.

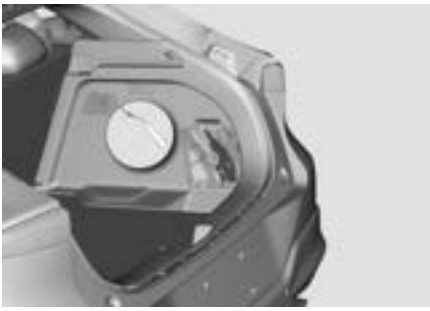

Desbloqueo Automático del Puerto de Carga Lenta

Puede activar o desactivar esta función tocando [Centro del Vehículo]-[Energía]-[Carga y Descarga]-[Desbloqueo Automático del Puerto de Carga Lenta] en la pantalla central. Cuando la función de desbloqueo automático del puerto de carga lenta está activada, el vehículo desbloqueará automáticamente el cerrojo electrónico del conector de carga de corriente alterna al finalizar la carga.

Nota

- Antes de cargar, asegúrese de que el puerto de carga esté seco y sin objetos extraños (como restos de agua, objetos duros, etc.). Abra la tapa de carga y verifique cuidadosamente el enchufe de carga del vehículo y el conector de carga para asegurarse de que no haya objetos extraños dentro.
- Después de completar la carga, cierre la tapa a prueba de polvo del puerto de carga para evitar que el enchufe de carga quede expuesto a gotas de agua u objetos extraños.
- Si necesita arrancar el vehículo durante la carga, primero debe desbloquear el vehículo y retirar

el conector de carga antes de poder arrancar.

- Se recomienda evitar la carga al aire libre durante lluvia o nieve para prevenir que mezclas de hielo y agua bloqueen el área de drenaje del puerto de carga, lo que podría causar acumulación de hielo y afectar la inserción y extracción del conector de carga.

Carga Rápida

La carga rápida, también conocida como carga en poste de CC, es un método de carga rápida del vehículo que utiliza equipos específicos de carga de corriente continua.

Antes de cargar, asegúrese de que el vehículo esté en posición P.

Abrir la Tapa del Puerto de Carga

Abra la tapa del puerto de carga y retire la cubierta antipolvo del conector de carga.

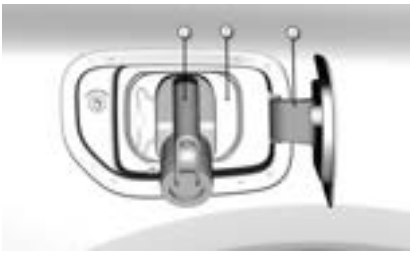

1. Pistola de carga rápida
2. Toma de carga
3. Tapa del puerto de carga

Conectar el Conector de Carga

Inserte el conector de carga rápida en la toma de carga rápida.

Iniciar la Carga

Pase la tarjeta o escanee el código en el poste de carga para iniciar la carga.

Confirmar el Estado de Carga

- Icono en la pantalla central : el cable de carga está conectado correctamente.
- Icono en la pantalla central : la carga está en curso.

Finalizar la Carga

Detenga la carga en el poste de carga, espere a que el poste desbloquee el conector de carga, luego retire el conector de carga rápida, vuelva a colocar la cubierta antipolvo del conector y cierre la tapa del puerto de carga.

Nota

- El vehículo no se puede cargar cuando la energía de la batería es superior al nivel objetivo de

energía configurado para la carga externa.

- Si todo lo anterior es correcto y aún no se puede cargar, contacte con un punto de servicio autorizado.
- Cuando la temperatura de la batería es demasiado alta/baja, la corriente de carga se limitará para proteger la batería, lo que prolongará el tiempo de carga.

Nota

1. Antes de cargar, asegúrese de que el puerto de carga esté seco y sin objetos extraños (como restos de agua, objetos duros, etc.). Abra la tapa de carga y verifique cuidadosamente el enchufe de carga del vehículo y el conector de carga para asegurarse de que no haya objetos extraños dentro.
2. Después de completar la carga, cierre la tapa a prueba de polvo del puerto de carga para evitar que el enchufe de carga quede expuesto a gotas de agua u objetos extraños.
3. Si necesita arrancar el vehículo durante la carga, primero debe detener la carga rápida, esperar a que se desbloquee el conector de carga y retirarlo antes de poder arrancar.
4. Se recomienda evitar la carga al aire libre durante lluvia o nieve para prevenir que mezclas de hielo y agua bloqueen el área de drenaje del puerto de carga, lo que podría causar acumulación de hielo y afectar la inserción y extracción del conector de carga.

Configuración de Corriente de Carga

1. El límite de corriente de carga está por defecto en "Máximo", es decir, la capacidad máxima de corriente que el cable del conector de carga y el poste de carga pueden suministrar y transmitir según lo reconocido por el vehículo. Si le preocupa la capacidad de carga del circuito doméstico, puede reducir la corriente de carga tocando [Centro del Vehículo]-[Energía]-[Más]-[Límite de Corriente de Carga] en la pantalla central.
2. La configuración del límite de corriente de carga solo se aplica a la carga lenta.

Nota

1. Al usar una toma de carga doméstica para conectar el conector de carga, se recomienda usar una toma de carga de 16A o superior para evitar el sobrecalentamiento del circuito.
2. No configure la corriente de carga por encima de la corriente máxima disponible del cable de carga conectado.
3. La corriente de carga real puede no alcanzar el límite configurado debido a fluctuaciones en la red eléctrica o capacidad de carga de la red, lo que afectará la eficiencia de carga.

Descarga Externa

Con el vehículo encendido y en posición P, conecte el conector de descarga y el vehículo proporcionará energía eléctrica para satisfacer sus necesidades de corriente alterna de 220 V.

Pasos de operación:

1. Estacione el vehículo en un área ventilada, encienda el vehículo y coloque la posición en P;
2. Abra la tapa del puerto de carga;
3. Inserte el conector de descarga en la toma de carga lenta y conecte los dispositivos eléctricos en la regleta de descarga del otro extremo;
4. Active esta función tocando [Centro del Vehículo]-[Energía]-[Carga y Descarga]-[Descarga Externa] en la pantalla central; el vehículo detendrá automáticamente la descarga cuando la batería de tracción esté baja;
5. Active el interruptor de descarga en la regleta para iniciar la descarga externa;
6. Después de la descarga, cierre el interruptor de descarga de la toma, desconecte el dispositivo eléctrico, desbloquee primero el vehículo y luego extraiga el conector de descarga. Cierre la tapa del puerto de carga. Si el conector de descarga está bloqueado y no puede extraerse con normalidad, consulte las instrucciones de desbloqueo de emergencia para la carga lenta.

Advertencia

- No toque los orificios de enchufe de la toma de descarga cuando el vehículo está descargando.
- No toque el enchufe con las manos mojadas.
- No permita que los niños toquen o utilicen este equipo.
- No utilice este equipo si el cable de descarga está desgastado, la capa aislante está rota u otro daño.
- La función de descarga externa se detendrá cuando se inserten simultáneamente el conector de carga CC y el conector de descarga CA en la toma de carga.
- No conecte dispositivos eléctricos que excedan la potencia permitida por el enchufe de descarga.

Repostaje de Combustible

Repostaje de Combustible

La boca de llenado de combustible está ubicada en la parte posterior izquierda del vehículo.

Para hacer su nuevo vehículo más ecológico, este modelo utiliza un sistema de tanque de combustible de alta presión. Siga estos pasos para repostar:

1. Sólo se puede desbloquear la tapa del depósito cuando se cumplen simultáneamente las siguientes condiciones:
   - El vehículo está encendido.
   - La palanca de cambios está en posición P.
2. Desbloquear la tapa del depósito mediante el botón en la pantalla central. Cuando el escritorio predeterminado es el de control del vehículo, pulse en el ícono de la esquina inferior izquierda y luego en [Repostaje] en el modelo 3D del vehículo, o pulse en [Tapa del Depósito] en el menú desplegable para desbloquear la tapa.
3. Después de desbloquear la tapa del depósito, presione suavemente la cubierta de la tapa en la parte posterior izquierda del vehículo, y la tapa se abrirá automáticamente.
4. Una vez abierta la tapa, desenrosque el tapón de la boca de llenado e inserte la boquilla para repostar.

La ilustración de la apertura de la tapa del depósito es la siguiente:

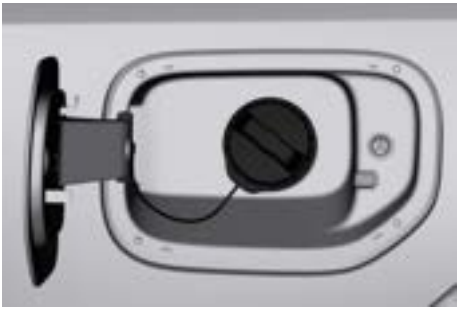

5. Después de terminar el repostaje, retire la boquilla, apriete el tapón hasta escuchar más de dos clics claros y cierre manualmente la cubierta de la tapa.

Advertencia

Para evitar la expulsión de combustible debido a la alta presión, abra lentamente la tapa del puerto de llenado.

Inserte el boquerel lo más profundamente posible en el tanque, de lo contrario, el combustible podría derramarse o salpicar, aumentando el riesgo de incendio o explosión.

El boquerel se detendrá automáticamente cuando el tanque esté lleno; no intente llenar más,

ya que esto podría causar derrames y daños en el sistema de combustible.

Antes de abrir la tapa del combustible o de tocar la boquilla del depósito, toque la carrocería del vehículo para liberar la electricidad estática. No vuelva a entrar en el vehículo mientras esté repostando para evitar generar más electricidad estática.

Nota

Evite derramar combustible sobre la pintura del vehículo, ya que podría dañarla.

Si el área alrededor de la puerta del tanque está congelada y no se puede abrir, golpee ligeramente para eliminar el hielo y abrir la puerta.

La fluidez del repostaje puede verse afectada por múltiples factores, como el corte prematuro del surtidor durante el proceso. En este caso, enderece el ángulo del surtidor, extráigalo ligeramente, espere de 3 a 5 segundos y seleccione la velocidad baja para comenzar a repostar de nuevo. Si el surtidor sigue cortando con frecuencia, detenga el repostaje y, en condiciones de seguridad, póngase en contacto con el personal del punto de servicio autorizado correspondiente.

Advertencia

El uso de combustible inadecuado puede dañar el sistema de suministro de combustible del motor o causar fugas de combustible, lo que puede ser un peligro de seguridad. En casos graves, esto puede causar un gran daño al motor, envenenamiento del catalizador de tres vías o sobrecalentamiento, inutilizando su función de limpieza de gases.

Peligro

La gasolina es altamente inflamable; está prohibido encender fuego, fumar o provocar chispas, y se debe evitar cualquier situación que pueda causar ignición. Antes de repostar, apague siempre el motor.

Nota

Durante el repostaje, si el surtidor se corta con frecuencia, detenga el repostaje y, en condiciones de seguridad, póngase en contacto con el servicio técnico autorizado.

Cuando el vehículo está estacionado y se presiona el interruptor de desbloqueo de la tapa del depósito en la pantalla central, si el motor está en marcha, el vehículo lo detendrá automáticamente.

Tabla de Mantenimiento Periódico

Si el vehículo circula en condiciones normales, siga el calendario de mantenimiento regular para realizar el mantenimiento. Si se presenta cualquiera de las siguientes situaciones, es necesario realizar inspecciones, sustituciones o recargas con mayor frecuencia.

- Viajes cortos repetidos
- Conducción en carreteras ásperas y embarradas
- Conducción en carreteras polvorientas
- Conducción en condiciones extremadamente frías o en carreteras salinas
- Viajes cortos repetidos en condiciones de heladas extremas

Nota

Los elementos de mantenimiento marcados con ◇ deben ser realizados por el servicio técnico autorizado. Para los elementos sin ◇, puede realizar el mantenimiento según las instrucciones en la sección de mantenimiento y autoayuda, o llevarlo a un punto de servicio autorizado.

Si es necesario sustituir piezas, le recomendamos que utilice piezas de recambio de nuestra empresa para garantizar la calidad.

Los elementos de mantenimiento del aceite lubricante del conjunto de la transmisión de propulsión eléctrica (delantera), el condensador, el evaporador y el filtro de aire del aire acondicionado toman como referencia el kilometraje. Para otros elementos de mantenimiento, la referencia será el kilometraje o el tiempo, lo que ocurra primero.

Explicación de los símbolos en la tabla:

- I - Inspección y ajuste, lubricación, limpieza o sustitución, según sea necesario;
- A- Ajuste;
- R- Sustitución.

Calendario de Mantenimiento Regular

Concepto de mantenimiento	Periodo de mantenimiento	Meses o kilometraje total, lo que ocurra primero									
	km× 1.000	20	40	60	80	100	120	140	160	180	200
	Meses	12	24	36	48	60	72	84	96	108	120
(Delantera) Conjunto de la transmisión eléctrica	◇Conectores del conjunto de la transmisión de propulsión eléctrica (delantera)	I	I	I	I	I	I	I	I	I	I

Concepto de mantenimiento	Periodo de mantenimiento	Meses o kilometraje total, lo que ocurra primero									
	km× 1.000	20	40	60	80	100	120	140	160	180	200
	Meses	12	24	36	48	60	72	84	96	108	120
	(aflojamiento, daño)										
	◇Pernos de tierra del conjunto de la transmisión de propulsión eléctrica (delantera) y terminales de cables (aflojamiento, daño)	I	I	I	I	I	I	I	I	I	I
	◇Pernos de montaje del conjunto de la transmisión de propulsión eléctrica (delantera) (aflojamiento, daño)	I	I	I	I	I	I	I	I	I	I
	◇Sistema de refrigeración del conjunto de la transmisión de propulsión eléctrica (delantera) (fugas, daños, conexiones de mangueras flojas)	I	I	I	I	I	I	I	I	I	I
	◇Superficie de la caja reductora, sellos del eje, tapón de llenado, tapón de	I	I	I	I	I	I	I	I	I	I

Concepto de mantenimiento	Periodo de mantenimiento	Meses o kilometraje total, lo que ocurra primero									
	km× 1.000	20	40	60	80	100	120	140	160	180	200
	Meses	12	24	36	48	60	72	84	96	108	120
	drenaje, tapón de ventilación del conjunto de la transmisión de propulsión eléctrica (delantera) (fugas de aceite, daños)										
	◇Superficie del conjunto de la transmisión de propulsión eléctrica (delantera) (limpieza, sin suciedad adherida)	I	I	I	I	I	I	I	I	I	I
	◇Aceite lubricante del conjunto de la transmisión de propulsión eléctrica (delantera)	Sustituir el aceite lubricante cada 3 años o 60.000 km.									
Sistema del Mazo de Cables de Alta Tensión	◇Pernos de conexión de cables de alta tensión (aflojamiento, daño)	I	I	I	I	I	I	I	I	I	I
	◇Terminales de conexión de cables de alta tensión (daño)	I	I	I	I	I	I	I	I	I	I
	◇Superficie de cables de	I	I	I	I	I	I	I	I	I	I

Concepto de mantenimiento	Periodo de mantenimiento	Meses o kilometraje total, lo que ocurra primero									
	km× 1.000	20	40	60	80	100	120	140	160	180	200
	Meses	12	24	36	48	60	72	84	96	108	120
	alta tensión (daño)										
Sistema de Batería de Tracción	◇Daños en la superficie del conjunto de batería	I	I	I	I	I	I	I	I	I	I
	◇Pernos de montaje del conjunto de batería (aflojamiento, daño)	I	I	I	I	I	I	I	I	I	I
	◇Resistencia de aislamiento	I	I	I	I	I	I	I	I	I	I
	◇Diferencia de tensión entre celdas	I	I	I	I	I	I	I	I	I	I
Chasis y carrocería	◇Líquido de frenos	Cambiar el líquido de frenos cada 2 años o cada 40.000 km.									
	◇Delantero: Discos y pastillas de freno	I	I	I	I	I	I	I	I	I	I
	◇Trasero: Disco de freno y pastillas	I	I	I	I	I	I	I	I	I	I
	◇Mangueras y tuberías de freno	I	I	I	I	I	I	I	I	I	I
	Neumáticos	I.A	I.A.R	I.A.R	I.A.R	I.A.R	I.A.R	I.A.R	I.A.R	I.A.R	I.A.R
	Ruedas y tuercas de ruedas	I	I	I	I	I	I	I	I	I	I
	◇ Tuercas y pernos	I	I	I	I	I	I	I	I	I	I

Concepto de mantenimiento	Periodo de mantenimiento	Meses o kilometraje total, lo que ocurra primero									
	km× 1.000	20	40	60	80	100	120	140	160	180	200
	Meses	12	24	36	48	60	72	84	96	108	120
	◇ Mecanismo de dirección (holgura y tensión)	I	I	I	I	I	I	I	I	I	I
Electrónica	Cableado eléctrico, conexiones y luces	-	I	-	I	-	I	-	I	-	I
Sistema de aire acondicionado	◇Cantidad de refrigerante	-	I	-	I	-	I	-	I	-	I
	◇Sistema de refrigeración	-	I	-	I	-	I	-	I	-	I
	◇ Compresor	-	I	-	I	-	I	-	I	-	I
	◇ Condensador	Se recomienda limpiar el polvo de la superficie del condensador cada 12 meses o cada 20.000 km.									
	◇ Evaporador	Se recomienda limpiar la superficie del evaporador cada 12 meses o cada 20.000 km.									
	◇Tanque receptor-secador	-	I	-	I	-	I	-	I	-	I
	◇ Líneas de refrigerante	-	I	-	I	-	I	-	I	-	I
	◇ Filtro de aire acondicionado	I.R	I.R	I.R	I.R	I.R	I.R	I.R	I.R	I.R	I.R
Sistema de refrigeración	◇Líquido refrigerante	Se recomienda sustituir cada 3 años o 80.000 kilómetros.									
	◇Mangueras y conexiones	-	I.A	-	I.A	-	I.A	-	I.A	-	I.A

Tabla de Mantenimiento Rutinario (Continuación)

Concepto de mantenimiento	Periodo de mantenimiento	Meses o kilometraje total, lo que ocurra primero									
	km× 1.000	20	40	60	80	100	120	140	160	180	200
	Meses	12	24	36	48	60	72	84	96	108	120
Sistema de combustible	◇Depósito de combustible, tuberías de combustible, conexiones y abrazaderas correspondientes	I	I	I	I	I	I	I	I	I	I
	Canister (Filtro de carbón)	I	I	I	I	I	I	I	I	I	I
Motor	◇Filtro de aceite	R	R	R	R	R	R	R	R	R	R
	◇Aceite de motor	R	R	R	R	R	R	R	R	R	R
	◇Conjunto del cuerpo de aceleración	I	I	I	I	I	I	I	I	I	I
	◇ Bujías de encendido	Se recomienda sustituir cada 2 años o 40.000 kilómetros.									
	◇Elemento del filtro de aire del motor	Se recomienda sustituir cada 2 años o 40.000 kilómetros.									

Tabla de Mantenimiento para Condiciones Severas de Conducción

Nombre del componente	Método de mantenimiento	Periodo de mantenimiento	Condiciones de conducción
Ejes de transmisión y guardapolvos	I	Cada 5.000 km (kilometraje total) o cada 3 meses.	B.C.D.E
Pernos y tuercas del chasis	I	Cada 5.000 km (kilometraje total) o cada 3 meses.	A.B.D.E
Discos y pastillas de freno	I	Cada 5.000 km (kilometraje total) o cada 3 meses.	A.B.C.D.E
Terminales de barra de acoplamiento y guardapolvos	I	Cada 5.000 km (kilometraje total) o cada 3 meses.	B.C.D
Freno de estacionamiento	I	Cada 5.000 km (kilometraje total) o cada 3 meses.	A.B.C.D.E
Rótulas de suspensión delantera	I	Cada 5.000 km (kilometraje total) o cada 3 meses.	A.B.D.E
Elemento del filtro de aire	I.R	Cada 2.500 km (Autonomía de combustible) o cada 3 meses (lo que ocurra primero), aumentar la frecuencia de limpieza y mantenimiento en condiciones de conducción severas, reemplazar según las circunstancias específicas	C
Elemento del filtro de aire	R	Cada 100 km (kilometraje de consumo de combustible) o diariamente (lo que ocurra primero)	F
Bujías de encendido	R	Cada 10.000 km (kilometraje de consumo de combustible) o cada 6 meses	A.B.C.D.E
Filtro de aceite, aceite del motor	I.R	Cada 5000 km (kilometraje de consumo de combustible) o cada 6 meses	A.C.E.G

1. Método de mantenimiento: I-Inspeccionar, puede requerir ajuste, lubricación, limpieza, sustitución; R-Reemplazar; A-Ajustar.
2. Condiciones de conducción: A - trayectos cortos repetidos; B - conducción en caminos accidentados y embarrados; C - conducción en caminos polvorientos; D - conducción en caminos extremadamente fríos o salinos; E - trayectos cortos repetidos en condiciones extremadamente frías como clima de hielo y nieve; F - condiciones de caminos todoterreno en desierto; G - condiciones extremadamente calurosas como clima de alta temperatura, conducción repetida en caminos con pendientes pronunciadas.

Lista de Verificación

Precauciones de Mantenimiento

Cuando su vehículo requiera cualquier inspección, mantenimiento o servicio, acuda al servicio técnico autorizado. Observe las siguientes precauciones para reducir el riesgo de lesiones personales o daños al vehículo:

1. Cuando el vehículo está encendido, está prohibido tocar los cables de alto voltaje y componentes con etiquetas de advertencia de alto voltaje;
2. El personal no profesional tiene estrictamente prohibido desmontar cables de alto voltaje y componentes con etiquetas de advertencia de alto voltaje;
3. Durante la reparación y mantenimiento, asegúrese de que el vehículo esté apagado y desconecte el borne negativo del acumulador;
4. Evite acercarse a los terminales positivo y negativo de la batería de tracción para prevenir cortocircuitos accidentales;
5. Independientemente de si el vehículo está en marcha o no, está prohibido desmontar el acumulador, componentes de alto voltaje, sensores u otros elementos sensibles cuando el vehículo esté desbloqueado y encendido;
6. No instale equipos que puedan causar interferencias de radio en el vehículo para evitar perturbaciones;
7. Al limpiar la superficie de componentes de alto voltaje, use un paño seco para limpiar materiales extraños, está estrictamente prohibido lavar directamente con agua. Durante el lavado y mantenimiento del vehículo, evite que entre agua en las unidades de control;
8. Al elevar el vehículo, no use la batería de potencia como punto de apoyo. Si necesita trabajar debajo del vehículo, use soportes de seguridad y equipo de protección personal;
9. Mantenga objetos incandescentes, inflamables y chispas lejos del acumulador, batería de tracción y componentes de alto voltaje;
10. Al conectar los cables de la batería, preste especial atención a la polaridad. No permita que el cable positivo toque el borne negativo o el cable negativo toque el borne positivo, causando un cortocircuito;
11. Mantenga el refrigerante usado y otros líquidos fuera del alcance de niños y mascotas, no los coloque en lugares accesibles;
12. Cuando el motor eléctrico está funcionando, mantenga manos, pies, ropa, herramientas y otros objetos alejados;
13. No toque componentes que emiten calor como baterías, motor eléctrico, refrigerante, etc., para evitar quemaduras.

Mantenimiento de la Batería de Tracción

Si el vehículo se usa con frecuencia, para mantener la batería de tracción en condiciones óptimas, se recomienda cargar completamente el vehículo al menos una vez por semana. Para garantizar el rendimiento y suministro normal de energía de la batería de tracción durante el transporte o almacenamiento, se recomienda mantener el nivel de carga restante por encima del 40% antes del transporte o almacenamiento.

Cuando se prevé un largo período sin uso (más de 3 meses), asegúrese que el nivel de carga restante de la batería de tracción esté por encima del 40% para el almacenamiento. No estacione el vehículo con menos del 20% de energía por más de 7 días. Si excede el período requerido, recargue hasta más del 40%.

Almacenamiento Prolongado del Vehículo

Si el vehículo requiere almacenamiento prolongado, debe estacionarse en un ambiente fresco, ventilado, limpio y seco, evitando la luz solar directa y la lluvia.

1. Si el vehículo permanece estacionado más de un mes, la batería puede dañarse por descarga excesiva, se recomienda desconectar el borne negativo;
2. Cierre y bloquee todas las puertas; en interiores, puede dejar una ventana ligeramente abierta;
3. Los neumáticos deben mantenerse alejados de baterías y aceites;
4. Infle los neumáticos a la presión máxima indicada, verifique la presión mensualmente y mueva el vehículo semanalmente para cambiar el punto de contacto de los neumáticos, evitando deformaciones.

Inspección Mensual

- Depósito de refrigerante

  Verifique que el nivel no esté por debajo de la línea MIN.

- Verifique si hay fugas en tuberías

  Mangueras y depósitos.

- Componentes de alta tensión

  Verifique que la batería, motor eléctrico y mazo de cables de alta tensión estén normales.

- Tubo de drenaje del condensador del A/C

  Verifique que no esté dañado ni obstruido (si está obstruido o dañado, el agua condensada fluirá al suelo del copiloto).

- Funcionamiento del freno de estacionamiento

  Verifique que pueda aplicarse y liberarse correctamente.

- Apriete de las tuercas de las ruedas

  Verifique qué tuercas y pernos estén ajustados.

- Limpiaparabrisas

  Verifique el buen estado de brazos y escobillas.

- Funcionamiento de la bocina

  Verifique el funcionamiento normal.

- Dirección

  Verifique que el sistema de dirección no tenga holguras anormales.

- Pedales

  Verifique que el recorrido del pedal de freno sea adecuado.

Inspección Diaria

- Luces de advertencia y luces indicadoras

  Verifique que todos los botones de control, luces de advertencia e indicadoras funcionen normalmente.

- Espejos retrovisores

  Asegúrese de que las superficies reflectantes estén limpias y se puedan ajustar con normalidad.

- Todas las puertas, portón trasero y capó

  Verifique que todas las puertas y capó abran/cierren suavemente y cierren correctamente.

- Aspecto exterior del vehículo

  Revise si hay descollamientos o rayones en la carrocería. Si los hay, repárelos de inmediato para evitar que el metal dañado se corroa.

- Luces del vehículo

  Verifique que todas las luces (faros, luces traseras, luces de posición, indicadores de dirección, luces de freno y antiniebla, etc.) funcionen normalmente.

- Componentes de alta tensión

  Verifique que la batería, motor eléctrico y mazo de cables de alta tensión estén normales.

Limpieza y Mantenimiento

Carrocería y Accesorios

Limpieza Exterior de la Carrocería

Instrucciones Generales

El mantenimiento periódico ayuda a conservar la calidad del vehículo, y el mantenimiento adecuado es una condición importante para la garantía contra la corrosión y defectos de pintura.

Nota

- Las manchas adheridas al vehículo pueden contener solventes o ser corrosivas, lo que podría corroer o dañar componentes del vehículo.
- Es importante tratar el polvo y la suciedad de la superficie de manera oportuna, ya que cuanto más tiempo permanezcan, más difícil será limpiarlos y mantenerlos. Para manchas difíciles de eliminar, comuníquese con el servicio técnico autorizado para evitar daños.

Lave el vehículo inmediatamente en las siguientes situaciones:

1. Cuando el vehículo esté muy sucio o con barro acumulado;
2. Después de conducir cerca del mar o en carreteras con sal;
3. Después de conducir en áreas contaminadas por humo de carbón, humo de aceite, polvo de minas, partículas de hierro o productos químicos;
4. Cuando haya alquitrán, savia de árbol, insectos muertos o excrementos en la superficie de la pintura;
5. Cuando se derramen líquidos como benceno o gasolina sobre la pintura del vehículo.

Nota

- No lave el vehículo bajo la luz solar directa.
- Al utilizar productos comerciales de limpieza y desinfección en el vehículo, asegúrese de leer cuidadosamente las instrucciones de uso del producto o consultar al fabricante para evitar la corrosión, decoloración o desprendimiento de las partes plásticas, de alto brillo, de cuero o de goma de la carrocería.
- Se recomienda realizar una prueba local antes de usar y aplicar el producto con un paño, no se recomienda la pulverización.
- Manipule con cuidado la superficie de la pintura del vehículo, evite el contacto con objetos duros como anillos u objetos punzantes y evite rayar la superficie para evitar arañazos o daños.
- En clima frío, no rocíe agua directamente sobre cerraduras, puertas, manetas, capó, maletero o juntas de puertas, ya que las manetas, cerraduras y sellos podrían congelarse.
- Después de lavar el vehículo, la eficacia de los frenos puede disminuir, por lo que se debe tener cuidado al frenar mientras se presta atención a las condiciones del tráfico para restaurar completamente la eficacia de los frenos.

Al limpiar el interior de las ventanas, use un paño suave ligeramente húmedo y limpie suavemente en dirección paralela a los cables térmicos o antena, teniendo cuidado de no dañarlos.

Al encerar la carrocería, asegúrese de eliminar la cera del parabrisas. Para evitar daños, no encere ni pula componentes con pintura mate, piezas plásticas, cristales de faros y luces traseras.

En temporada de lluvias, intensifique la inspección y limpieza de arena y polvo en los burletes de las ventanillas.

Nota

- No lave ni encere el vehículo con el motor eléctrico en funcionamiento.
- Antes del lavado, verifique que la tapa del puerto de carga esté correctamente cerrada.
- No utilice los siguientes elementos al limpiar el vehículo:
  1. Paños secos, ásperos o duros.
  2. Herramientas de limpieza demasiado duras.
  3. Limpiadores abrasivos.
  4. Solventes o limpiadores que contengan solventes.
- No se debe pulir el vehículo ni aplicar pulimentos cuando esté sucio o en un entorno polvoriento.
- No utilice limpiadores de cristales para lavar la superficie interior del vidrio que tenga alambres calefactores del desempañador de ventana o las antenas.
- La grasa utilizada para el sellado del techo solar es: DuPont XP1A6; grasa para rieles: Nato Dowsyn2602.
- No use "limpiadores de neumáticos", "limpiadores todo en uno" u otros limpiadores corrosivos similares en los parachoques delantero y trasero, o paneles exteriores de las puertas para evitar corrosión y manchas.

Sistema de Lavado Automático

Preferentemente use instalaciones sin cepillos, verificando que sean adecuadas para la altura y anchura del vehículo. Cierre todas las ventanas y techo solar, bloquee el capó y maletero/portón trasero, pliegue los espejos retrovisores exteriores. En vehículos con películas decorativas y protectoras, no seleccione el encerado caliente.

Limpieza con Máquina de Alta Presión

La temperatura del agua de limpieza debe estar por debajo de 60°C.

La boquilla de la pistola de agua debe estar al menos a 40 cm por encima del vehículo y pulverizar de manera uniforme;

Los sensores, las molduras de las cámaras y las películas protectoras sólo se pueden rociar directamente durante un corto período de tiempo, y la presión del agua no debe exceder los 100bar;

Nota

- No dirija la boquilla hacia juntas de puertas, ventanas, techo solar o ranuras del capó.
- Está prohibido usar la lanza de agua de alta presión para limpiar o deshelar las ventanas del vehículo si están congeladas o cubiertas de nieve.

Nota

- No dirija el chorro de agua a alta presión directamente a los sellos, neumáticos, mangueras de goma, materiales aislantes u otros componentes sensibles del vehículo (como los pestillos de las puertas), ni lo mantenga enfocado en un solo punto durante mucho tiempo.
- No use hidrolimpiadora para limpiar el suelo del vehículo ni las ruedas.
- La hidrolimpiadora puede dañar o desprender objetos pegados a la superficie de la pintura.

Lavado Manual

Antes del lavado, ablande la suciedad con abundante agua.

Use una esponja suave o guante de lavado para limpiar el vehículo.

Comience la limpieza desde el techo, trabajando de arriba hacia abajo, dejando las ruedas, umbrales y partes similares para el final. Use productos específicos para automóviles solo cuando la suciedad sea difícil de eliminar.

Requisitos para Limpieza de Pintura Mate

Lave los vehículos con pintura mate utilizando herramientas de limpieza manuales o suaves que no contengan grava (como cepillos de espuma de EVA) y que no tengan funciones de pulido.

Nota

- Para el lavado manual, ablande y enjuague previamente excrementos de aves, resinas de insectos, savia o barro incrustado, luego lave con solución de jabón neutro, y finalmente use limpiador específico para pintura mate en manchas pequeñas.
- No pule ni encere la pintura mate del vehículo para evitar dañar su acabado mate.
- Evite usar plumas de retoque en la pintura mate; en caso de daño en la superficie de la pintura mate, consulte al servicio técnico autorizado.

Mantenimiento de la Pintura del Vehículo

- Evite el contacto con ácidos y álcalis fuertes.
- Evite estacionar durante períodos prolongados bajo árboles (los excrementos de aves, polen, insectos muertos, etc. son corrosivos); elimine inmediatamente con toallitas húmedas los excrementos de aves, polen, jugos, savia, insectos muertos y otros elementos extraños de la superficie pintada para evitar daños.

- Evite estacionar el vehículo cerca de fábricas químicas y otros lugares donde puedan generarse partículas finas de óxido de hierro (como fábricas de acero, vías férreas, etc.);
- Durante la conducción, manténgase alejado de vehículos grandes (como camiones de gran tonelaje, etc.);
- Pase lentamente por carreteras de grava para evitar que las piedras salpiquen y dañen la pintura;
- Evite la exposición prolongada al sol; para estacionamiento prolongado al aire libre, se recomienda usar una funda protectora.
- Evite el contacto con gasolina, aceite de motor y otros líquidos volátiles. Si hay un contacto mínimo, límpielo de inmediato con un paño de limpieza especial;
- Realice un encerado periódico para proteger la pintura. Se recomienda aplicar cera dura de alta calidad al menos dos veces al año. Después del lavado, cuando no haya gotas visibles en la superficie, se puede aplicar una solución de cera de calidad.
- Si la pintura pierde brillo, puede pulirla (utilizando un pulidor con cera) para restaurar su brillo. Si la capa de pintura de la superficie del automóvil presenta rayaduras, limpie y seque la zona afectada, lije con papel de lija 1500#, y luego pula con una bola de lana. Si no se puede reparar, acuda al servicio técnico autorizado para su reparación.

Mantenimiento de Accesorios de la Carrocería

Se recomienda lubricar los sellos de puertas y ventanas al menos una vez al año; aplique aceite de silicona (se recomienda Klüber MR3-500) con un paño limpio en los sellos de goma para mayor durabilidad, mejor sellado y para evitar adherencias o chirridos.

Durante el almacenamiento prolongado, rocíe lubricante de silicona en todos los sellos de puertas y maletero, y aplique cera en las superficies pintadas donde los sellos hacen contacto para evitar adherencias.

Lubrique regularmente las bisagras y limitadores de las puertas, las cerraduras, las bisagras de la tapa del motor y las cerraduras.

Recordatorio de Impermeabilización Interior

El interior del vehículo no es impermeable. Durante el uso del vehículo, debe prestarse atención a la protección contra el agua, especialmente al aplicar películas en los cristales, limpiar el interior o colocar vasos de agua o café. Tome medidas de protección alrededor para evitar que los líquidos entren en los controladores del vehículo y causen funcionamiento anormal.

Anticorrosión del Vehículo

Causas de la Corrosión del Vehículo

Las principales causas de la corrosión del vehículo son:

- La acumulación prolongada de sal, suciedad, humedad y sustancias químicas en áreas de difícil acceso del chasis, la carrocería o el bastidor del vehículo;
- Daños en la pintura debido a accidentes, arañazos u otros tipos de lesiones, roce de piedras y grava, etc.;
- La alta humedad aumenta la velocidad de corrosión. Si una parte del vehículo permanece en un ambiente de mucha humedad durante tiempo prolongado, puede promover la corrosión, incluso si otras partes están secas. En condiciones de alta humedad, si alguna parte del vehículo tiene mala ventilación y no se seca rápidamente, también acelerará la corrosión local.

Prevención Efectiva de la Corrosión

Mantener el vehículo limpio y seco regularmente.

Durante el mantenimiento general, inspeccionar y lavar con agua tibia o fría los orificios de drenaje de las puertas y la parte inferior de la carrocería, manteniendo los orificios ventilados.

Si la capa de pintura está dañada o desprendida, reparar inmediatamente el área afectada, no dejar el metal expuesto al aire.

Inspeccionar regularmente el interior del vehículo, asegurando que esté limpio y seco. La humedad, polvo y arena bajo las alfombras pueden acelerar la corrosión.

Cuando transporte productos corrosivos como ácidos, álcalis, sal, fertilizantes, etc., use recipientes especiales y limpie el vehículo de inmediato después de descargarlos.

Después de conducir en carreteras con sal durante el invierno, lave inmediatamente el vehículo.

No estacione el vehículo en lugares húmedos y mal ventilados, ni lo lave en un garaje.

Limpieza de Plásticos y Elementos Decorativos

Use un paño suave húmedo para eliminar la suciedad y el polvo.

Si no puede eliminar la suciedad, humedezca un paño suave con un detergente neutro de dilución aproximada del 1% y utilícelo para limpiar, y luego enjuague con agua limpia para eliminar el detergente residual.

Limpieza de los Cinturones de Seguridad

Limpie los cinturones de seguridad con una esponja suave humedecida en jabón neutro o agua tibia. No use blanqueadores, colorantes o detergentes abrasivos. Deje secar al aire o limpie con un paño (esponja) sin exponer al sol.

Limpieza de Elementos Textiles y de Cuero

Use sólo agua y detergente neutro para la limpieza.

Nota

Algunas prendas de colores oscuros, como los tejidos vaqueros oscuros, pueden desteñir y causar decoloración en las fundas de los asientos (tejidos, cuero sintético y cuero natural).

Limpieza de la Pantalla

Asegúrese de que la pantalla esté apagada y fría antes de limpiarla.

Use un paño de microfibra y un limpiador adecuado para pantallas TFT/LCD.

Utilice un paño de microfibra seco para secar la superficie de la pantalla.

Luminarias

Empañamiento/Congelación de las luces

Las luces exteriores tienen orificios de ventilación para regular la presión interna durante su funcionamiento. Cuando el aire húmedo entra y la temperatura del lente es baja, puede formarse

condensación (o escarcha en condiciones extremadamente frías). El empañamiento es normal y no afecta negativamente al funcionamiento y la iluminación.

La condensación normal forma gotas en la superficie interior del lente que eventualmente se disiparán, aunque no se puede garantizar que no vuelva a ocurrir. La disipación completa puede llevar 2-3 días o más, dependiendo de la temperatura ambiente, humedad y tiempo de uso de las luces.

Evaluación del Empañamiento/Congelación de Luminarias

Arrancar el vehículo, encender las luces altas durante 30-40 minutos (en zonas extremadamente frías, conducir el vehículo al interior) y realizar la siguiente inspección visual:

1. No hay agua acumulada dentro de las luces;
2. No se ve condensación desde 1 metro de distancia.

Si se cumplen estas condiciones, los faros funcionan normalmente.

Uso y Mantenimiento de las Luces Exteriores

La cubierta de las luces traseras está hecha de PMMA, un polímero también conocido como vidrio orgánico o acrílico. El PMMA no es resistente a materiales orgánicos ni altas temperaturas. El contacto con solventes orgánicos o cambios bruscos de temperatura puede afectar irreversiblemente su rendimiento, causando grietas, delaminación, fisuras o degradación.

Por favor, tenga en cuenta lo siguiente durante el mantenimiento:

1. Evite que la temperatura del agua supere los 60 °C al lavar el vehículo o que el detergente se mezcle con agua caliente a más de 60 °C;
2. Al limpiar el vehículo y las luces, cuando la temperatura ambiente ≥ 20 °C, evite limpiadores con alto contenido de alcohol (más de 10vol%), limpiadores de neumáticos (renovadores), solventes corrosivos, limpiadores de alquitrán (con destilados de petróleo), gasolina y otros químicos (ácido fluorhídrico, ésteres, cetonas, aromáticos, etc.);
3. Al usar protectores, retoques de pintura o renovación de elementos decorativos, evite el contacto de solventes orgánicos mencionados en el punto 2 con las luces;
4. Evite exponer las luces a altas temperaturas como cabinas de pintura o exposición prolongada al sol, lo cual puede causar daños irreversibles;
5. Evite lavar con agua fría u otros limpiadores fríos cuando la superficie está caliente por exposición solar u otras condiciones;
6. En invierno, después de circular en zonas con agentes antihielo, lave inmediatamente la parte inferior y superficie del vehículo.

Intensidad de los Faros Delanteros

La normativa nacional establece regulaciones claras sobre la intensidad de los faros delanteros de los vehículos motorizados. Los faros de todos los vehículos no deben ser ni demasiado brillantes ni demasiado tenues, ya que podrían causar accidentes.

Como nuestros vehículos están diseñados para circular por la derecha, las luces bajas están diseñadas con un patrón más bajo a la izquierda y más alto a la derecha para evitar deslumbrar a los vehículos que vienen en sentido contrario.

Si considera que sus faros delanteros no son lo suficientemente brillantes, se recomienda consultar y realizar una inspección en un punto de servicio. Está prohibido realizar cualquier ajuste mecánico de la intensidad.

Escobillas del Limpiaparabrisas

Inspección de las Escobillas del Limpiaparabrisas

Deslice la punta del dedo a lo largo del borde de goma de la escobilla. Cuando el borde de goma muestre daños evidentes y no pueda limpiar adecuadamente el parabrisas, reemplace inmediatamente las escobillas.

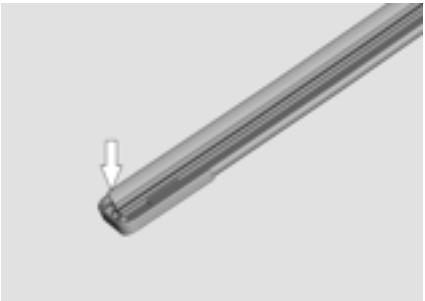

Si la limpieza es deficiente, use una esponja suave humedecida para limpiar la goma de las escobillas. Primero limpie el parabrisas y las escobillas con un limpiador específico, luego enjuague con agua limpia.

Si después de limpiar las escobillas y el vidrio, sigue sin poder limpiar adecuadamente el parabrisas, debe sustituir inmediatamente las escobillas.

Nota

Cuando haya un objeto extraño evidente en el parabrisas o en las escobillas del limpiaparabrisas, debe limpiar el objeto extraño antes de utilizar el limpiaparabrisas para evitar dañar la banda de goma de la escobilla.

Antes de activar los limpiaparabrisas en invierno, asegúrese de limpiar completamente el hielo y la nieve del parabrisas y los limpiaparabrisas.

Está estrictamente prohibido limpiar las escobillas del limpiaparabrisas con gasolina, queroseno, diluyentes de pintura u otros solventes similares.

Para evitar dañar los brazos limpiaparabrisas u otras partes, no doble ni gire manualmente los brazos y las escobillas.

Sustitución de las Escobillas del Limpiaparabrisas

1. Coloque la palanca en posición de estacionamiento y apague los limpiaparabrisas.
2. En la pantalla central, toque [Centro del Vehículo]-[Seguridad y Mantenimiento]-[Modo de Mantenimiento de Limpiaparabrisas] para entrar en el modo de mantenimiento.

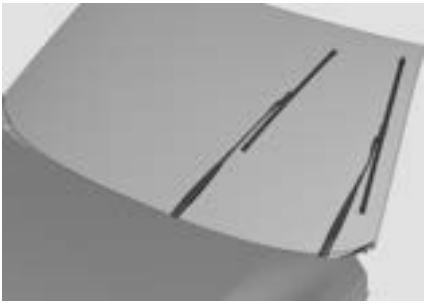

3. Levante el brazo limpiaparabrisas, presione el botón de bloqueo en la dirección ① como se muestra, luego empuje con fuerza en la dirección ② para retirar la escobilla.

4. El proceso de instalación es el inverso del proceso de desmontaje.
5. Desactive el modo de mantenimiento de limpiaparabrisas y las escobillas volverán automáticamente a su posición.

Conocimientos Básicos de Mantenimiento de Limpiaparabrisas

Después de un largo período sin uso, las escobillas del limpiaparabrisas pueden deformarse debido a la presión ejercida sobre ellos, lo que puede provocar vibraciones, ruidos extraños o una limpieza ineficaz en los primeros ciclos de funcionamiento. Estos problemas suelen desaparecer después de un uso continuado. Esto es normal.

Si el vehículo permanece estacionado durante mucho tiempo, se recomienda levantar los brazos del limpiaparabrisas una vez antes de conducir para que las escobillas recuperen su posición original (aproximadamente perpendicular al cristal), reduciendo la probabilidad de deformación de la goma.

Nota

Los limpiaparabrisas deben estar en modo de mantenimiento antes de levantar completamente los brazos, de lo contrario, los brazos interferirán con el capó durante el levantamiento, dañando los brazos y la pintura del capó.

Sustitución del Filtro del Aire Acondicionado

Realice el mantenimiento y sustitución del filtro del aire acondicionado según la "Tabla de Mantenimiento" (consulte la sección "Mantenimiento y Autoservicio -Tabla de Mantenimiento Periódico"). Para mantener el aire interior fresco, acuda al servicio técnico autorizado para reemplazar el filtro.

Avisos

- Asegúrese de que la rejilla de entrada de aire del aire acondicionado no esté obstruida por objetos extraños.
- El filtro del aire acondicionado puede bloquear la entrada de partículas grandes de polvo, polen, partículas abrasivas y otras impurezas sólidas.
- La sustitución regular del filtro del aire acondicionado puede mantener una alta calidad del aire interior.

Depósitos de Líquidos

Aceite de Motor

El motor sale de fábrica con aceite de múltiples grados de viscosidad, que puede usarse en todas las estaciones excepto en climas extremos.

Utilice productos de aceite de motor certificados por la empresa. Si no puede adquirir aceite de motor certificado por la empresa en su localidad, debe elegir aceite de motor que cumpla con las especificaciones API/ILSAC de grado SP/GF-6 (nivel de calidad) o superior con viscosidad 0W-16, o grado SQ/GF-7 (nivel de calidad) o superior con viscosidad 0W-20. Sin embargo, el uso de estos aceites puede causar problemas como mayor tiempo de arranque del motor, reducción del rendimiento, menor eficiencia de combustible y aumento de emisiones.

Refrigerante

Verifique que el nivel del refrigerante en el depósito de expansión del sistema de enfriamiento se mantenga entre las líneas MIN (mínimo) y MAX (máximo). Si el nivel está por debajo de la línea MIN, se recomienda acudir al servicio técnico autorizado para inspección y llenado hasta la línea MAX. Al agregar refrigerante, deje que el vehículo se enfríe para evitar quemaduras por salpicaduras.

Comprobación del Nivel

1. Abra el capó;
2. Retire los componentes decorativos del capó;
3. Observe el nivel del depósito de expansión con la vista al mismo nivel, si está por debajo de la línea MIN, debe agregar refrigerante.

Nota

Al agregar refrigerante, utilice exclusivamente el refrigerante original recomendado por el servicio técnico, formulado con un punto de congelación de -40 °C.

No use agua del grifo, río, pozo o agua mineral u otras aguas duras o con impurezas como refrigerante.

Si el refrigerante salpica accidentalmente en los ojos, enjuague inmediatamente con abundante agua limpia y busque atención médica en casos graves.

Líquido de Frenos

El desgaste de los frenos puede provocar una disminución lenta del nivel de líquido de frenos. Se recomienda revisar periódicamente el nivel de líquido de frenos para garantizar que esté entre las marcas MAX (máximo) y MIN (mínimo).

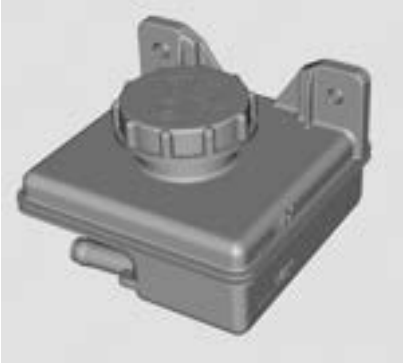

Verificación del Nivel en el Depósito

Si el nivel está bajo, agregue líquido de frenos hasta la posición "MAX".

Es normal que el nivel disminuya con el kilometraje debido al desgaste de las pastillas de freno. Un nivel demasiado bajo puede afectar el rendimiento del sistema. Si se enciende el testigo de fallo del sistema de frenos en la pantalla central, verifique si el nivel está bajo. Si el nivel es anormalmente bajo, acuda al servicio técnico autorizado para que inspeccione el sistema de frenos.

Nota

Antes de quitar la tapa del depósito y agregar líquido de frenos, asegúrese de limpiar completamente el área alrededor del depósito para evitar la entrada de suciedad. Después de cada cambio de líquido de frenos, asegúrese de purgar el aire del sistema de tuberías de frenos.

Advertencia

Utilice exclusivamente líquido de frenos limpio y sin agua. La contaminación con polvo, agua, productos petroleros u otros materiales puede provocar daños y fallos en el sistema de frenos.

Al sustituir o agregar líquido, use solo el tipo especificado. No mezcle diferentes tipos de líquidos, ya que podría reducir el rendimiento de frenado.

Peligro

Evite el contacto del líquido con la piel u ojos. En caso de contacto accidental, lave inmediatamente con abundante agua limpia y busque atención médica en casos graves.

Líquido de Lavado de Parabrisas

Verifique regularmente el nivel de líquido en el depósito del lavaparabrisas y rellene oportunamente. Cuando la temperatura ambiente esté por debajo de 0 °C, utilice líquido limpiaparabrisas anticongelante para evitar que se congele.

Use líquido limpiaparabrisas calificado de canales oficiales. Los productos no calificados pueden dañar el motor o bloquear las boquillas. Si el sistema de lavado falla, acuda lo antes posible al servicio técnico autorizado para que lo repare.

Nota

No agregue agua del grifo, refrigerante, solución de agua y jabón u otras soluciones similares al depósito. El agua del grifo, la solución de agua con jabón, y otras soluciones similares pueden obstruir las tuberías, y el refrigerante rociado sobre el parabrisas puede afectar la visibilidad, lo que podría provocar la pérdida de control del vehículo. Además, el refrigerante rociado puede dañar la pintura y la decoración del vehículo.

Nota

Está estrictamente prohibido exponer el depósito a chispas (el líquido es inflamable).

No agregar líquido cuando el motor está sobrecalentado o en funcionamiento.

Evite el contacto con la piel, la ingestión accidental o la inhalación del líquido limpiaparabrisas.

Componentes Eléctricos

Caja de Fusibles

Fusibles

El diagrama de distribución de fusibles está en la parte posterior de la tapa de la caja.

Caja de Fusibles del Compartimento Delantero

Ubicada en el lado del conductor en el compartimento delantero.

Caja de Fusibles del Panel Frontal

Ubicada dentro del pilar A derecho del lado del copiloto.

Caja de Fusibles del Maletero

Ubicada dentro de la parte posterior del paso de rueda trasero derecho.

Advertencia

Está estrictamente prohibido modificar el sistema eléctrico del vehículo. Las reparaciones eléctricas deben ser realizadas por el servicio técnico autorizado.

Antes de sustituir fusibles, el vehículo debe estar apagado, afloje el perno del terminal negativo del acumulador, desconéctelo y asegúrese que el borne y el polo negativo estén separados. Está prohibido sustituir fusibles con energía.

Los fusibles de sustitución deben tener las mismas especificaciones que los originales, de lo contrario podrían dañarse los equipos eléctricos.

Si un fusible se quema de nuevo inmediatamente después de haberlo sustituido, cierre todos los dispositivos eléctricos y acuda al servicio técnico autorizado para su revisión.

Sustitución de Fusibles

1. Abra la tapa de la caja de fusibles;
2. El extractor de fusibles está en las cajas de fusibles del compartimento delantero, panel frontal y maletero. Retire el fusible correspondiente según el diagrama de distribución;
3. Determine si está fundido observando su integridad;
4. Determine la causa del fusible quemado y resuelva el problema;
5. Reemplace el fusible.

Acumulador

Autodescarga de la Batería

Teóricamente, la autodescarga del acumulador es inevitable. Incluso en circuito abierto, la energía se reducirá notablemente si se almacena por mucho tiempo. La autodescarga del acumulador está influenciada por factores como la temperatura y el lugar de almacenamiento.

- A mayor temperatura, mayor autodescarga.
- La alta humedad y la presencia de polvo en el lugar de almacenamiento acelerarán la autodescarga

de la batería.

Métodos para Reducir la Autodescarga de la Batería

- Los polos positivo y negativo de la batería no deben aflojarse.
- Mantenga la superficie de la batería limpia.
- Cuando no se use durante mucho tiempo, retire la batería y guárdela en un entorno con temperatura adecuada y seco.
- Cuando el sistema de alto voltaje está apagado, evite usar equipos eléctricos del vehículo por tiempo prolongado.

Pérdida de Energía del Acumulador

Las principales causas de pérdida de energía del acumulador son:

- El consumo eléctrico de los dispositivos de uso continuo, como el sistema de alarma antirrobo.
- La mala aislación de los componentes del vehículo que causa fugas de electricidad.
- No desconectar el cable negativo, lo que provoca pérdida de energía debido a la corriente estática y las fugas de electricidad en el circuito.
- Encender los aparatos eléctricos del vehículo con el sistema de alta tensión desactivado.

Verificación de la Energía del Acumulador

- Verificación con probador de descarga: Presione firmemente las puntas correspondientes sobre los terminales positivo y negativo del acumulador. Si la aguja del probador permanece en la zona verde durante aproximadamente 2 segundos, indica que el acumulador tiene energía suficiente para el arranque. Si la aguja está en la zona roja sin otras anomalías, indica que el acumulador necesita recarga.
- Verificación usando los faros delanteros como carga y un voltímetro: Conecte el voltímetro al acumulador y lea la tensión, luego encienda los faros delanteros. Si la tensión se mantiene por encima de 11,5 voltios sin caída rápida, puede usarse normalmente después de una carga en ralentí. Si la tensión cae rápidamente al encender los faros, el acumulador necesita carga independiente. Para acumuladores almacenados por mucho tiempo, extienda el tiempo de carga y preferiblemente realice varios ciclos de carga y descarga para una activación completa.
- Nota: No use el probador de descarga en baterías que se están cargando o recién cargadas. Durante la carga se produce gran cantidad de gases hidrógeno y oxígeno, las chispas del probador o resistencia pueden causar explosiones dañando personas y objetos.

Secuencia de Sustitución de Acumulador

Desmontaje:

1. Retire el panel decorativo del lado derecho del maletero.
2. Desconecte el cable de tierra del borne negativo del acumulador.
3. Retire la caja de fusibles del borne positivo del acumulador.
4. Use un dado o llave M10 para retirar la tuerca hexagonal con brida y quite la placa de sujeción del acumulador.
5. Retire el conjunto de acumulador.

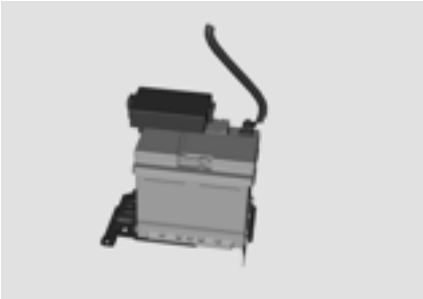

Instalación:

- Al instalar el acumulador, conecte primero el borne positivo y luego el negativo, en orden inverso al desmontaje.

Neumáticos y Ruedas

Neumáticos

Nota

- En comparación con otros neumáticos, los de perfil bajo pueden dañarse más rápidamente por impactos fuertes contra baches, tapas de alcantarilla o bordillos. Por lo tanto, es especialmente importante mantener la presión correcta de los neumáticos.
- Al conducir sobre superficies irregulares, baches o bordillos, controle la velocidad anticipadamente para evitar impactos anormales que afecten la vida útil de neumáticos y ruedas.
- Se recomienda inspeccionar neumáticos y ruedas cada 3.000 kilómetros para verificar daños anormales. Si hay protuberancias/grietas en los neumáticos o daños en las ruedas, acuda al servicio técnico autorizado para inspección o sustitución.

Kit de Reparación de Neumáticos

El kit de reparación sólo es adecuado para pinchaduras de hasta 6 milímetros en la banda de rodadura. Para otros casos, llame a asistencia en carretera.

Consulte las instrucciones de uso en el kit de reparación.

Nota

Al conectar el enchufe de alimentación a la fuente de alimentación de 12V del vehículo, asegúrese que el interruptor del compresor esté apagado.

No opere el compresor continuamente por más de 10 minutos.

Después de reparar con el sellador, evite aceleraciones bruscas y giros a alta velocidad.

La reparación con sellador es solo una solución de emergencia. Acuda pronto a un centro de reparación profesional para sustituir el neumático. Se recomienda contactar al servicio técnico autorizado e informar al técnico sobre el uso del sellador.

El sellador es de un solo uso (cada botella solo sirve para una reparación). Después de usar, deséchelo apropiadamente y se recomienda comprar sellador nuevo al servicio técnico autorizado.

Reemplace el sellador cuando esté próximo a vencer. Encontrará la fecha de producción (los primeros 6 dígitos de los 14 números indican año/mes/día) y la fecha de caducidad en la botella.

Advertencia

Evite el contacto con piel, ojos y ropa.

Si hay contacto con el sellador, lave inmediatamente con agua limpia. Si hay reacción alérgica, busque atención médica inmediata.

Si ingiere sellador, enjuague inmediatamente la boca y beba abundante agua, no induzca el

vómito y busque atención médica inmediata.

Mantenimiento de Neumáticos

Evite impactos o compresión contra obstáculos grandes (como baches, bordillos, etc.) durante la conducción.

Está estrictamente prohibido raspar las paredes laterales de los neumáticos. Inspeccione regularmente daños, objetos extraños y desgaste irregular. El desgaste irregular puede indicar una alineación incorrecta de las ruedas.

Retire regularmente objetos extraños atrapados en el dibujo de los neumáticos.

Revise mensualmente las marcas de desgaste de los neumáticos y sustituya los neumáticos cuando la banda de rodadura esté al mismo nivel que las marcas de desgaste.

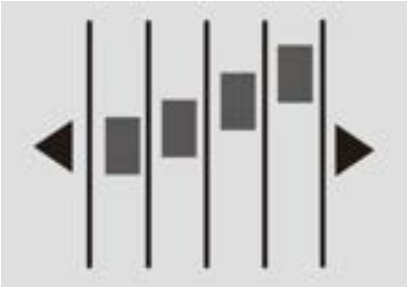

Reemplace inmediatamente el neumático si encuentra desgaste irregular o daños como golpes o protuberancias en la banda de rodadura o los laterales. Revise la presión al menos mensualmente para obtener la mejor autonomía. Los valores estándar de presión están en la etiqueta de presión de neumáticos. Revise la presión cuando cambien las condiciones ambientales.

Cualquier neumático de más de seis años debe sustituirse, incluso sin daños evidentes.

Peligro

Está estrictamente prohibido usar neumáticos excesivamente desgastados, es muy peligroso. El desgaste reduce el rendimiento de frenado, precisión de dirección y tracción.

Use sólo neumáticos y ruedas del mismo tamaño y tipo que los originales, de lo contrario afectará la seguridad y rendimiento del vehículo, con riesgo de accidentes y lesiones.

Método de Verificación de la Presión de Neumáticos

1. Retire la tapa de la válvula del núcleo de la válvula del neumático.
2. Mida la presión de los neumáticos con un medidor de presión de neumáticos. Si la presión de inflado de los neumáticos en frío no cumple con la presión recomendada, ajuste según sea necesario.
3. Compruebe la presión de los neumáticos; si está demasiado inflado, presione el núcleo de la válvula del neumático para reducir la presión.
4. Una vez verificado, vuelva a colocar la tapa de la válvula en el núcleo de la válvula para evitar que

entre polvo y humedad y provoque una fuga de aire en los neumáticos.

Rotación de Neumáticos

Para asegurar desgaste uniforme y mayor duración, se recomienda rotar los neumáticos cada 10.000 km después del primer mantenimiento, siguiendo el patrón ilustrado. Adelante la rotación si detecta desgaste anormal.

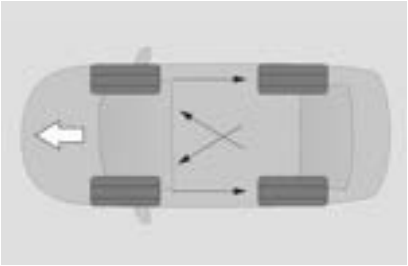

Después de cambiar los neumáticos, se debe asegurar de que la presión de los neumáticos delanteros y traseros y la fuerza de apriete de los pernos de las ruedas cumplan con los valores especificados.

Advertencia

La falta de rotación oportuna causará desgaste irregular entre los neumáticos.

Sustitución de Neumáticos

Los neumáticos originales fueron seleccionados para maximizar el rendimiento del vehículo, ofreciendo la mejor combinación de maniobrabilidad, confort y durabilidad.

Se recomienda sustituir los neumáticos con los originales en el servicio técnico autorizado.

Usar neumáticos radiales de diferente tamaño, rango de carga, velocidad nominal y presión máxima en frío, o mezclar radiales con diagonales, reducirá el rendimiento de frenado, tracción y precisión de dirección.

Es mejor sustituir los cuatro neumáticos simultáneamente. Si no es posible o necesario, reemplace dos delanteros o traseros en par. Sustituir solo uno afectará gravemente la maniobrabilidad.

El ABS (sistema antibloqueo) funciona comparando las velocidades de las ruedas. Al sustituir los neumáticos, use el mismo tamaño que los originales. El tamaño y estructura afectan la velocidad de la rueda y pueden causar operación inconsistente del sistema.

Advertencia

Instalar neumáticos inadecuados afectará la maniobrabilidad y estabilidad, pudiendo causar accidentes.

Neumáticos de Invierno y Cadenas Antideslizantes

Se recomienda usar neumáticos de invierno o cadenas antideslizantes en superficies heladas o nevadas.

La instalación de neumáticos de invierno puede mejorar significativamente la estabilidad de conducción del vehículo en carreteras con hielo o nieve, y se recomienda cambiar a neumáticos de invierno cuando la temperatura ambiente sea inferior a 7°C.

Use neumáticos de invierno del mismo tipo, estructura y capacidad de carga que los originales. La velocidad permitida y presión deben cumplir los requisitos del distribuidor, o afectará la seguridad y maniobrabilidad, con riesgo de accidentes y lesiones.

Cuando la temperatura ambiente aumenta a 7°C, se deben cambiar los neumáticos de invierno por neumáticos de verano o para todas las estaciones.

El espesor de las cadenas antideslizantes instaladas no debe exceder los 9mm. En vehículos con tracción trasera, instale las cadenas en las ruedas traseras. Los vehículos 4x4 necesitan cadenas en todas las ruedas. Las cadenas solo pueden usarse en ciertos tipos de neumáticos, consulte la sección "Rescate de Emergencia-Parámetro Técnicos-Parámetros de Ruedas y Neumáticos".

Reajuste las cadenas después de 0,5-1km para garantizar seguridad.

Cuando el vehículo esté equipado con cadenas antideslizantes, evite circular por terrenos irregulares y maniobras de emergencia (como aceleraciones o frenadas bruscas).

Una vez que vuelva a una superficie normal, retire las cadenas antideslizantes.

Sistema de Control de Presión de Neumáticos (TPMS)

Instrucciones Generales

Durante el proceso de conducción, el sistema de control de presión de neumáticos puede controlar la presión de los cuatro neumáticos. Cuando la presión de los neumáticos es anormal, el sistema de control de presión emitirá una advertencia.

La información de presión de los neumáticos se muestra en la pantalla central de control, durante el proceso de conducción del vehículo, la pantalla central puede mostrar la información de los neumáticos, permitiendo verificar la presión actual de los neumáticos.

Cuando la presión de los neumáticos es anormal, el testigo de fallo de presión se encenderá. Si la alarma se activa únicamente por baja presión, después de corregir la presión de los neumáticos según la presión en frío recomendada en la placa del vehículo, el testigo de fallo de presión se apagará automáticamente después de algunos minutos de conducción.

El sistema de control de presión de neumáticos solo puede funcionar cuando se han instalado los sensores correspondientes en todas las ruedas.

Precauciones de Seguridad

La presión de los neumáticos debe configurarse como la presión en frío recomendada para adaptarse a las condiciones de conducción correspondientes. Se debe verificar y corregir la presión de los neumáticos mensualmente cuando los neumáticos estén en estado frío. Los neumáticos están en frío en las siguientes condiciones:

- El vehículo se estaciona bajo sombra durante al menos 3 horas;
- El vehículo debe haber recorrido menos de 1,6 km.

Al calibrar la presión de los neumáticos, puede haber diferencias entre el valor medido por el manómetro y la presión medida por el sistema de control. La presión de inflado debe basarse en la medición del sistema de control de presión de neumáticos.

El sistema de control de presión de neumáticos no puede advertir sobre una pérdida total de presión, como cuando un neumático se pincha con un objeto extraño. En este caso, se debe frenar con cuidado y detener el vehículo gradualmente para evitar giros bruscos.

Después de inflar los neumáticos, los valores de presión de los neumáticos se actualizarán después de que el vehículo haya recorrido una cierta distancia.

En las siguientes situaciones, el sistema de control de presión de neumáticos puede sufrir interferencias, causando que el testigo de fallo de presión se encienda anormalmente:

- Cuando el vehículo circula cerca de líneas eléctricas o transmisores de radio (como aeropuertos, torres de transmisión, etc.).
- Se utilizan dispositivos de transmisión de radio dentro o cerca del vehículo (como auriculares inalámbricos, grabadora de conducción, etc.).

Advertencias del Sistema

Si el sistema de control de presión de neumáticos detecta que uno o más neumáticos tienen presión baja, el testigo de fallo de presión se encenderá. En este momento, reduzca la velocidad y frene suavemente para detenerse de manera segura, evitando giros bruscos, y ajuste la presión de los neumáticos cuando estén fríos.

Cuando el vehículo ha sido calibrado en un ambiente cálido y entra en un ambiente frío, el testigo de fallo de presión puede encenderse, esto es causado por cambios de presión debido a cambios de temperatura y no indica fallo del sistema.

Cuando hay un fallo en el sistema de monitoreo de presión de neumáticos, el testigo de fallo de presión se encenderá. En este caso, debe acudir lo antes posible al servicio técnico autorizado para su reparación.

El sistema de control de presión de neumáticos puede ayudar al conductor a monitorear la presión de los neumáticos y puede proporcionar advertencias muy efectivas para el propietario, pero no puede prevenir completamente la ocurrencia de accidentes. Solo la presión de los neumáticos mostrada durante el proceso de conducción del vehículo es la presión real medida actualmente; cuando el vehículo está estático, no se mostrará la presión de los neumáticos o la presión mostrada es solo para referencia. Al cambiar los neumáticos, acuda al servicio técnico autorizado para evitar daños en los sensores debido a una manipulación incorrecta.

Al rotar la posición de los neumáticos, se debe realizar un nuevo autoaprendizaje del sistema de control de presión para evitar que los datos mostrados no correspondan con la posición real de los neumáticos.

Mensajes de Advertencia del Sistema de Control de Presión de Neumáticos

Nota

Cuando el vehículo ha sido calibrado en un ambiente cálido y entra en un ambiente frío, el testigo de fallo de presión puede encenderse, y viceversa. Esto es causado por cambios de presión debido a cambios de temperatura y no indica un fallo del sistema. Cuando se conduce en áreas con diferentes temperaturas, se debe verificar oportunamente la presión de los cuatro neumáticos y calibrarla, y reiniciar el sistema de control de presión.

El reinicio del sistema de control de presión debe realizarse solo después de calibrar los cuatro neumáticos según la presión estándar en frío, después del reinicio el sistema aprenderá exitosamente durante el uso del vehículo.

El sistema de control de presión necesita reiniciarse en las siguientes situaciones:

1. Cuando se ajusta la presión de inflado de uno o más neumáticos;
2. Cuando se desmonta o sustituye cualquier neumático/rueda;
3. Después de un año o 10.000 km, es necesario inflar los neumáticos y realizar un nuevo aprendizaje (recomendado).

Si se sustituyen las ruedas por otras que no sean de las especificaciones designadas, puede afectar el funcionamiento normal del sistema de control de presión.

Ruedas

Desmontaje e Instalación de los Tapacubos

1. Desmontaje del tapacubos: Para tapacubos completos de baja resistencia aerodinámica, sujete el tapacubos con ambas manos y tire con fuerza hacia afuera para soltar las pestañas de fijación en la parte posterior del tapacubos. Para tapacubos centrales pequeños, después de desmontar la rueda, se necesita usar una herramienta adecuada para golpear la tapa desde el orificio central en el interior de la rueda.
2. Instalación del tapacubos: Para tapacubos completos de baja resistencia aerodinámica, alinee la abertura de la válvula del tapacubos con la válvula del neumático, presione con fuerza a lo largo de todo el borde del tapacubos hasta que encaje completamente en su lugar. Para tapacubos centrales pequeños, es necesario alinear el tapacubos con el orificio de la tapa central de la rueda y presionar con fuerza hasta que encaje completamente.

Antes de conducir, asegúrese de que los tapacubos estén completamente fijos para evitar que se caigan.

Sustitución de ruedas

Si una rueda está doblada, agrietada o severamente corroída, el neumático puede separarse del vehículo, reemplace la rueda a la mayor brevedad.

Precauciones para Ruedas de Aluminio

- Es imperativo usar las tuercas específicas para estas ruedas.
- Después de instalar o cambiar una rueda, verifique y asegúrese de que las tuercas estén apretadas después de recorrer 1600 km.

Requisitos de Equilibrado Dinámico de Ruedas

Complete la calibración del balanceo dinámico antes de montar neumáticos nuevos. Si necesita desmontar y montar un neumático de la rueda, también se requiere realizar nuevamente la calibración del balanceo dinámico.

Después del montaje del neumático, use contrapesos para corregir el balanceo dinámico. No exceda dos contrapesos de gancho por lado, con peso total no superior a 60 g; el peso total de los contrapesos adhesivos por lado no debe exceder 100 g. El desequilibrio dinámico residual no debe exceder 5 g por lado.

Si se instalan neumáticos direccionales, debe asegurarse de que la dirección de rotación del neumático coincida con la dirección de rotación indicada en el neumático.

Situaciones de Emergencia

Advertencias de Fallos y herramientas

Luces de Emergencia

El interruptor de las luces de emergencia está ubicado en el panel de luces del techo delantero.

Pulse el botón para activar las luces de emergencia, los intermitentes parpadean. Presione nuevamente para desactivar.

Las luces de emergencia continuarán funcionando incluso cuando el vehículo esté apagado.

Chaleco Reflectante

El chaleco reflectante se encuentra en la caja de herramientas ubicada bajo la alfombra del maletero. Para más detalles, consulte la sección "Mantenimiento y Autoservicio -Situaciones de Emergencia-Advertencias de Falla y Herramientas-Herramientas del Vehículo".

Use el chaleco cuando el vehículo presente problemas para garantizar su seguridad.

Nota

Al detenerse en una emergencia, debe ponerse el chaleco reflectante y desplegar el triángulo de advertencia.

La distancia de colocación del triángulo (representada por X) debe ajustarse según las condiciones de la carretera: en carreteras normales, 50m≤X≤100m; en autopistas, X≥200m; en condiciones de lluvia o niebla, la distancia debe aumentarse a 200m; durante la noche, aumente la distancia aproximadamente 100m según las condiciones de la carretera, y active las luces de emergencia.

Herramientas Incluidas en el Vehículo

Herramientas a Bordo en el Maletero

Las herramientas a bordo del vehículo se encuentran en la caja de herramientas situada debajo de la alfombrilla del maletero. A continuación, se muestran sus ilustraciones, y prevalecen los productos físicos.

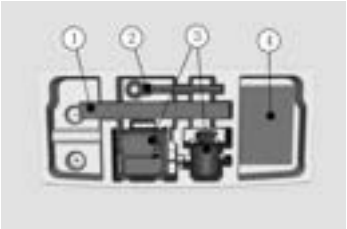

1. Triángulo de advertencia
2. Gancho de remolque delantero
3. Kit de reparación de neumáticos

4. Chaleco reflectante

Remolque

Modo Remolque

En la pantalla central, toque [Centro del Vehículo]-[Mantenimiento de Seguridad]-[Modo Remolque] para activar o desactivar el modo remolque.

El modo remolque solo se puede activar cuando se cumplen simultáneamente las siguientes condiciones:

- El vehículo está desbloqueado.
- La palanca de cambios debe estar en posición P.
- Pise el pedal del freno.

Después de cumplir las condiciones para activar el modo remolque, pulse el botón [Modo Remolque]. Aparecerá una ventana emergente. Pulse el botón [Aceptar] en la ventana para que el vehículo entre en modo remolque.

Nota

Al activar el modo remolque, la posición cambiará de P a N y se liberará el freno de estacionamiento electrónico. Para evitar que el vehículo ruede, active el modo remolque en superficies planas sin pendientes pronunciadas.

Precauciones para el Remolque

El remolque solo debe usarse para tirar del vehículo hasta una plataforma de remolque.

Cuando el vehículo está apagado, el sistema de asistencia no funciona, requiriendo mayor fuerza para frenar y dirigir el vehículo.

Use los puntos de remolque, carrocería y componentes del chasis como puntos de apoyo para levantar el vehículo, de lo contrario podría dañarlo.

Evite arranques bruscos o conducción inestable, ya que podrían ejercer demasiada fuerza sobre el gancho, cable o cadena de remolque, causando su ruptura y resultando en daños al vehículo y lesiones personales.

Si no puede mover un vehículo averiado, no continúe intentando remolcarlo.

Durante el remolque, intente avanzar en línea recta en la medida de lo posible.

Advertencia

- Remolcar el vehículo desde puntos diferentes a los designados puede dañarlo.
- Asegure firmemente el cable o cadena de remolque al gancho.
- No tire bruscamente del gancho durante el remolque, aplique una fuerza estable y uniforme.

Puntos de Remolque

El gancho de remolque se encuentra en la caja de herramientas del maletero, retírelo del maletero.

El punto de remolque delantero está ubicado en la parte inferior derecha del parachoques delantero, abra la cubierta de instalación del gancho y apriete el gancho para usarlo.

Rescate en Carretera

Si necesita remolcar, le recomendamos que se lo deje al servicio técnico autorizado o a una empresa de rescate profesional.

Use equipo de elevación de ruedas y equipo de plataforma plana para el remolque.

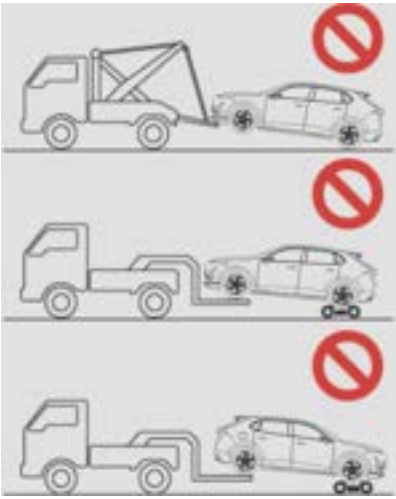

Otras Precauciones

Precauciones para remolque con las cuatro ruedas en el suelo:

- Solo remolque desde el frente del vehículo, el remolque solo se debe usar para tirar del vehículo hasta una plataforma de remolque, y las ruedas, ejes, sistema de transmisión, volante y frenos deben estar en buenas condiciones.
- El vehículo remolcador no debe ser más ligero que el vehículo remolcado, ya que podría perder el control.
- Verifique y asegúrese de que el gancho de remolque no esté roto o dañado.
- Fije firmemente el cable o cadena de remolque al gancho.
- No tire bruscamente del gancho, aplique una fuerza estable y uniforme.
- Arranque el vehículo remolcado, coloque la palanca en posición N y libere el freno de estacionamiento.
- La longitud del cable de remolque debe ser inferior a 5 m (16 pies) y debe marcarse con cintas reflectantes para una fácil identificación.
- Conduzca con precaución y evite que el cable de remolque se afloje durante el remolque.
- Los conductores de ambos vehículos deben comunicarse con frecuencia.
- Si conduce cuesta abajo durante mucho tiempo, es posible que los frenos se sobrecalienten y pierdan rendimiento; deténgase con frecuencia para enfriar los frenos.
- Si necesita remolcar el vehículo debido a un fallo en el sistema de frenos, debe utilizar un transporte completo en una plataforma plana.

Elevación y Levantamiento

Siga estos pasos para elevar el vehículo.

1. Estacione el vehículo en el centro del elevador;

2. Primero retire la cubierta protectora inferior de la carrocería, coloque las almohadillas de los brazos elevadores bajo las áreas de elevación designadas en la carrocería, que corresponden a las áreas de la cubierta protectora inferior y las marcas correspondientes en el panel del umbral de la carrocería, las aberturas de elevación y marcas en la cubierta protectora inferior se muestran en la imagen, nunca coloque las almohadillas bajo la batería;

3. Ajuste la altura y posición de las almohadillas de los brazos elevadores para asegurar una colocación correcta;
4. Eleve el elevador hasta la altura requerida, asegurando que las almohadillas mantengan la posición adecuada;
5. Opere según las instrucciones del fabricante del elevador, asegurando todos los bloqueos de seguridad.

Advertencia

Está prohibido elevar el vehículo con el cable de carga conectado.

Peligro

No opere bajo un vehículo que no esté adecuadamente soportado, puede causar accidentes de seguridad.

Advertencia

No eleve desde debajo de la batería. Coloque las almohadillas de los brazos elevadores solo bajo los puntos de elevación designados en la carrocería. Las posiciones mostradas son los únicos puntos de elevación aprobados para este vehículo. La elevación desde cualquier otro punto puede causar daños. Los daños causados por elevación inadecuada no están cubiertos por la garantía.

Actualización OTA※

Este vehículo cuenta con función de actualización de software en línea (OTA)※

1. Actualización inmediata: en la pantalla central, pulse [Centro del Vehículo] - [Sistema] - [Actualización del Sistema] y, a continuación, pulse [Actualizar Ahora]. El vehículo se actualizará inmediatamente si se cumplen las condiciones para la actualización;

2. Actualización programada: en la pantalla central, pulse [Centro del Vehículo] - [Sistema] - [Actualización del Sistema] y, a continuación, pulse [Actualización Programada]. El vehículo se actualizará a la hora programada. Puede cancelar la actualización en la pantalla del vehículo antes de que se realice;

3. Duración de la actualización: puede variar ligeramente según la configuración del vehículo. Consulte la pantalla del vehículo para obtener información real.

Si la actualización no tiene éxito, el tablero de instrumentos del vehículo o la pantalla central mostrará información de fallo de actualización y proporcionará instrucciones breves de actuación. Puede reintentar la actualización o contactar a la red de servicio autorizada para obtener la ayuda correspondiente, y debe detener inmediatamente la conducción del vehículo. Si elige continuar conduciendo, nuestra compañía no asumirá ninguna responsabilidad por las pérdidas generadas.

Si la actualización no tiene éxito, el vehículo se restaurará a la versión de software disponible anterior, y se limitarán las funciones del vehículo según el estado de fallo de actualización para garantizar la seguridad del vehículo. Cuando sea necesario, la velocidad de conducción del vehículo será limitada o no podrá circular. Contacte al personal de servicio posventa para obtener ayuda.

Si encuentra fallos de actualización y estado anormal del vehículo, realice las siguientes operaciones:

1. No fuerce ninguna operación: evite realizar operaciones que puedan ser peligrosas, como intentar arrancar el vehículo repetidamente o forzar el apagado de la alimentación.

2. Póngase en contacto con el servicio de atención al cliente: llame al servicio de atención al cliente lo antes posible o acuda a un distribuidor cercano para describir detalladamente las circunstancias anteriores y posteriores al fallo de la actualización a los profesionales, a fin de obtener soporte técnico y soluciones.

En caso de Emergencia

Sistema de Llamada de Emergencia (ECALL)※

Descripción General del Sistema de Llamada de Emergencia

Este vehículo está equipado con el sistema de llamada de emergencia ECALL. En caso de accidente grave, el sistema ECALL conectará a usted mediante un enlace de audio con el PASP (punto de respuesta de seguridad pública) adecuado. Una vez conectada la llamada, el personal de servicio transferirá la llamada al órgano de rescate según sus deseos.

Método de Activación del Sistema ECALL

Método 1: Activación automática

Cuando su vehículo sufre una colisión grave, el sistema ECALL se activa automáticamente. (Durante la activación automática no se puede desconectar, solo el personal de rescate puede colgar la llamada).

Método 2: Activación manual

Si necesita rescate, también puede activar manualmente el sistema ECALL de las dos siguientes maneras.

- Manera 1: Mantenga pulsado el botón de llamada de emergencia de la consola del techo durante más de 3 segundos y suéltelo para activar el sistema ECALL (la ubicación del botón se muestra en la imagen siguiente).

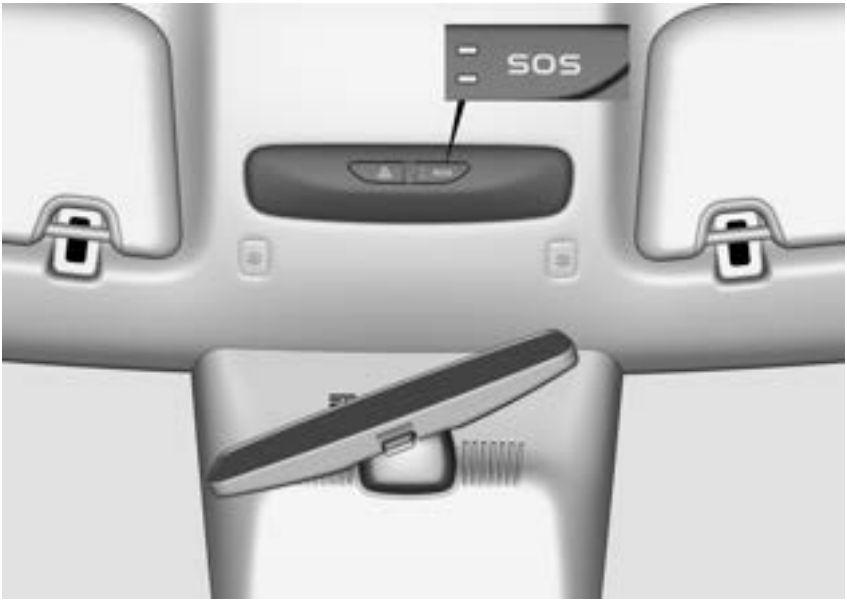

- Manera 2: Pulse en la pantalla central [Centro del Vehículo] - [Mantenimiento de Seguridad] para activar el sistema ECALL. Carga de Datos (MSD)

Conjunto Mínimo de Datos (Minimum Set of Data), utilizado para que el vehículo transmita datos de forma activa a la plataforma de rescate después de activar el sistema de rescate de emergencia, facilitando que dicha plataforma comprenda rápidamente la información del accidente y pueda proporcionar asistencia con prontitud. El MSD incluye la siguiente información: tipo de vehículo, número de identificación de vehículo, latitud y longitud del vehículo, tipo de energía del vehículo, información sobre la colisión, etc.

Contactar con el Servicio de Rescate en Carretera

Durante el periodo de garantía, el servicio de rescate en carretera de Changan Automobile le ofrece a usted un servicio ininterrumpido, sin importar las condiciones meteorológicas y durante todo el año. Además, el personal especializado del servicio de rescate en carretera de Changan Automobile está siempre dispuesto a responder a sus preguntas y a guiarle sobre cómo transportar correctamente el vehículo.

Cuando se pone en contacto con el servicio de rescate en carretera de Changan Automobile, proporcione:

- Código de identificación del vehículo (VIN).
- Su ubicación exacta.
- Naturaleza del problema.

Superación de la Autonomía

Si su vehículo supera la autonomía, no podrá seguir alimentando el acumulador, y si no se puede alimentarlo, el vehículo no podrá cargarse. Por lo tanto, es necesario alimentar el acumulador mediante una fuente de alimentación externa para poder cargar la batería de alta tensión (HV). Una vez que el vehículo comienza a cargarse, ya no es necesaria una fuente de alimentación externa.

Si el vehículo supera la autonomía y se encuentra lejos de una estación de carga, el proveedor del servicio de remolque debe transportar el vehículo a la estación de carga más cercana y colocarlo dentro del alcance del cable de carga. Para más detalles, consulte el capítulo "Rescate de emergencia- En caso de emergencia- Desbloqueo de emergencia".

Advertencia

Si durante la conducción el vehículo supera accidentalmente la autonomía, deténgase en un lugar seguro y póngase en contacto con el servicio de rescate en carretera de Changan Automobile o con su proveedor de servicio de remolque preferido.

El remolque del vehículo por haber superado la autonomía no está cubierto por la garantía.

Corte de la Batería de Alto Voltaje

Descripción de la Función

En caso de que debido accidentes graves, como colisión grave, incendio o inundación, el vehículo necesite un rescate, para garantizar la seguridad del rescate, se debe realizar una operación de corte del alto voltaje.

Método de Desconexión del Alta Tensión

Para desconectar el sistema de alta tensión en caso de emergencia, primero debe desconectar el circuito de alta tensión y, a continuación, desconectar el borne negativo del acumulador.

La forma concreta de desconectar el circuito de alta tensión es sacar el conector del circuito de enclavamiento de alta tensión, situado junto al compresor del compartimento delantero derecho.

El método para desconectar el sistema de alta tensión es el siguiente:

1. Abra el capó;
2. Localice el conector del circuito de enclavamiento de alto voltaje (ubicado en el lado izquierdo del compartimento del motor, debajo de la caja de fusibles);

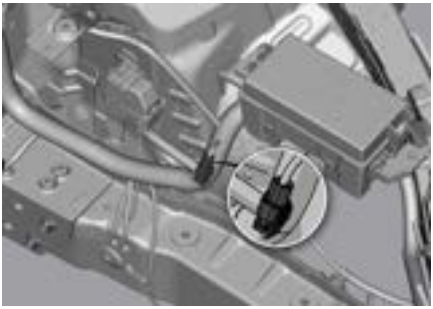

3. Retire la lengüeta de bloqueo de la carcasa del conector, mantenga pulsada la lengüeta y retire el conector para desconectar el circuito de alta tensión del vehículo;
4. Abra el maletero, desconecte el cable negativo del acumulador y realice protección de aislamiento.

Peligro

- No desconecte manualmente el sistema de alta tensión salvo en caso de emergencia.
- Si tiene alguna otra pregunta relacionada con la operación, póngase en contacto con un punto de servicio autorizado.

Abrir Puertas sin Electricidad

Cuando se encuentra usted dentro del vehículo, puede abrir las puertas con la manilla interior. Para más detalles, consulte el capítulo "Preparación para el viaje - Arranque y apagado - Sistema de cierre centralizado de puertas".

Abrir Portón Trasero sin Electricidad

En situaciones de emergencia, el portón se puede abrir desde el interior siguiendo estos pasos:

1. Abata los asientos traseros y acceda al maletero.
2. Localice y retire la cubierta indicada en el portón;
3. Gire la manija de operación blanca o amarilla hasta el tope hacia arriba o hacia abajo, y luego empuje el portón hacia arriba.

Desbloqueo de Emergencia

Si las puertas no se pueden desbloquear normalmente debido a la falta de energía del acumulador, siga estos pasos para desbloquear las cerraduras:

1. Abra la tapa del puerto de arranque auxiliar del parachoques trasero y localice el puerto de desbloqueo de emergencia.

2. Conecte simultáneamente el cable rojo positivo (+) de la fuente de alimentación externa a los terminales metálicos ②③ (+) del cable rojo del puerto de desbloqueo de emergencia; luego conecte el cable negro negativo (-) de la fuente de alimentación externa al terminal metálico ① (-) del cable negro del puerto de desbloqueo de emergencia.

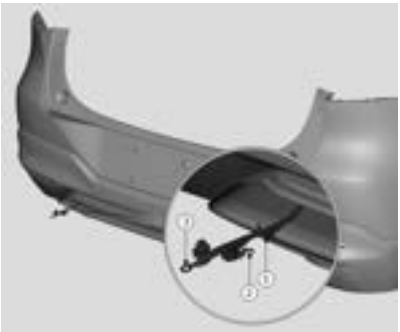

①Punto de conexión negativo (cable negro)

②③Punto de conexión positivo (cable rojo)

3. Una vez conectada exitosamente la fuente de alimentación externa, desbloquee el vehículo inmediatamente. Después de desbloquear exitosamente el vehículo, retire inmediatamente la fuente de alimentación externa según el paso 4.

4. Primero desconecte el positivo rojo de la fuente de alimentación externa y fije el terminal metálico ② en su posición original; luego desconecte el negativo negro de la fuente de alimentación externa. Durante el desmontaje, no permita que los cables toquen ninguna parte metálica del vehículo, y está prohibido que los terminales rojo y negro del puerto de emergencia se toquen directamente.

5. No active manualmente ningún equipo eléctrico del vehículo antes de desconectar la fuente de alimentación externa. La fuente de alimentación externa no debe usarse por tiempo prolongado, el uso individual no debe exceder 30 segundos. El uso prolongado de la fuente de alimentación externa puede fundir los fusibles, causando mal funcionamiento y afectando el uso futuro de la función de desbloqueo de emergencia. Después de un uso prolongado de la fuente de alimentación externa, contacte a un punto de servicio autorizado para mantenimiento.

Advertencia

Los cables auxiliares deben ser específicos para automóviles con sección transversal ≥25 milímetros cuadrados.

Si el acumulador tiene la falta de energía frecuentemente sin causa aparente, contacte al servicio técnico autorizado para su mantenimiento.

Información para el Usuario

Manual de Instrucciones

Aplicabilidad del Documento

Para obtener la información más reciente y completa sobre la personalización del vehículo, consulte el Manual de Instrucciones de Uso en la pantalla central. Esta información está personalizada específicamente para su vehículo y depende de las funciones que haya adquirido, la configuración del vehículo, la zona de mercado y la versión del software. A diferencia de esto, la información para propietarios de vehículos que Changan Automobile proporciona en otros lugares se actualiza según sea necesario y puede no incluir información específica de su vehículo. Después de actualizar el software, la pantalla central mostrará información sobre las nuevas funciones. Si las instrucciones de uso del vehículo que figuran en el manual de instrucciones de uso entran en conflicto con la información de las notas de publicación, prevalecerá esta última.

Ilustraciones

Las ilustraciones que aparecen en este manual de instrucciones son meramente ilustrativas y pueden diferir ligeramente del vehículo que ha adquirido, debido a diferencias en la configuración del vehículo, la versión del software, la zona de compra y las configuraciones específicas del vehículo.

Errores e Inexactitudes

Todas las descripciones e instrucciones se han redactado con la mayor precisión posible en el momento de su publicación. Al mismo tiempo, debido a que Changan Automobile realiza mejoras y actualizaciones continuas en sus productos, se reserva el derecho de realizar modificaciones en cualquier momento. Si desea comunicar cualquier error u omisión, le invitamos a ponerse en contacto con el servicio técnico autorizado.

Ubicación de Componentes

El manual de instrucciones indica detalladamente la ubicación de los componentes en el lado izquierdo o derecho del vehículo. Como se muestra en la figura, cuando se está sentado en el interior del vehículo, la izquierda 1 y la derecha 2 representan los dos lados del vehículo, respectivamente.

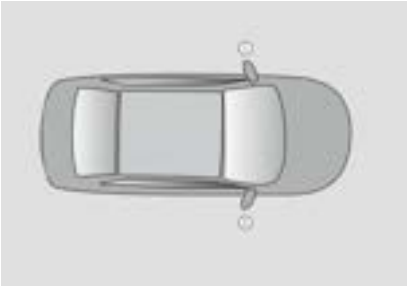

Derechos de Autor y Marca Comercial

Toda la información contenida en este manual de instrucciones y todo el software del vehículo están protegidos por los derechos de autor y otros derechos de propiedad intelectual de Changan Automobile y sus licenciantes. No se permite copiar, reproducir o modificar total o parcialmente la información sin el permiso previo por escrito de Changan Automobile y sus licenciantes. Changan Automobile puede proporcionar información adicional bajo petición.

Todas las demás marcas comerciales incluidas en este manual de instrucciones son propiedad de sus respectivos propietarios. El uso de estas marcas comerciales en este documento no implica ningún tipo de patrocinio o respaldo a sus productos o servicios. Queda terminantemente prohibido el uso indebido de cualquier marca comercial que aparezca en este documento o en el vehículo.

Declaración de Disponibilidad de Funciones

Algunas de las funciones incluidas en este manual de instrucciones solo están disponibles en determinadas configuraciones de vehículos y/o en mercados específicos. No se garantiza que las opciones o funciones mencionadas en este manual de instrucciones estén disponibles en su vehículo específico. Para obtener información específica sobre la configuración, consulte los materiales de venta pertinentes o póngase en contacto con el servicio técnico autorizado donde adquirió el vehículo.

Conformidad de Certificación

Comunicación de Información SVHC※

Comunicación de información de conformidad con el artículo 33 del REACH	
Deepal S05	
Este producto está compuesto por artículos definidos en el artículo 3, apartado 3, del Reglamento (CE) n.º 1907/2006 del Parlamento Europeo y del Consejo relativo al registro, la evaluación, la autorización y la restricción de sustancias químicas (REACH). Cualquier proveedor deberá cumplir con la obligación de comunicar información sobre sustancias en los artículos de acuerdo con el artículo 33. Este producto, incluido cualquier artículo que lo compone, contiene sustancias que cumplen los criterios del artículo 57 y han sido identificadas de acuerdo con el artículo 59, apartado 1, en una concentración superior al 0,1 % en peso (w/w). Informamos que el plomo (n.º CAS 7439-92-1) se utiliza en casi todas las categorías de productos, principalmente como elemento de aleación, y también está presente en la batería. El aluminio y los metales reciclados pueden contener plomo como impureza.	
Ubicación del artículo que contiene la sustancia en el producto (detallada, incluido el equipo opcional)	Nombre de la sustancia que cumple los criterios del artículo 57 y que se identifica de conformidad con el artículo 59 (1) en una concentración superior al 0,1 % en peso (uso típico según el expediente del anexo XV del Reglamento REACH)
MDL ASM-PDCU PD21 PECU200G-DHT	Plomo
Conjunto de la Transmisión de Propulsión Eléctrica	Plomo
Conjunto de la Válvula de Aislamiento del Depósito de Combustible	Plomo
Bomba de Aire de Carga	Plomo
Conjunto del Pedal del Acelerador	Plomo
Módulo de Control de Freno Integrado	Plomo
Conjunto de la Dirección Mecánica	Plomo
Conjunto de la Caja de Fijación de la Tapa del Depósito de Combustible	Plomo
Conjunto de la Caja de Fijación de la Tapa del Puerto de Carga	Plomo
Conjunto del Amortiguador del Mecanismo de Accionamiento del Portón (Derecho)	Plomo

Conjunto del Controlador ECU del Sistema de Apertura/Cierre Automático del Portón	Plomo
Conjunto del Regulador de la Ventanilla de la Puerta Delantera (Izquierdo)	Plomo
Conjunto del Regulador de la Ventanilla de la Puerta Delantera (Derecho)	Plomo
Conjunto del Regulador de la Ventanilla de la Puerta Trasera (Izquierdo)	Plomo
Conjunto del Regulador de la Ventanilla de la Puerta Trasera (Derecho)	Plomo
Conjunto de la Maneta Exterior de la Puerta Delantera (Izquierda)	Plomo
Conjunto de la Maneta Exterior de la Puerta Delantera (Derecha)	Plomo
Conjunto de la Maneta Exterior de la Puerta Trasera (Izquierdo)	Plomo
Conjunto de la Maneta Exterior de la Puerta Trasera (Derecha)	Plomo
Conjunto del Soporte del Retrovisor Interior	Plomo
Conjunto del Retrovisor Exterior (Izquierdo)	Plomo
Conjunto del Retrovisor Exterior (Derecho)	Plomo
Conjunto del Asiento del Conductor	Plomo
Conjunto del Controlador del Airbag	Plomo
Conjunto del Sensor de Colisión Delantero	Plomo
Conjunto del Sensor de Colisión Lateral	Plomo
Conjunto del Brazo del Limpiaparabrisas Trasero	Plomo
Conjunto de la Tobera del Lavaparabrisas Trasero	Plomo
Conjunto del Depósito de Líquido Limpiador	Plomo
Conjunto del Calentador Eléctrico de Calefacción por Viento	Plomo
Conjunto del Tubo de Conexión del Evaporador de Alta Presión	Plomo
Conjunto del Ventilador de Refrigeración	Plomo
Conjunto de la Manguera de Entrada de Agua del HVAC	Plomo
Batería AGM H3	Plomo
Conjunto de la Toma de Corriente	Plomo
Conjunto de Carga Inalámbrica	Plomo
Conjunto del Controlador de Dominio de la Cabina Inteligente	Plomo

Conjunto del Amplificador Externo	Plomo
Conjunto del Controlador de Comunicación a Bordo	Plomo
Conjunto del Radar de Ocupantes en el Habitáculo - Radar Trasero	Plomo
Conjunto del Faro Principal Combinado II (Izquierdo)	Plomo
Conjunto del Faro Principal Combinado II (Derecho)	Plomo
Conjunto de la Luz Trasera Combinada I (Izquierdo)	Plomo
Conjunto de la Luz Trasera Combinada I (Derecho)	Plomo
Conjunto de la Luz Trasera Combinada III	Plomo
Conjunto de la Luz Trasera Combinada II	Plomo
Cable Adaptador de Vídeo del Espejo (Izquierdo)	Plomo
Cable Adaptador de Vídeo del Espejo (Derecho)	Plomo
Conjunto del Arnés del Techo	Plomo
Conjunto del Arnés Coaxial Panorámico del Portón	Plomo
Conjunto del Arnés Coaxial Panorámico del Chasis	Plomo
Conjunto del Radar de Ondas Milimétricas Lateral	Plomo
Conjunto de la Cámara Frontal	Plomo
Conjunto del Controlador del Asiento	Plomo
Módulo de Monitorización de Presión de Neumáticos	Plomo
Cámara DMS	Plomo
Conjunto del Interruptor de la Ventanilla Eléctrica Principal	Plomo
Conjunto del Interruptor de la Ventanilla Eléctrica del Pasajero	Plomo
Conjunto del Interruptor del Volante	Plomo
Conjunto del Arnés de la Toma de Carga Integrada de CA/CC	Plomo
Conjunto del Sistema de Alimentación	Plomo
Base de Montaje de la Batería de Tracción	Plomo
PRESS SNSR ASM, G4 MAPMAT	Plomo
Conjunto del Cuerpo de Mariposa Electrónico	Plomo
Bomba de Agua Principal Electrónica	Plomo
Conjunto del Alojamiento del Termostato	Plomo

Subconjunto de la Culata	Plomo
Soporte del Cojinete del Árbol de Levas n.º 1	Plomo
Soporte del Cojinete del Árbol de Levas n.º 2	Plomo
Conjunto de la Bobina de Encendido	Plomo
Conjunto de la Bomba de Aceite	Plomo
Conjunto de la Cubierta Delantera	Plomo
Tensador Hidráulico	Plomo
Conjunto del Compresor RE075G-AA(FA01)	Plomo
MDL ASM-PDCU PD21 PECU200G-DHT	Óxido de Plomo (Monóxido de Plomo)
Conjunto del Sensor de Alta Temperatura	Óxido de Plomo (Monóxido de Plomo)
Conjunto de la Transmisión de Propulsión Eléctrica	Óxido de Plomo (Monóxido de Plomo)
Módulo de Control de Freno Integrado	Óxido de Plomo (Monóxido de Plomo)
Conjunto del Amortiguador del Mecanismo de Accionamiento del Portón (Derecho)	Óxido de Plomo (Monóxido de Plomo)
Conjunto del Controlador ECU del Sistema de Apertura/Cierre Automático del Portón	Óxido de Plomo (Monóxido de Plomo)
Conjunto de la Maneta Exterior de la Puerta Delantera (Izquierda)	Óxido de Plomo (Monóxido de Plomo)
Conjunto de la Maneta Exterior de la Puerta Delantera (Derecha)	Óxido de Plomo (Monóxido de Plomo)
Conjunto de la Maneta Exterior de la Puerta Trasera (Izquierdo)	Óxido de Plomo (Monóxido de Plomo)
Conjunto de la Maneta Exterior de la Puerta Trasera (Derecha)	Óxido de Plomo (Monóxido de Plomo)
Conjunto del Controlador del Airbag	Óxido de Plomo (Monóxido de Plomo)
Conjunto del Sensor de Lluvia y Luz Ambiental	Óxido de Plomo (Monóxido de Plomo)
Conjunto del Calentador Eléctrico de Calefacción por Viento	Óxido de Plomo (Monóxido de Plomo)
Conjunto del Controlador de Dominio de la Cabina Inteligente	Óxido de Plomo (Monóxido de Plomo)
Conjunto del Controlador de Comunicación a Bordo	Óxido de Plomo (Monóxido de Plomo)
Conjunto del Faro Principal Combinado I (Izquierdo)	Óxido de Plomo (Monóxido de Plomo)
Conjunto del Faro Principal Combinado I (Derecho)	Óxido de Plomo (Monóxido de Plomo)
Conjunto del Faro Principal Combinado II (Izquierdo)	Óxido de Plomo (Monóxido de Plomo)
Conjunto del Faro Principal Combinado II (Derecho)	Óxido de Plomo (Monóxido de Plomo)
SENSOR-RADAR, DELANTERO	Óxido de Plomo (Monóxido de Plomo)

Conjunto de la Cámara Frontal	Óxido de Plomo (Monóxido de Plomo)
Conjunto del Controlador Inteligente de Carrocería	Óxido de Plomo (Monóxido de Plomo)
Conjunto de la Cámara Panorámica Delantera	Óxido de Plomo (Monóxido de Plomo)
CCS	Óxido de Plomo (Monóxido de Plomo)
Sensor de Detonación	Óxido de Plomo (Monóxido de Plomo)
PRESS SNSR ASM, G4 MAPMAT	Óxido de Plomo (Monóxido de Plomo)
MDL ASM-PDCU PD21 PECU200G-DHT	Trióxido de Titanio y Plomo
Módulo de Control de Freno Integrado	Trióxido de Titanio y Plomo
Conjunto del Calentador Eléctrico de Calefacción por Viento	Trióxido de Titanio y Plomo
Conjunto del Controlador de Comunicación a Bordo	Trióxido de Titanio y Plomo
Conjunto del Controlador del Asiento	Trióxido de Titanio y Plomo
Conjunto del filtro de aire	Diazeno-1,2-dicarboxamida (C,C'-azodi(formamida)) (ADCA)
Conjunto del Tubo de Ventilación	Diazeno-1,2-dicarboxamida (C,C'-azodi(formamida)) (ADCA)
Espuma Expansiva de Cavidad Superior Exterior del Pilar A (Izquierdo)	Diazeno-1,2-dicarboxamida (C,C'-azodi(formamida)) (ADCA)
Espuma Expansiva de Cavidad Inferior Interior del Pilar A (Izquierdo)	Diazeno-1,2-dicarboxamida (C,C'-azodi(formamida)) (ADCA)
Espuma Expansiva de Cavidad Inferior Exterior del Pilar A (Izquierdo)	Diazeno-1,2-dicarboxamida (C,C'-azodi(formamida)) (ADCA)
Espuma Expansiva de Cavidad Superior Delantera Interior del Larguero Lateral (Izquierdo)	Diazeno-1,2-dicarboxamida (C,C'-azodi(formamida)) (ADCA)
Espuma Expansiva de Cavidad Superior Delantera Exterior del Larguero Lateral (Izquierdo)	Diazeno-1,2-dicarboxamida (C,C'-azodi(formamida)) (ADCA)
Espuma Expansiva de Cavidad Superior Trasera Interior del Larguero Lateral (Izquierdo)	Diazeno-1,2-dicarboxamida (C,C'-azodi(formamida)) (ADCA)
Espuma Expansiva de Cavidad Superior Trasera Exterior del Larguero Lateral (Izquierdo)	Diazeno-1,2-dicarboxamida (C,C'-azodi(formamida)) (ADCA)
Espuma Expansiva de Cavidad Inferior Interior del Pilar B (Izquierdo)	Diazeno-1,2-dicarboxamida (C,C'-azodi(formamida)) (ADCA)
Espuma Expansiva de Cavidad Inferior Exterior del Pilar B (Izquierdo)	Diazeno-1,2-dicarboxamida (C,C'-azodi(formamida)) (ADCA)
Espuma Expansiva de Cavidad Superior Exterior del Pilar A (Derecho)	Diazeno-1,2-dicarboxamida (C,C'-azodi(formamida)) (ADCA)
Espuma Expansiva de Cavidad Inferior Interior del Pilar A (Derecho)	Diazeno-1,2-dicarboxamida (C,C'-azodi(formamida)) (ADCA)
Espuma Expansiva de Cavidad Inferior Exterior del Pilar A (Derecho)	Diazeno-1,2-dicarboxamida (C,C'-azodi(formamida)) (ADCA)

Espuma Expansiva de Cavidad Superior Delantera Interior del Larguero Lateral (Derecho)	Diazeno-1,2-dicarboxamida (C,C'-azodi(formamida)) (ADCA)
Espuma Expansiva de Cavidad Superior Delantera Exterior del Larguero Lateral (Derecho)	Diazeno-1,2-dicarboxamida (C,C'-azodi(formamida)) (ADCA)
Espuma Expansiva de Cavidad Superior Trasera Interior del Larguero Lateral (Derecho)	Diazeno-1,2-dicarboxamida (C,C'-azodi(formamida)) (ADCA)
Espuma Expansiva de Cavidad Superior Trasera Exterior del Larguero Lateral (Derecho)	Diazeno-1,2-dicarboxamida (C,C'-azodi(formamida)) (ADCA)
Espuma Expansiva de Cavidad Inferior Interior del Pilar B (Derecho)	Diazeno-1,2-dicarboxamida (C,C'-azodi(formamida)) (ADCA)
Espuma Expansiva de Cavidad Inferior Exterior del Pilar B (Derecho)	Diazeno-1,2-dicarboxamida (C,C'-azodi(formamida)) (ADCA)
Espuma Expansiva de Cavidad Interior del Paso de Rueda Trasero (Izquierdo)	Diazeno-1,2-dicarboxamida (C,C'-azodi(formamida)) (ADCA)
Espuma Expansiva de Cavidad Exterior del Paso de Rueda Trasero (Izquierdo)	Diazeno-1,2-dicarboxamida (C,C'-azodi(formamida)) (ADCA)
Espuma Expansiva de Cavidad Interior del Paso de Rueda Trasero (Derecho)	Diazeno-1,2-dicarboxamida (C,C'-azodi(formamida)) (ADCA)
Espuma Expansiva de Cavidad Exterior del Paso de Rueda Trasero (Derecho)	Diazeno-1,2-dicarboxamida (C,C'-azodi(formamida)) (ADCA)
Espuma Expansiva de Cavidad Superior Interior del Pilar C (Izquierdo)	Diazeno-1,2-dicarboxamida (C,C'-azodi(formamida)) (ADCA)
Espuma Expansiva de Cavidad Superior Exterior del Pilar C (Izquierdo)	Diazeno-1,2-dicarboxamida (C,C'-azodi(formamida)) (ADCA)
Espuma Expansiva de Cavidad Superior Interior del Pilar C (Derecho)	Diazeno-1,2-dicarboxamida (C,C'-azodi(formamida)) (ADCA)
Espuma Expansiva de Cavidad Superior Exterior del Pilar C (Derecho)	Diazeno-1,2-dicarboxamida (C,C'-azodi(formamida)) (ADCA)
Espuma Expansiva de Cavidad Superior Exterior del Pilar D (Izquierdo)	Diazeno-1,2-dicarboxamida (C,C'-azodi(formamida)) (ADCA)
Espuma Expansiva de Cavidad Superior Exterior del Pilar D (Derecho)	Diazeno-1,2-dicarboxamida (C,C'-azodi(formamida)) (ADCA)
Conjunto del Burlete Interior de la Puerta Delantera (Izquierdo)	Diazeno-1,2-dicarboxamida (C,C'-azodi(formamida)) (ADCA)
Conjunto del Burlete Interior de la Puerta Delantera (Derecho)	Diazeno-1,2-dicarboxamida (C,C'-azodi(formamida)) (ADCA)
Conjunto del Cristal del Maletero	Diazeno-1,2-dicarboxamida (C,C'-azodi(formamida)) (ADCA)
Conjunto del Parabrisas Delantero	Diazeno-1,2-dicarboxamida (C,C'-azodi(formamida)) (ADCA)
Conjunto HVAC	Diazeno-1,2-dicarboxamida (C,C'-azodi(formamida)) (ADCA)
Conjunto del Radiador de Baja Temperatura con Accesorios	Diazeno-1,2-dicarboxamida (C,C'-azodi(formamida)) (ADCA)
Conjunto del Radiador	Diazeno-1,2-dicarboxamida (C,C'-azodi(formamida)) (ADCA)
Barra Colectora de Aluminio	Diazeno-1,2-dicarboxamida (C,C'-azodi(formamida)) (ADCA)

Conjunto del filtro de aire	Melamina
Conjunto de la Maneta Exterior de la Puerta Delantera (Izquierda)	Melamina
Conjunto de la Maneta Exterior de la Puerta Delantera (Derecha)	Melamina
Conjunto de la Maneta Exterior de la Puerta Trasera (Izquierdo)	Melamina
Conjunto de la Maneta Exterior de la Puerta Trasera (Derecha)	Melamina
Conjunto de la Pieza Moldeada del Alerón (Izquierdo)	Melamina
Conjunto del Cuerpo Principal de la Consola Central	Melamina
Conjunto de la Tobera del Lavaparabrisas Delantero	Melamina
Conjunto de boquilla lavacristales delantera	Melamina
Conjunto de la Antena de Navegación	Melamina
Conjunto del Micrófono	Melamina
MDL ASM-PDCU PD21 PECU200G-DHT	Trióxido de diboronio
Sensor de Presión Diferencial	Trióxido de diboronio
Conjunto del Sensor de Alta Temperatura	Trióxido de diboronio
Perno de Conexión entre el Motor y la Transmisión	Trióxido de diboronio
Conjunto del Silenciador con Accesorios	Trióxido de diboronio
Abrazadera de Manguera de Tipo Tornillo sin Fin	Trióxido de diboronio
Módulo de Control de Freno Integrado	Trióxido de diboronio
Conjunto de Perno de Cabeza Hexagonal con Arandela de Presión y Arandela Plana	Trióxido de diboronio
Conjunto del Amortiguador del Mecanismo de Accionamiento del Portón (Derecho)	Trióxido de diboronio
Conjunto del Controlador ECU del Sistema de Apertura/Cierre Automático del Portón	Trióxido de diboronio
Parche de Sellado Resistente a Altas Temperaturas	Trióxido de diboronio
Conjunto de Perno de Brida Hexagonal con Arandela Plana	Trióxido de diboronio
Conjunto del Cristal de la Ventanilla Lateral Trasera (Derecho)	Trióxido de diboronio
Conjunto del Parabrisas Delantero	Trióxido de diboronio
Tornillo Autorroscante Cilíndrico de Cruz	Trióxido de diboronio
Tornillo Autorroscante de Cabeza Avellanada de Cruceta	Trióxido de diboronio
Tornillo Autorroscante Cilíndrico de Cruz Avellanada de Cruceta con Arandela Plana	Trióxido de diboronio

Perno del Cinturón de Seguridad	Trióxido de diboronio
Conjunto del Controlador del Airbag	Trióxido de diboronio
Perno de Brida Hexagonal	Trióxido de diboronio
Conjunto del Motor del Limpiaparabrisas y el Brazo de Transmisión	Trióxido de diboronio
Conjunto del Sensor de Lluvia y Luz Ambiental	Trióxido de diboronio
Conjunto del Calentador Eléctrico de Calefacción por Viento	Trióxido de diboronio
Conjunto del Ventilador de Refrigeración	Trióxido de diboronio
Conjunto de la Bomba de Agua Auxiliar Electrónica	Trióxido de diboronio
Conjunto de la Manguera de Entrada del Radiador	Trióxido de diboronio
Conjunto de la Pantalla de Visualización Frontal (Head-Up Display)	Trióxido de diboronio
Conjunto de la Antena de Navegación	Trióxido de diboronio
Conjunto del Controlador de Comunicación a Bordo	Trióxido de diboronio
Conjunto de la Pantalla Delantera (LHD)	Trióxido de diboronio
Mecanismo Giratorio	Trióxido de diboronio
Conjunto del Faro Principal Combinado I (Izquierdo)	Trióxido de diboronio
Conjunto del Faro Principal Combinado I (Derecho)	Trióxido de diboronio
Conjunto de la Luz Trasera Combinada I (Izquierdo)	Trióxido de diboronio
Conjunto de la Luz de Freno Alta	Trióxido de diboronio
Conjunto de la Luz Trasera Combinada I (Derecho)	Trióxido de diboronio
Conjunto de la Luz Trasera Combinada III	Trióxido de diboronio
Conjunto de la Luz Trasera Combinada II	Trióxido de diboronio
Conjunto de la Cámara Frontal	Trióxido de diboronio
Módulo de Monitorización de Presión de Neumáticos	Trióxido de diboronio
Conjunto de la Cámara Panorámica Delantera	Trióxido de diboronio
Cámara DMS	Trióxido de diboronio
Conjunto del Arnés de la Toma de Carga Integrada de CA/CC	Trióxido de diboronio
Sensor de Posición del Árbol de Levas	Trióxido de diboronio
PRESS SNSR ASM, G4 MAPMAT	Trióxido de diboronio
Bomba de Agua Principal Electrónica	Trióxido de diboronio

Perno	Trióxido de diboronio
Conjunto de la Bobina de Encendido	Trióxido de diboronio
Conjunto de la Bujía	Trióxido de diboronio
MDL ASM-PDCU PD21 PECU200G-DHT	Nonilfenol
Sensor de Presión Diferencial	2,2',6,6'-tetrabromo-4,4'-isopropilidenodifenol
Módulo de Control de Freno Integrado	2,2',6,6'-tetrabromo-4,4'-isopropilidenodifenol
Conjunto del Controlador ECU del Sistema de Apertura/Cierre Automático del Portón	2,2',6,6'-tetrabromo-4,4'-isopropilidenodifenol
Conjunto del Regulador de la Ventanilla de la Puerta Delantera (Izquierdo)	2,2',6,6'-tetrabromo-4,4'-isopropilidenodifenol
Conjunto del Regulador de la Ventanilla de la Puerta Delantera (Derecho)	2,2',6,6'-tetrabromo-4,4'-isopropilidenodifenol
Conjunto del Regulador de la Ventanilla de la Puerta Trasera (Izquierdo)	2,2',6,6'-tetrabromo-4,4'-isopropilidenodifenol
Conjunto del Regulador de la Ventanilla de la Puerta Trasera (Derecho)	2,2',6,6'-tetrabromo-4,4'-isopropilidenodifenol
Conjunto del Asiento del Conductor	2,2',6,6'-tetrabromo-4,4'-isopropilidenodifenol
Conjunto del Calentador Eléctrico de Calefacción por Viento	2,2',6,6'-tetrabromo-4,4'-isopropilidenodifenol
Conjunto del Adaptador	2,2',6,6'-tetrabromo-4,4'-isopropilidenodifenol
Conjunto del Amplificador de Antena	2,2',6,6'-tetrabromo-4,4'-isopropilidenodifenol
Conjunto del Amplificador Externo	2,2',6,6'-tetrabromo-4,4'-isopropilidenodifenol
Conjunto de la Luz Trasera Combinada I (Izquierdo)	2,2',6,6'-tetrabromo-4,4'-isopropilidenodifenol
Conjunto de la Luz Trasera Combinada I (Derecho)	2,2',6,6'-tetrabromo-4,4'-isopropilidenodifenol
Conjunto de la Luz Trasera Combinada III	2,2',6,6'-tetrabromo-4,4'-isopropilidenodifenol
Conjunto del Arnés del Chasis	2,2',6,6'-tetrabromo-4,4'-isopropilidenodifenol
Conjunto del Receptor RF	2,2',6,6'-tetrabromo-4,4'-isopropilidenodifenol
Conjunto de la Llave Inteligente	2,2',6,6'-tetrabromo-4,4'-isopropilidenodifenol
Conjunto del Interruptor del Volante	2,2',6,6'-tetrabromo-4,4'-isopropilidenodifenol
Conjunto del Sistema de Alimentación	2,2',6,6'-tetrabromo-4,4'-isopropilidenodifenol
Conjunto de la Transmisión de Propulsión Eléctrica	Peróxido de Bis(α,α-dimetilbencilo)
Conjunto de la Válvula de Aislamiento del Depósito de Combustible	Peróxido de Bis(α,α-dimetilbencilo)
Conjunto de la Pinza de Freno Delantera Izquierda	Peróxido de Bis(α,α-dimetilbencilo)
Conjunto de la Pinza de Freno Delantera Derecha	Peróxido de Bis(α,α-dimetilbencilo)
Pinza de Pistón Fac-M 42/11/10 LH	Peróxido de Bis(α,α-dimetilbencilo)
Pinza de Pistón Fac-M 42/11/10 RH	Peróxido de Bis(α,α-dimetilbencilo)

Conjunto del Soporte Blando del Motor Derecho	Peróxido de Bis(α,α-dimetilbencilo)
Conjunto del Tubo de Ventilación del Cárter del Motor	Peróxido de Bis(α,α-dimetilbencilo)
Conjunto de la Antena de Navegación	Peróxido de Bis(α,α-dimetilbencilo)
Mecanismo Giratorio	Peróxido de Bis(α,α-dimetilbencilo)
Bomba de Agua Principal Electrónica	Peróxido de Bis(α,α-dimetilbencilo)
Conjunto del Amortiguador Torsional del Cigüeñal	Peróxido de Bis(α,α-dimetilbencilo)
Conjunto de la Varilla de Nivel de Aceite	Peróxido de Bis(α,α-dimetilbencilo)
Conjunto del Compresor RE075G-AA(FA01)	Peróxido de Bis(α,α-dimetilbencilo)
Conjunto de la Transmisión de Propulsión Eléctrica	2-metil-1-(4-metiltiofenil)-2-morfolinopropan-1-ona
Conjunto del Amortiguador del Mecanismo de Accionamiento del Portón (Derecho)	2-metil-1-(4-metiltiofenil)-2-morfolinopropan-1-ona
Conjunto del Retrovisor Exterior (Izquierdo)	2-metil-1-(4-metiltiofenil)-2-morfolinopropan-1-ona
Conjunto del Retrovisor Exterior (Derecho)	2-metil-1-(4-metiltiofenil)-2-morfolinopropan-1-ona
Conjunto HVAC	2-metil-1-(4-metiltiofenil)-2-morfolinopropan-1-ona
Conjunto de la Pantalla de Visualización Frontal (Head-Up Display)	2-metil-1-(4-metiltiofenil)-2-morfolinopropan-1-ona
Conjunto de Carga Inalámbrica	2-metil-1-(4-metiltiofenil)-2-morfolinopropan-1-ona
Conjunto de la Antena de Navegación	2-metil-1-(4-metiltiofenil)-2-morfolinopropan-1-ona
Conjunto del Micrófono	2-metil-1-(4-metiltiofenil)-2-morfolinopropan-1-ona
Conjunto del Controlador de Comunicación a Bordo	2-metil-1-(4-metiltiofenil)-2-morfolinopropan-1-ona
Mecanismo Giratorio	2-metil-1-(4-metiltiofenil)-2-morfolinopropan-1-ona
Conjunto del Faro Principal Combinado I (Izquierdo)	2-metil-1-(4-metiltiofenil)-2-morfolinopropan-1-ona
Conjunto del Faro Principal Combinado I (Derecho)	2-metil-1-(4-metiltiofenil)-2-morfolinopropan-1-ona
Conjunto de la Luz Trasera Combinada I (Izquierdo)	2-metil-1-(4-metiltiofenil)-2-morfolinopropan-1-ona
Conjunto de la Luz de Freno Alta	2-metil-1-(4-metiltiofenil)-2-morfolinopropan-1-ona
Conjunto de la Luz Trasera Combinada I (Derecho)	2-metil-1-(4-metiltiofenil)-2-morfolinopropan-1-ona
Conjunto de la Luz Trasera Combinada III	2-metil-1-(4-metiltiofenil)-2-morfolinopropan-1-ona
Conjunto de la Luz Trasera Combinada II	2-metil-1-(4-metiltiofenil)-2-morfolinopropan-1-ona
Conjunto de la Cámara Frontal	2-metil-1-(4-metiltiofenil)-2-morfolinopropan-1-ona

Caja de Distribución de Alta Tensión Changan DS06-18,4 kWh	2-metil-1-(4-metiltiofenil)-2-morfolinopropan-1-ona
Conjunto de la Transmisión de Propulsión Eléctrica	2-(dimetilamino)-2-[(4-metilfenil)metil]-1-[4-(morfolin-4-il)fenil]butan-1-ona
Conjunto de la Transmisión de Propulsión Eléctrica	1-Metil-2-pirrolidona (NMP)
Conjunto del Ventilador de Refrigeración	1-Metil-2-pirrolidona (NMP)
Conjunto del Controlador de Comunicación a Bordo	1-Metil-2-pirrolidona (NMP)
Conjunto de la Transmisión de Propulsión Eléctrica	1,2-Bis(2,3,4,5,6-pentabromofenil)etano
Conjunto de la Cortina de Aire Lateral (Derecha)	1,2-Bis(2,3,4,5,6-pentabromofenil)etano
Conjunto de la Cortina de Aire Lateral (Izquierda)	1,2-Bis(2,3,4,5,6-pentabromofenil)etano
Conjunto del Amplificador de Antena	1,2-Bis(2,3,4,5,6-pentabromofenil)etano
Conjunto del Controlador de Comunicación a Bordo	1,2-Bis(2,3,4,5,6-pentabromofenil)etano
Conjunto del Faro Principal Combinado I (Izquierdo)	1,2-Bis(2,3,4,5,6-pentabromofenil)etano
Conjunto del Faro Principal Combinado I (Derecho)	1,2-Bis(2,3,4,5,6-pentabromofenil)etano
Conjunto del Arnés del Parachoques Trasero	1,2-Bis(2,3,4,5,6-pentabromofenil)etano
Conjunto del Arnés de la Puerta Delantera Izquierda	1,2-Bis(2,3,4,5,6-pentabromofenil)etano
Conjunto del Arnés de la Puerta Delantera Derecha	1,2-Bis(2,3,4,5,6-pentabromofenil)etano
Conjunto del Arnés del Panel de Instrumentos	1,2-Bis(2,3,4,5,6-pentabromofenil)etano
Conjunto del Arnés del Chasis	1,2-Bis(2,3,4,5,6-pentabromofenil)etano
Conjunto del Arnés de Alimentación del Compresor Eléctrico	1,2-Bis(2,3,4,5,6-pentabromofenil)etano
Conjunto del Arnés de la Toma de Carga Integrada de CA/CC	1,2-Bis(2,3,4,5,6-pentabromofenil)etano
Conjunto del Arnés de Entrada del PTC	1,2-Bis(2,3,4,5,6-pentabromofenil)etano
Placa Final del Módulo I	1,2-Bis(2,3,4,5,6-pentabromofenil)etano
Placa Final del Módulo II	1,2-Bis(2,3,4,5,6-pentabromofenil)etano
Placa Final del Módulo III	1,2-Bis(2,3,4,5,6-pentabromofenil)etano
Placa Final del Módulo IV	1,2-Bis(2,3,4,5,6-pentabromofenil)etano
Placa Final del Módulo V	1,2-Bis(2,3,4,5,6-pentabromofenil)etano
Almohadilla Amortiguadora del Módulo I	1,2-Bis(2,3,4,5,6-pentabromofenil)etano
Caja de Distribución de Alto Voltaje Changan DS06-18,4 kWh	1,2-Bis(2,3,4,5,6-pentabromofenil)etano
Barra Colectora de Aluminio	1,2-Bis(2,3,4,5,6-pentabromofenil)etano
Barra Colectora de Aluminio (Conexión de Módulo III)	1,2-Bis(2,3,4,5,6-pentabromofenil)etano

Conjunto del Arnés de Adquisición de Señales I	1,2-Bis(2,3,4,5,6-pentabromofenil)etano
Conjunto del Conector de Alta Tensión	1,2-Bis(2,3,4,5,6-pentabromofenil)etano
Conjunto del Conector de Alta Tensión I	1,2-Bis(2,3,4,5,6-pentabromofenil)etano
Cubierta Superior de la Batería de Tracción	1,2-Bis(2,3,4,5,6-pentabromofenil)etano
Conjunto del Arnés del Motor	1,2-Bis(2,3,4,5,6-pentabromofenil)etano
Conjunto de la Barra Estabilizadora Trasera	4,4'-isopropilidenodifenol
Arandela Plana	4,4'-isopropilidenodifenol
Tuerca de Brida Hexagonal	4,4'-isopropilidenodifenol
Conjunto del Asiento del Conductor	4,4'-isopropilidenodifenol
Conjunto del Radar de Ocupantes en el Habitáculo - Radar Trasero	4,4'-isopropilidenodifenol
Conjunto de la Cámara Panorámica Delantera	4,4'-isopropilidenodifenol
Conjunto de la Transmisión de Propulsión Eléctrica	Octametilciclotetrasiloxano
Conjunto de la Pantalla de Visualización Frontal (Head-Up Display)	Octametilciclotetrasiloxano
Conjunto del Arnés del Parachoques Trasero	Octametilciclotetrasiloxano
Conjunto del Arnés del Portón	Octametilciclotetrasiloxano
Conjunto del Arnés de Alimentación del Compresor Eléctrico	Octametilciclotetrasiloxano
Conjunto del Controlador de Comunicación de Carga del Vehículo Eléctrico	Octametilciclotetrasiloxano
Conjunto del Tubo de Adsorción del Cartucho de Carbón Activado I	Bis (2-etilhexilo) ftalato (DEHP)
Conjunto de la Manguera del Lavaparabrisas Trasero I	Bis (2-etilhexilo) ftalato (DEHP)
Cubierta Decorativa de Baja Resistencia	Ácido Bórico, de Origen Natural
Pinza de Pistón Fac-M 42/11/10 LH	Fosforotioato de O,O,O-trifenilo
Pinza de Pistón Fac-M 42/11/10 RH	Fosforotioato de O,O,O-trifenilo
Módulo de Control de Freno Integrado	Fosforotioato de O,O,O-trifenilo
Conjunto del Pedal del Freno	1,3,5-Tris(oxiran-2-ilmetil)-1,3,5-triazinano-2,4,6-triona (TGIC)
Conjunto del Faro Principal Combinado I (Izquierdo)	1,3,5-Tris(oxiran-2-ilmetil)-1,3,5-triazinano-2,4,6-triona (TGIC)
Conjunto del Faro Principal Combinado I (Derecho)	1,3,5-Tris(oxiran-2-ilmetil)-1,3,5-triazinano-2,4,6-triona (TGIC)
Módulo de Control de Freno Integrado	2-bencil-2-dimetilamino-4'-morfolinobutirofenona
Conjunto de la Columna de Dirección	Etilendiamina
Conjunto de la Pantalla de Visualización Frontal (Head-Up Display)	Decametilciclopentasiloxano
Conjunto del Arnés del Parachoques Trasero	Decametilciclopentasiloxano

Conjunto del Arnés del Portón	Decametilciclopentasiloxano
Conjunto del Arnés de Alimentación del Compresor Eléctrico	Decametilciclopentasiloxano
Conjunto del Arnés del Parachoques Trasero	Decametilciclopentasiloxano
Conjunto del Arnés de Alimentación del Compresor Eléctrico	Dodecametilciclohexasiloxano
Burlete de Encaje a Presión del Pilar B (Izquierdo)	Poli(oxi-1,2-etanodiil), α-[(1,1,3,3-tetrametilbutil)fenil]-ω-hidroxi-
Burlete de Encaje a Presión del Pilar B (Derecho)	Poli(oxi-1,2-etanodiil), α-[(1,1,3,3-tetrametilbutil)fenil]-ω-hidroxi-
Conjunto del Parabrisas Delantero	N,N-dimetilacetamida
Conjunto del Asiento del Conductor	N,N-dimetilacetamida
Conjunto del Pestillo de la Puerta Trasera (Izquierdo)	Fosfato de Trixililo
Conjunto del Pestillo de la Puerta Trasera (Derecho)	Fosfato de Trixililo
Conjunto del Retrovisor Exterior (Derecho)	Fosfato de Trixililo
Conjunto del Asiento del Conductor	Ácido bórico
Conjunto del Asiento del Pasajero	Ácido bórico
Conjunto del Controlador de Comunicación a Bordo	Bis(2-(2-metoxietoxi)etil)éter
Conjunto del Sensor de Colisión Lateral	Óxido de Difenil(2,4,6-trimetilbenzoil)fosfina
Conjunto del Amplificador de Antena	Acetato de 2-Etoxietilo
Conjunto del Faro Principal Combinado II (Izquierdo)	2-(2H-benzotriazol-2-il)-4-(1,1,3,3-tetrametilbutil)fenol (UV-329)
Conjunto del Faro Principal Combinado II (Derecho)	2-(2H-benzotriazol-2-il)-4-(1,1,3,3-tetrametilbutil)fenol (UV-329)
Conjunto de la Luz de Freno Alta	2-(2H-benzotriazol-2-il)-4-(1,1,3,3-tetrametilbutil)fenol (UV-329)
Conjunto de la Luz Trasera Combinada III	2-(2H-benzotriazol-2-il)-4-(1,1,3,3-tetrametilbutil)fenol (UV-329)
Conjunto del Interruptor del Volante	2-(2H-benzotriazol-2-il)-4-(1,1,3,3-tetrametilbutil)fenol (UV-329)
Conjunto del Arnés del Sensor de Velocidad de la Rueda Delantera (Izquierdo)	6,6'-di-tert-butil-2,2'-metilendi-p-cresol
Conjunto del Arnés del Sensor de Velocidad de la Rueda Delantera (Derecho)	6,6'-di-tert-butil-2,2'-metilendi-p-cresol
Conjunto del Arnés del Motor del Freno de Estacionamiento Eléctrico (Izquierdo)	6,6'-di-tert-butil-2,2'-metilendi-p-cresol
Conjunto del Arnés del Motor del Freno de Estacionamiento Eléctrico (Derecho)	6,6'-di-tert-butil-2,2'-metilendi-p-cresol
Cable Adaptador de Vídeo del Espejo (Izquierdo)	Fosfato de Trifenilo
Cable Adaptador de Vídeo del Espejo (Derecho)	Fosfato de Trifenilo
Conjunto del Arnés Coaxial Panorámico del Portón	Fosfato de Trifenilo

Conjunto del Arnés Coaxial Panorámico del Chasis	Fosfato de Trifenilo
Caja de Distribución de Alta Tensión Changan DS06-18,4 kWh	Fosfato de Trifenilo
Conjunto del Radar de Ondas Milimétricas Lateral	Anhídrido hexahidrometilftálico
Módulo de Monitorización de Presión de Neumáticos	1,2-Dimetoxietano; Éter Dimetílico del Etilenglicol (EGDME)
Lámina Aislante del Módulo II	1,1,2,2,3,3,4,4,4-Nonafluorobutano-1-Sulfonato de Potasio
Subconjunto de la Culata	Dicloruro de Cobalto
Tapón	Dicloruro de Cobalto
Conjunto de la Varilla de Nivel de Aceite	Imidazolidina-2-tiona (2-Imidazolina-2-tiol)
Conjunto del Compresor RE075G-AA(FA01)	Dibutil Ftalato (DBP)
La información proporcionada en este documento en relación con el contenido de materiales y sustancias representa nuestro conocimiento y creencia, que puede basarse total o parcialmente en la información disponible que nos proporcionan los proveedores.	

Información Técnica de Radio※

Banda de onda	Potencia de radiofrecuencia	Equipo	Ubicación
GSM 900 880-915	2850 mW	Conjunto del controlador de dominio de cabina inteligente	10
GSM 1800 1710-1785	2510 mW	Conjunto del controlador de dominio de cabina inteligente	10

Banda de onda	Potencia de radiofrecuencia	Equipo	Ubicación
WCDMA Banda 1 1920-1980	670 mW	Conjunto del controlador de dominio de cabina inteligente	10
WCDMA Banda 8 880-915	380 mW	Conjunto del controlador de dominio de cabina inteligente	10
LTE Banda 1 1920-1980	670 mW	Conjunto del controlador de dominio de cabina inteligente	10
LTE Banda 3 1710-1785	560 mW	Conjunto del controlador de dominio de cabina inteligente	10
LTE Banda 7 2500-2570	890 mW	Conjunto del controlador de dominio de cabina inteligente	10
LTE Banda 8 880-915	380 mW	Conjunto del controlador de dominio de cabina inteligente	10
LTE Banda 20 832-862	290 mW	Conjunto del controlador de dominio de cabina inteligente	10
LTE Banda 28 703-748	210 mW	Conjunto del controlador de dominio de cabina inteligente	10
LTE Banda 38 2570-2620	1040 mW	Conjunto del controlador de dominio de cabina inteligente	10
LTE Banda 40 2300-2400	630 mW	Conjunto del controlador de dominio de cabina inteligente	10
GPS 1575,42 MHz + 1,023 MHz	Solo recepción	Antena de navegación	11
BeiDou	Solo recepción	Antena de navegación	11

Banda de onda	Potencia de radiofrecuencia	Equipo	Ubicación
1561,098 MHz + 2,046 MHz			
GION Ass 1602,5625 MHz + 4 MHz	Solo recepción	Antena de navegación	11
DAB 174- 240 MHz	Solo recepción	Conjunto del controlador de dominio de cabina inteligente	10
FM 88- 108 MHz	Solo recepción	Conjunto del controlador de dominio de cabina inteligente	10
CPD 60- 64 GHz	15 dBm	Radar de ondas milimétricas en cabina	5, 9
WIFI 2,4- 2,4835 GHz	200 mW	Conjunto del controlador de dominio de cabina inteligente	10
WIFI 5,725-5,850 GHz	160 mW	Conjunto del controlador de dominio de cabina inteligente	10
Presión de los neumáticos 433,92 MHz	0,005 W	Sensor de presión de los neumáticos	1, 3, 12, 14
Antena de baja frecuencia 125 kHz	0,005 mW	Antena de baja frecuencia	2, 4, 7, 8, 13
Receptor de radiofrecuencia 433,92 MHz	Solo recepción	Receptor de radiofrecuencia	6
Llave 433,42 MHz, 433,92 MHz, 434,32 MHz	0,01 mW	Llave	/

Nota

La información de certificación de radio se encuentra en la superficie de la pieza. Para obtener más detalles, consulte la pieza correspondiente.

Declaración de Descargo de responsabilidad

Sistema de Registro de Datos de Eventos (EDR)

Este vehículo está equipado con un sistema de registro de datos de eventos (EDR), que se utiliza principalmente para registrar datos sobre colisiones o situaciones de cuasi-colisión (como el despliegue de los airbags o el impacto contra obstáculos en la carretera), con el fin de comprender mejor el comportamiento de los sistemas del vehículo, por ejemplo:

- Velocidad del vehículo;
- Presión de los neumáticos;
- Estado del sistema de control de crucero adaptativo (ACC);
- Despliegue de los airbags y estado de los cinturones de seguridad.

Estos datos ayudan a comprender mejor las circunstancias específicas en las que se producen colisiones y lesiones.

Avisos

- El vehículo solo registra datos del EDR cuando se produce una colisión que no sea leve. En condiciones normales de conducción, el EDR no registra ningún dato y no registra datos personales (como el nombre, el sexo, la edad y el lugar de la colisión). El EDR registra un máximo de tres eventos de bloqueo por colisión. Los datos del evento actual sobrescriben los datos del evento anterior en orden cronológico, pero los eventos de bloqueo no se sobrescriben con los eventos posteriores.

Nuestra empresa no divulgará la información de datos registrada por el EDR a terceros, excepto en los siguientes casos:

- Con el consentimiento del propietario o arrendatario del vehículo;
- Para su uso en investigaciones de eventos de colisión por parte de terceros, como el departamento de aplicación de la ley;
- Para su uso por parte de nuestra empresa en procedimientos legales.

La lectura de los datos del EDR puede realizarse con la conexión al sistema de diagnóstico a bordo (OBD) estándar, cuando se autoriza el uso del vehículo o del EDR, mediante un dispositivo de diagnóstico específico del servicio técnico autorizado o un tercero que disponga de equipos especializados (como el departamento de aplicación de la ley).

Sistema de Telemática del Vehículo

Este vehículo está equipado con módulos electrónicos que supervisan y registran los datos de los distintos sistemas a bordo (incluidos el motor, los componentes de asistencia a la conducción, la batería, los frenos y el sistema eléctrico, entre otros). Estos módulos electrónicos registran diversas condiciones de conducción y de circulación, como información de frenadas, aceleraciones, trayecto y otros datos de conducción. Al mismo tiempo, también registran información sobre las funciones del vehículo, como eventos y estado de carga, activación/desactivación de los distintos sistemas, códigos de diagnóstico de fallos, código de identificación del vehículo (VIN), velocidad, dirección de circulación y ubicación.

Estos datos son almacenados por el vehículo y, durante el proceso de mantenimiento, pueden ser consultados, utilizados y almacenados por los técnicos de mantenimiento profesionales de Changan Automobile, o transmitidos periódicamente de forma inalámbrica a Changan Automobile a través del sistema de telemática a bordo. Changan Automobile puede utilizar estos datos para realizar diversas

operaciones, que incluyen, entre otras: proporcionar servicios de telemática; realizar reparaciones de fallos y evaluaciones de la calidad, las funciones y el rendimiento del vehículo; ayudar a Changan Automobile y a sus socios a realizar análisis e investigaciones para mejorar y diseñar vehículos y sistemas de vehículos; defender a Changan Automobile; y otros usos previstos por la ley. Durante la revisión del vehículo, Changan Automobile solo tiene que revisar los registros de datos del vehículo para resolver el problema de forma remota.

El sistema de telemática a bordo del vehículo transmite periódicamente información de conducción de forma inalámbrica a Changan Automobile. El uso de estos datos, tal y como se ha mencionado anteriormente, ayuda a garantizar el mantenimiento adecuado del vehículo. Algunas funciones adicionales pueden requerir el uso del sistema de telemática a bordo y la información proporcionada, como avisos de recarga, actualizaciones de software y acceso y control remoto de los sistemas del vehículo.

Changan Automobile no revelará los datos registrados del vehículo a terceros, salvo en los siguientes casos:

- Con el consentimiento del propietario o arrendatario del vehículo;
- Para su uso en investigaciones de eventos de colisión por parte de organismos externos, como el departamento de aplicación de la ley;
- Para su uso por parte de Changan Automobile en procedimientos legales.

Compartir Datos

Para garantizar la calidad y apoyar la mejora continua de funciones avanzadas como el sistema de asistencia a la conducción, es posible que su vehículo recopile datos de análisis, tramos de carretera, diagnóstico y uso del vehículo y los envíe a Changan Automobile para su análisis. Gracias a este análisis, Changan Automobile puede aprender de los miles de millones de kilómetros recorridos por los vehículos y optimizar así sus productos y servicios. Aunque Changan Automobile compartirá estos datos con socios que proporcionan datos similares, la información recopilada no identificará su identidad personal y solo se enviará a Changan Automobile con su consentimiento expreso. Para proteger su privacidad, la información personal no se registrará en absoluto, o estará protegida por medidas de privacidad y tecnológicas, o se eliminará del informe antes de enviarse a Changan Automobile.

Aunque el vehículo utiliza GPS durante la conducción y el funcionamiento, Changan Automobile no registra ni almacena información GPS específica del vehículo, salvo en el lugar del accidente de colisión. Por lo tanto, Changan Automobile no puede proporcionar información histórica sobre la ubicación del vehículo.

Control de Calidad

Al entregar el vehículo, es posible que usted observe algunos kilómetros en el odómetro. Esto es el resultado de las pruebas exhaustivas realizadas para garantizar la calidad del vehículo.

El proceso de prueba incluye inspecciones exhaustivas durante y después de la producción. La inspección final la realiza Changan Automobile e incluye pruebas en carretera realizadas por técnicos.

Notificación de Defectos de Seguridad

Si tiene alguna duda o pregunta sobre su vehículo, póngase en contacto con el servicio técnico autorizado.

Identificación del Vehículo

Modelo y Número de Serie del Sistema de Propulsión Eléctrica

El modelo y número de serie del sistema de propulsión eléctrica están ubicados en:

1. Conjunto de la Transmisión de Propulsión Eléctrica (Propulsión Eléctrica Delantera)

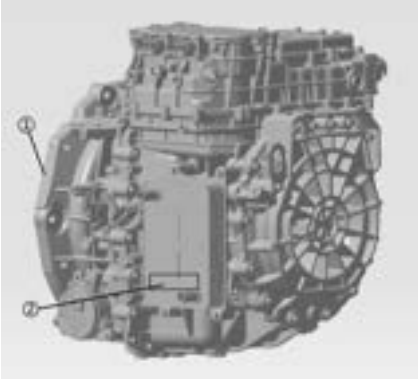

① Ubicación del Número de Serie y Modelo Grabados de la Propulsión Eléctrica

② Código de Barras en Papel del Número de Serie de Fábrica

Ubicación y Modelo del Conjunto de la Batería de Tracción

La batería de tracción está ubicada debajo del piso y es una de las principales fuentes de energía del vehículo, puede ser cargada y descargada repetidamente.

La principal forma de cargar la batería de tracción es a través de una fuente de alimentación externa. El vehículo también puede cargar la batería de tracción durante el frenado, deslizamiento o cuando el motor está en funcionamiento. Se recomienda utilizar cargadores estándar de estaciones de carga domésticas o públicas para la carga diaria.

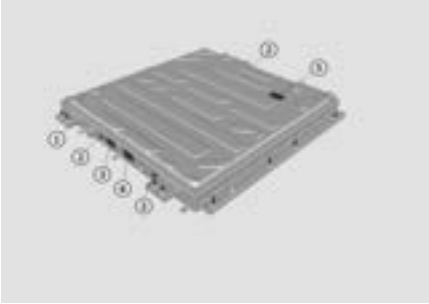

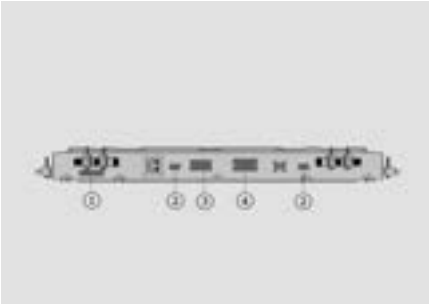

1. Código de Trazabilidad Unidimensional de la Batería
2. Etiqueta de advertencia de alta tensión
3. Placa de identificación de la batería
4. Código de Trazabilidad Bidimensional de la Batería
5. Etiqueta de Advertencia de Operación

Placa de Identificación

La placa de identificación está ubicada en la parte inferior del pilar C derecho.

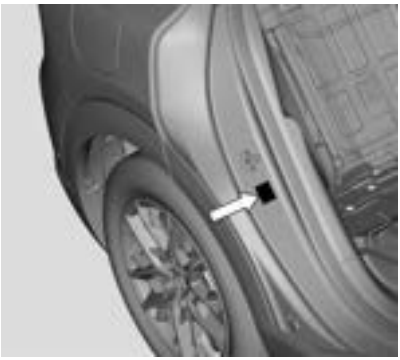

Código de Identificación del Vehículo

El número de identificación del vehículo (VIN) se encuentra en: 1. La unión entre el tablero y el parabrisas; 2. Sobre el cubo de la rueda delantera derecha; 3. En la placa de identificación.

Método para leer el código VIN con herramienta de diagnóstico: El puerto OBD puede ser leído con el equipo de diagnóstico especial de un servicio técnico autorizado de CHANGAN para obtener el código VIN e información del estado del vehículo.

Parámetros Técnicos

Dimensiones del Vehículo

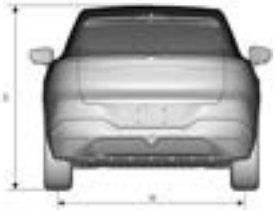

Código	Descripción de la Dimensión	Valor/mm
A	Longitud total	4598/4620
B	Ancho total	1900
C	Altura total (sin carga)	1600
D	Distancia entre ejes	2880
E	Suspensión delantera	872/883
F	Suspensión trasera	846/857
G	Ancho de vía delantera	1625
H	Ancho de vía trasera	1640

Componentes no incluidos en las dimensiones exteriores del vehículo: espejos retrovisores externos, manetas de las puertas, parte flexible de la antena.

Masa del Vehículo

Concepto		SC6460AAAA7HEV	SC6460AAAA7HEV
Masa del vehículo en vacío (kg)		1850	1765
Carga por eje (peso en vacío) (kg)	Eje delantero	1052	1005
	Eje trasero	798	760
Masa máxima autorizada (kg)		2280	2195

Concepto		SC6460AAAA7HEV	SC6460AAAA7HEV
Carga por eje (masa máxima autorizada) (kg)	Eje delantero	1160	1113
	Eje trasero	1120	1082

Con la configuración de gancho de remolque, la masa en vacío aumenta en 17,6 kg, el eje delantero disminuye en 5,7 kg y el eje trasero aumenta en 23,3 kg.

Rendimiento del Vehículo

Concepto	Parámetro	Parámetro
Velocidad máxima (km/h)	180	180
Autonomía WLTP (km)	100 (neumáticos de 18 pulgadas)	/
Consumo de energía WLTP (kW·h/100 km)	18,0 (neumáticos de 18 pulgadas)	/
Autonomía NEDC (km)	/	110 (neumáticos de 20 pulgadas)
Consumo de energía NEDC (kW·h/100 km)	/	15,5 (neumáticos de 20 pulgadas)
Distancia mínima al suelo con carga máxima (mm)	145	145
Diámetro mínimo de giro (m)	11,5	11,5
Ángulo de Ataque (Masa en Vacío) (°)	18	18
Ángulo de Salida (Masa en Vacío) (°)	24	24

Nota: Debido a las diferentes condiciones de uso y configuraciones del vehículo, los parámetros de rendimiento reales del vehículo pueden diferir de los indicados anteriormente.

Líquidos del Vehículo

Concepto	Especificaciones	Cantidad de llenado
Combustible*	Gasolina E5, E10 de 95 octanos o superior	51 L
Aceite de motor	Aceite de motor con nivel de calidad SP/GF-6 o superior y viscosidad 0W-16, o nivel de calidad SQ/GF-7 o superior y viscosidad 0W-20, según lo especificado en Q/JD J-GY5	4,0 L
Aceite lubricante del conjunto de la transmisión de propulsión eléctrica (delantera)	CA-DHTF-1	2,1 L

Concepto	Especificaciones	Cantidad de llenado
Refrigerante	LEC-II-40/BASF Glysantin G30, refrigerante de etilenglicol con punto de congelación de -40 °C	10,3 L ± 0,5 L
Lubricante del sistema de A/C	PVE	190 ml
Refrigerante para el sistema de aire acondicionado	R-1234yf	950 g ± 10 g
Líquido de Lavado de Parabrisas	Líquido de lavado de parabrisas que cumple con las regulaciones y normas locales	1 ± 0,1 L
Líquido de frenos	DOT4/HZY4	0,8 L ± 0,08 L

*Consulte las especificaciones de combustible locales.

Parámetros del Conjunto de la Transmisión de Propulsión Eléctrica

Concepto	Conjunto de la transmisión eléctrica (delantera)
Modelo	TM041FTB
Tipo de motor eléctrico	Motor síncrono de imanes permanentes
Tipo de tracción	Delantero, tracción delantera
Potencia nominal (kW)	73
Velocidad rotatoria nominal (r/min)	13000
Par nominal (N·m)	54
Potencia máxima (kW)	172
Velocidad rotatoria máxima (r/min)	18000
Par máximo (N·m)	290

Parámetros del Conjunto de Batería de Tracción

Concepto	SC6460AAAA7HEV
Modelo de batería	XLBA5H
Tipo de batería	Batería de fosfato de hierro y litio
Energía total (kW·h)	18,42
Voltaje de la batería (V)	341

Concepto	SC6460AAAA7HEV
Capacidad nominal (A·h)	54
Marca de la batería	Chongqing Changan Automobile Co., Ltd.
Método de refrigeración de la batería	Refrigeración directa

Motor

Modelo y Número de Serie del Motor

El modelo y número de serie del motor están ubicados en:

1. En la parte superior delantera del capó delantero.

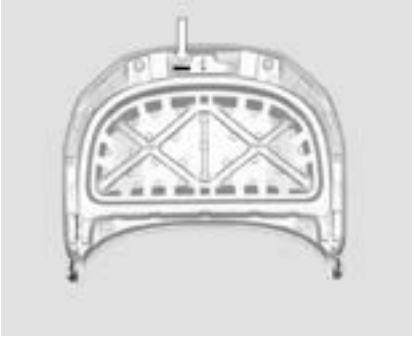

2. El bloque del motor y la tapa de cilindros.

Parámetros del Motor

Concepto	SC6460AAAA7HEV	SC6460AAAA7HEV
Modelo del motor	JL469Q1	JL469Q1
Número de cilindros	4	4
Cilindrada total (L)	1,497	1,497
Tipo de admisión	Aspiración natural	Aspiración natural
Orden de encendido	1-3-4-2	1-3-4-2
Potencia neta máxima/velocidad (kW/(r/min))	63/5600	70/5600
Par neto máximo/velocidad (N·m/(r/min))	122/3000	122/3000

Parámetros de las Ruedas y los Neumáticos

Presión de los Neumáticos

Especificación de Llanta	Especificaciones de los neumáticos	Presión de los neumáticos (kPa/bar/psi)			
		Sin carga		Cargado	
		Delantero	Trasero	Delantero	Trasero
18×7J*	225/60 R18	290/2,9/42	290/2,9/42	290/2,9/42	290/2,9/42
20x8J	245/45 R20	290/2,9/42	290/2,9/42	290/2,9/42	290/2,9/42
Presión confortable		270/2,7/39	270/2,7/39	290/2,9/42	290/2,9/42

Observaciones: Este vehículo no lleva rueda de repuesto. Cuando la velocidad de conducción supera los 160 km/h, se recomienda ajustar la presión de los neumáticos delanteros y traseros a 290/2,9/42 (kPa/bar/psi).

* Sólo se pueden instalar cadenas para nieve en los neumáticos especificados.

Alineación de Ruedas (en Vacío)

Concepto		Parámetro
Alineación de las cuatro ruedas	Convergencia de ruedas delanteras	0,18° ± 0,2° (convergencia total) 0,09° ± 0,1° (convergencia unilateral)
	Comba de las ruedas delanteras	-0,16° ± 0,75° (diferencia entre la comba de las ruedas delanteras izquierda y derecha: 0° ± 0,75°)
	Ángulo cáster del pivote de las ruedas delanteras	5,94°±0,75° (diferencia entre el cáster del pivote izquierdo y derecho: 0° ± 0,75°)

	Ángulo de inclinación del pivote de las ruedas delanteras	12,3° ± 0,75° (diferencia entre la inclinación del pivote izquierda y derecha: 0° ± 0,75°)
	Comba de las ruedas traseras	-1,06° ± 0,75° (diferencia entre la comba de las ruedas traseras izquierda y derecha: 0° ± 0,75°)
	Diferencia de rumbo de ruedas traseras	0,26° ± 0,2° (diferencia de rumbo total) 0,13° ± 0,1° (convergencia unilateral)
Balanceo dinámico de las ruedas		Desbalance dinámico unilateral ≤ 5 g

Parámetros de Frenado

Concepto		Parámetro
Tipo de frenado de las ruedas delanteras		Tipo disco ventilado
Tipo de frenado de las ruedas traseras		Tipo disco macizo
Tipo de freno de estacionamiento		Freno de Estacionamiento Electrónico EPB
Recorrido libre del pedal de freno (mm)		≤5
Recorrido máximo del pedal de freno (mm)		92
Rango de uso razonable de las pastillas de freno	Espesor total de las pastillas de freno delanteras (mm)	10
	Espesor mínimo de las pastillas de freno delanteras (mm)	3
	Espesor total de los discos de freno delanteros (mm)	27,5
	Espesor mínimo de los discos de freno delanteros (mm)	25,5
	Espesor total de las pastillas de freno traseras (mm)	10
	Espesor mínimo de las pastillas de freno traseras (mm)	2
	Espesor total de los discos de freno traseros (mm)	11
	Espesor mínimo del disco de freno trasero (mm)	9

Parámetros de otros Conjuntos Principales

Concepto		Parámetro
Conjunto de la transmisión eléctrica	Tipo	AT
	Relación de reducción	13,072
Mecanismo de dirección	Tipo	Dirección asistida electrónica
	Modelo	CXZX030J00
	Tipo de dirección	Engranaje de cremallera
Suspensión	Suspensión delantera	Suspensión independiente tipo MacPherson
	Suspensión trasera	Suspensión independiente multibiela

Especificaciones de la Batería

Información del Importador de Batería: Changan Automobile Europe Holding B.V.

Dirección del Importador de Batería: Koningin Julianaplein 10, 1e verdieping, 2585AA 's-Gravenhage

Información de Producto de Batería de Tracción

Nombre de Producto	Modelo	Nombre de Fabricante	Dirección de Fabricante
Batería de iones de litio	XLBA5H	Chongqing Changan Automobile Co., Ltd.	No.260, Calle Este Jianxin, Distrito de Jiangbei, Ciudad de Chongqing, República Popular China

Información de Producto de Batería de 12 V

Nombre de Producto	Modelo	Nombre de Fabricante	Dirección de Fabricante
Batería de plomo-ácido	AGM VRL0 40	Camel Power (M) Co., Ltd.	Parque Integrado Kuantan de Malasia-China, PT24309, 3, Jalan Gebeng Roundabout, 26080 Kuantan, Pahang
Batería de plomo-ácido	AGM VRL0 40	Camel Group Battery Sales Co., Ltd.	Calle Liuji, Zona de Desarrollo de Alta Tecnología Xiangyang, Ciudad de Xiangyang, Provincia de Hubei, No.19, Avenida Xiangyang

Información de Producto de Batería de Sensor Monitor de Presión de Neumáticos

Nombre de Producto	Modelo	Nombre de Fabricante	Dirección de Fabricante
Batería de Litio Primaria de Moneda	CR2032	EVE Energy Co., Ltd	No.38, 7ma Calle Huifeng, Zona de Alta Tecnología Huizhou, Zhongkai, Ciudad de Huizhou

Información de Producto de Batería de Llave Remota

Nombre de Producto	Modelo	Nombre de Fabricante	Dirección de Fabricante
Batería de Litio Primaria de Moneda	CR2032	MaxellAsia Ltd.	Unidad Nos.03B-06, Piso 13, 909 Calle Cheung Sha Wan, Cheung Sha Wan, Kowloon, Hong Kong

Diagrama de Áreas de Corte para Rescate de Emergencia

El personal de rescate profesional debe usar herramientas adecuadas como cizallas hidráulicas y usar el equipo de protección personal apropiado para realizar operaciones de corte en el vehículo, evitando lesiones personales graves.

En el vehículo ha sido utilizado acero de alta resistencia para el refuerzo y la protección de la seguridad personal; durante el rescate, use herramientas apropiadas si se requiere corte. Las áreas de alta temperatura y alta tensión son zonas prohibidas para corte, como: componentes relacionados con airbags, componentes eléctricos de alto voltaje, etc., como se muestra en la siguiente imagen. La imagen muestra el vehículo con los asientos delanteros equipados con airbag lateral distal.

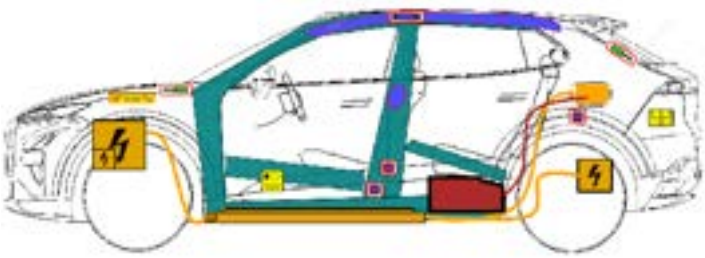

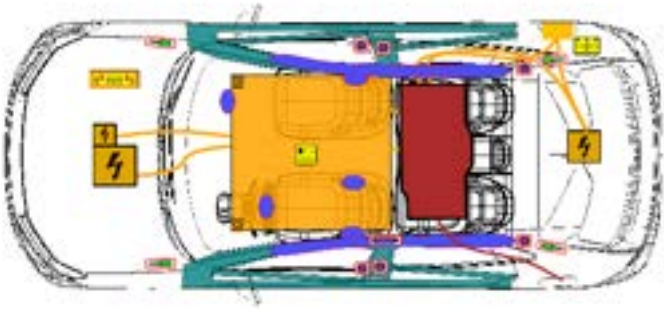

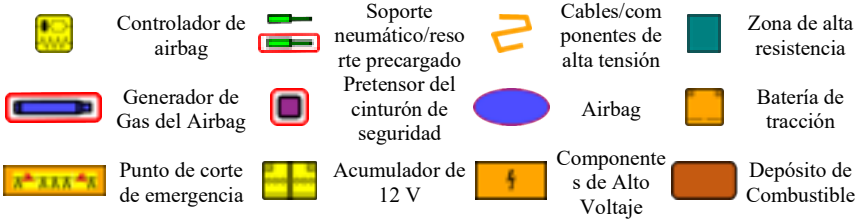

Toque el Futuro